Bauanleitung

Stauboxenset für Carson Muldenkipper Fliegl Stone Master M1:14

Best.-Nr.: 2023-9345-FL3

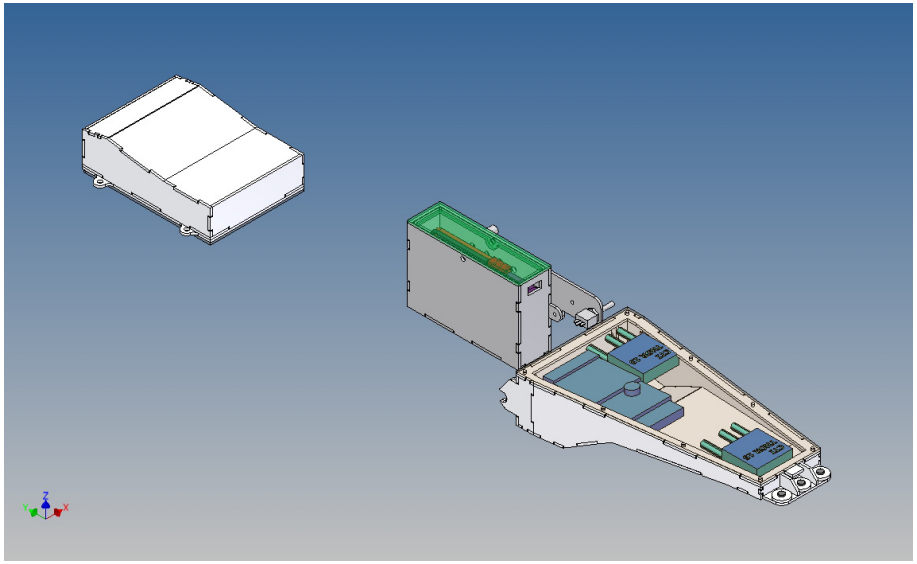

Version 1.0 – 20.07.2023

Beschreibung

Dieser Polystyrol-Frästeilesatz ist für ein Stauboxenset, für einen Carson Muldenkipper Fliegl Stone Master (Art.-Nr. 500907216) M1:14, konzipiert.

Hierbei handelt es sich um eine Aufbewahrungsbox für einen Akku (auf Höhe der Kippspindel), eine Technikboxen (zwischen Königsbolzenaufnahme und Kippspindelmotor) und eine Aufbewahrungsbox unter dem Schutzblech über der hinteren Achse.

Die Akkubox wird über den mitgelieferten Halter am Carsonrahmen verschraubt. In Fahrt- oder Gegenfahrtrichtung verfügt die Box einen Kabeldurchbruch für einen BEC- Akkustecker. Mithilfe von zwei Magneten wird die Akkubox, von oben, verschlossen. Der mitgelieferten Halter besitzt eine Aufnahme für einen Kippschalter. Innenmaße der Akkubox: länge 75mm x breite 20mm x tiefe 48mm

Die Technikbox wird zum einen an der Kippspindelachse eingehängt und zum anderen, über zwei Magnete, an der Vorderseite des Hängerrahmens fixiert. Durch die Aussparung in der Frontwand lässt sich ein standart Servostecker, ggf. für eine IR-Empfangsdiode, durchführen. Im hinteren Bereich sind schon runde- bzw. eckige Öffnungen. Diese sind nur angedeutet und müssen nach eigenem Ermessen bzw. Nutzen freigemacht werden.

Zum Verschließen der Technikbox wird von oben eine Deckplatte verschraubt.

Der Zusammenbau

Vor dem Zusammenbau bitte mit der Teilereihenfolge, Lage und Passgenauigkeit der Einzelteile vertraut machen.

Es hat sich beim Zusammenbau bewährt, zunächst die Einzelteile nur punktuell mit Sekundenkleber zu fixieren und anschließend den fertigen Gesamtaufbau entlang der Fügekanten vollständig mit Modellbau-Plastikkleber zu verkleben.

Da die Bauteile aus Polystyrol gefertigt sind, möglichst sparsam mit Aktivatorspray umgehen, oder aber im Zweifelsfall auf die Benutzung verzichten.

Polystyrol wird durch Einwirkung von Aktivatorsprays kurzzeitig weich und spröde.

Wir empfehlen für die ganzheitliche Verklebung die Verwendung von Modellbau-Plastikkleber.

MDTechShop - Torfstrasse 7 – 71229 Leonberg - Email: team@mdtechshop.de

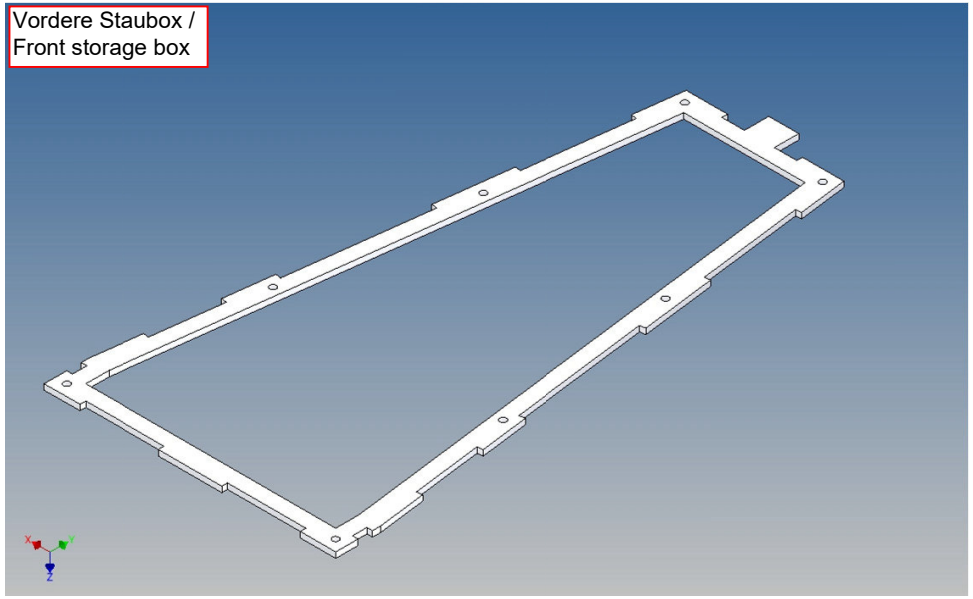
Vordere Staubox /
Front storage box

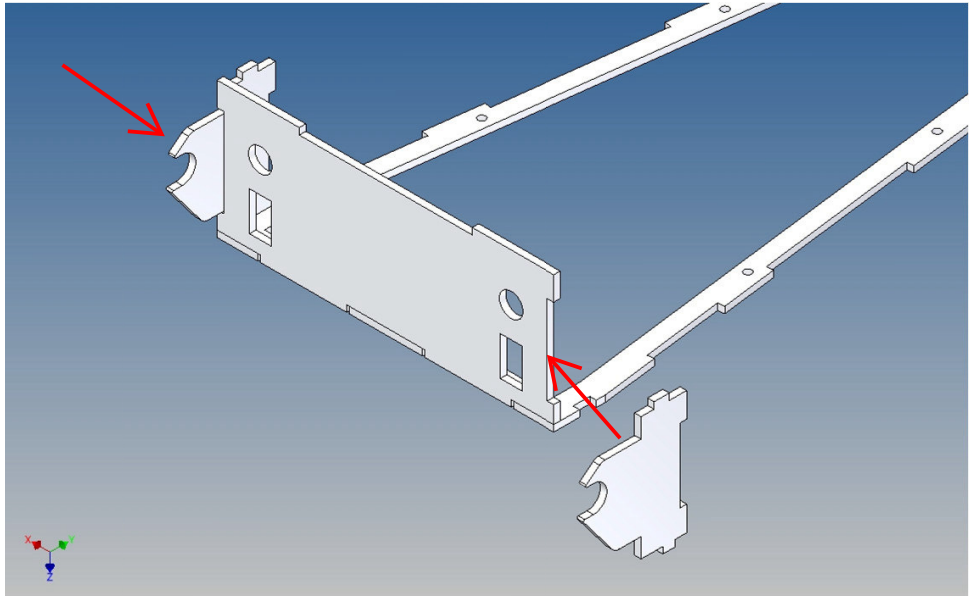

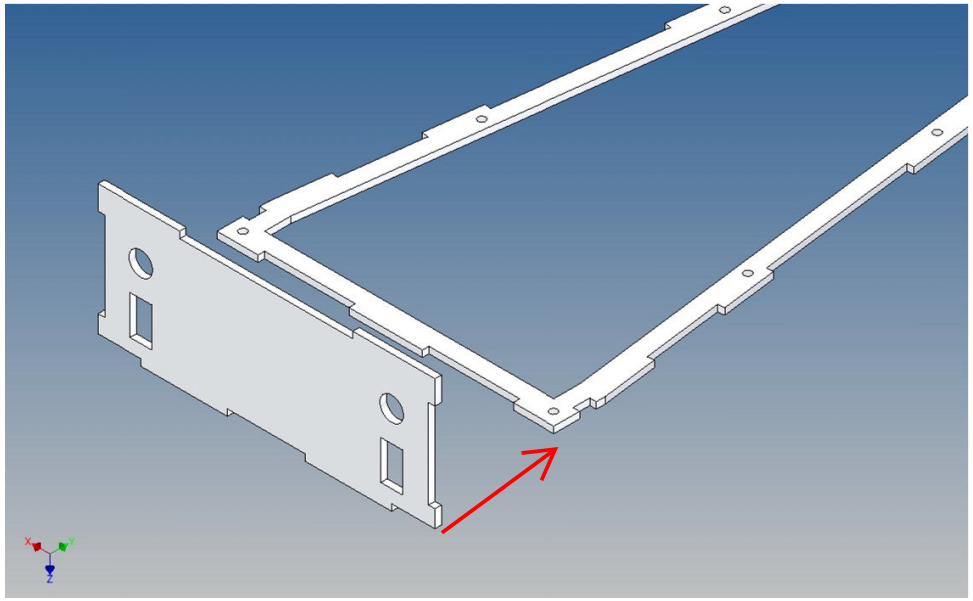

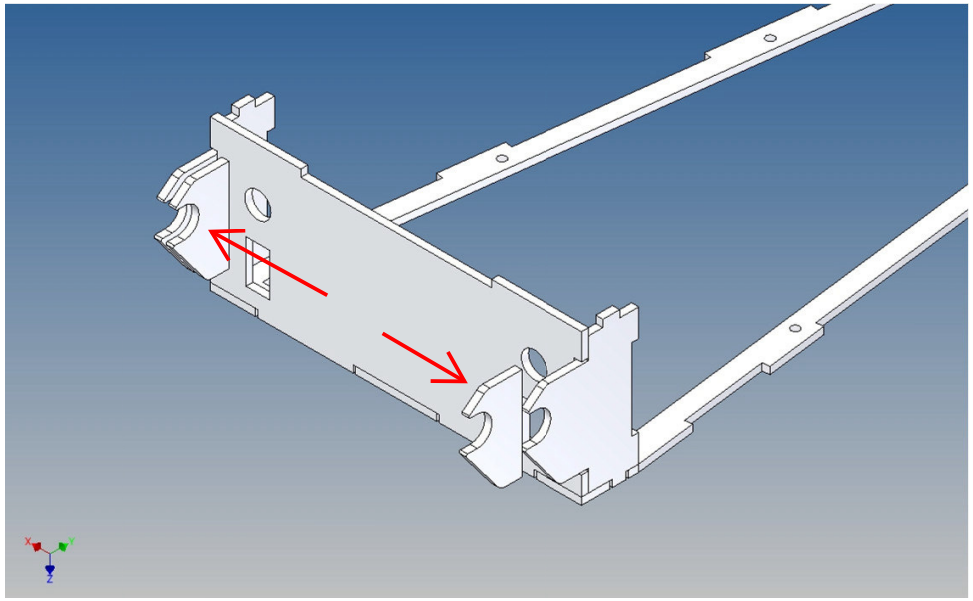

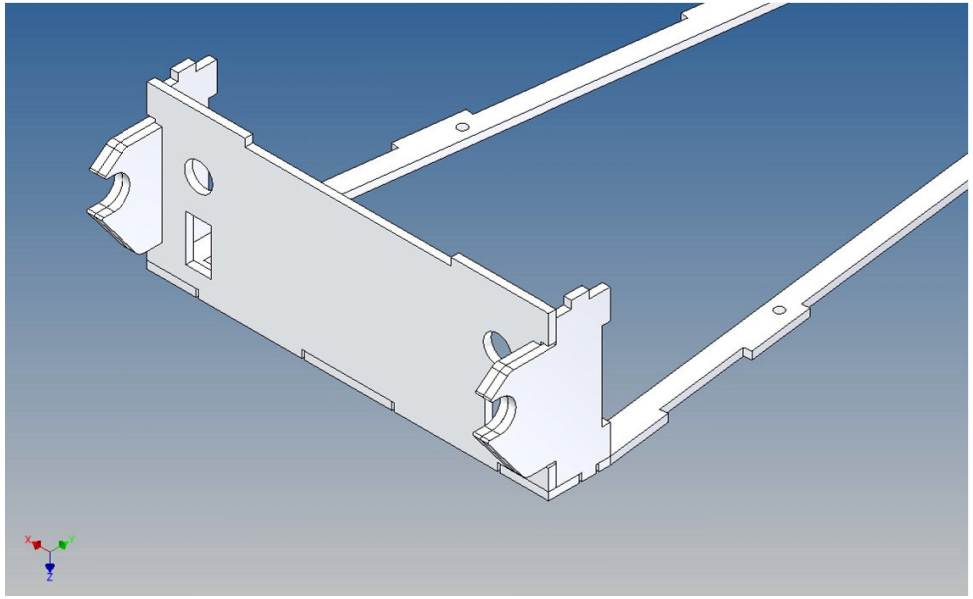

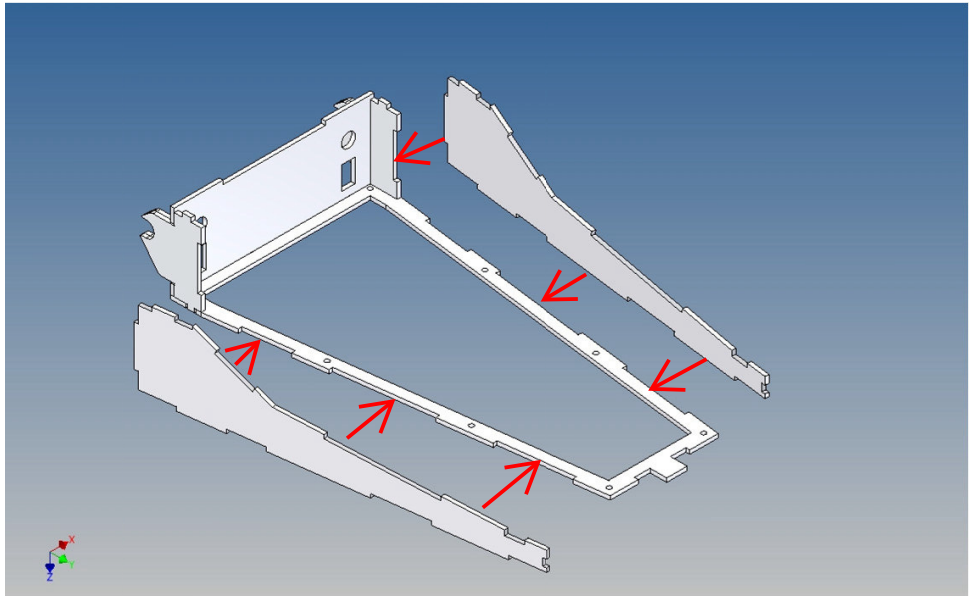

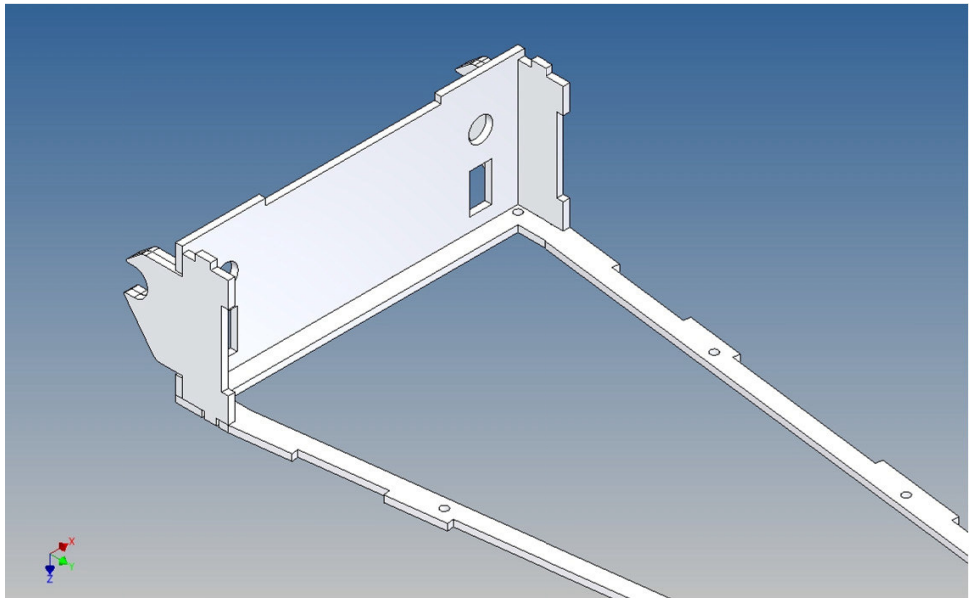

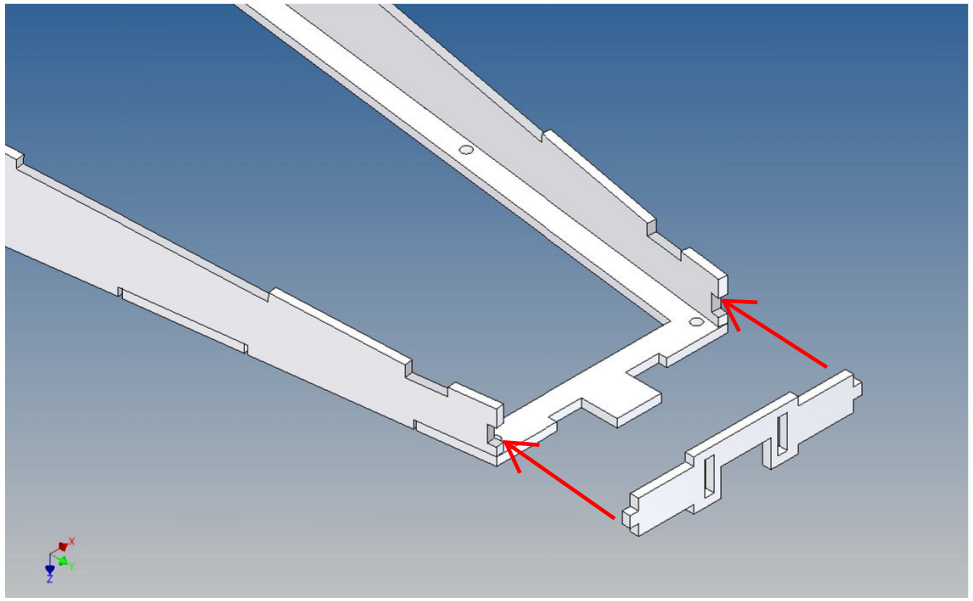

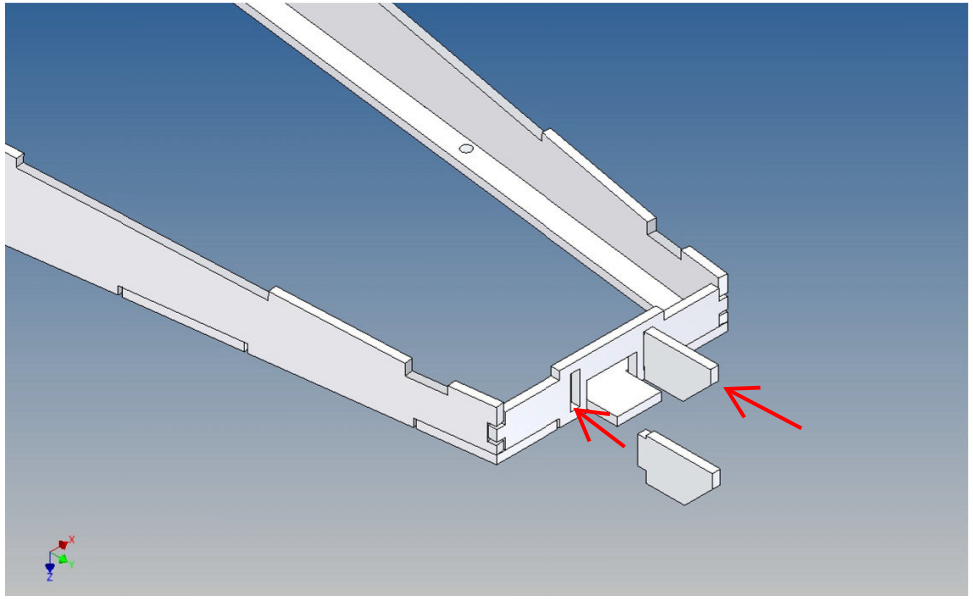

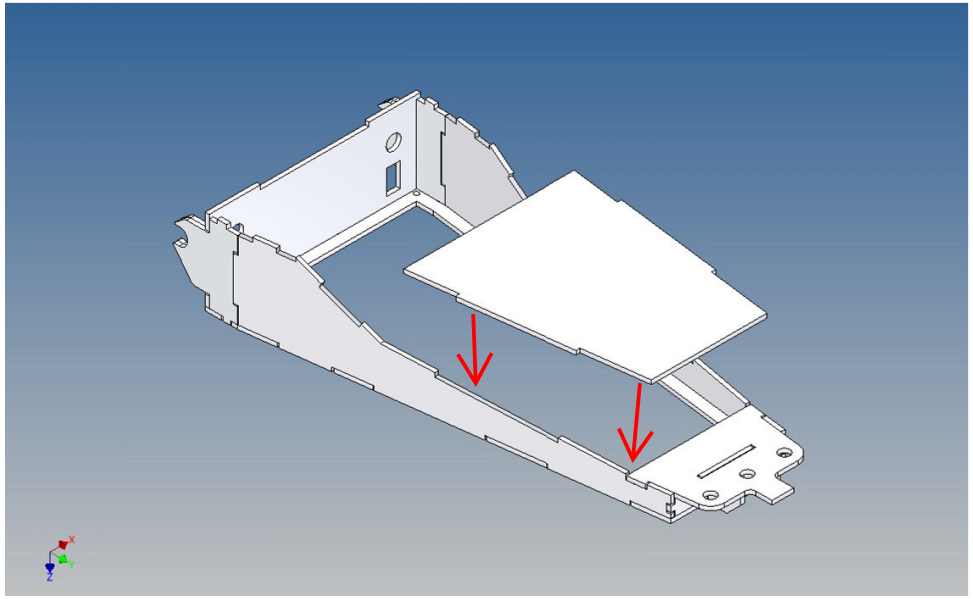

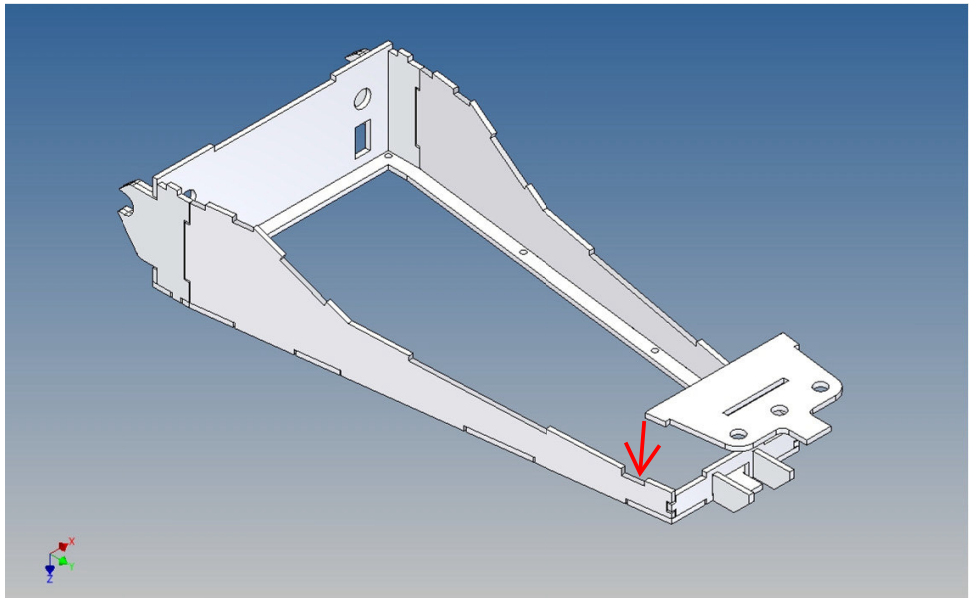

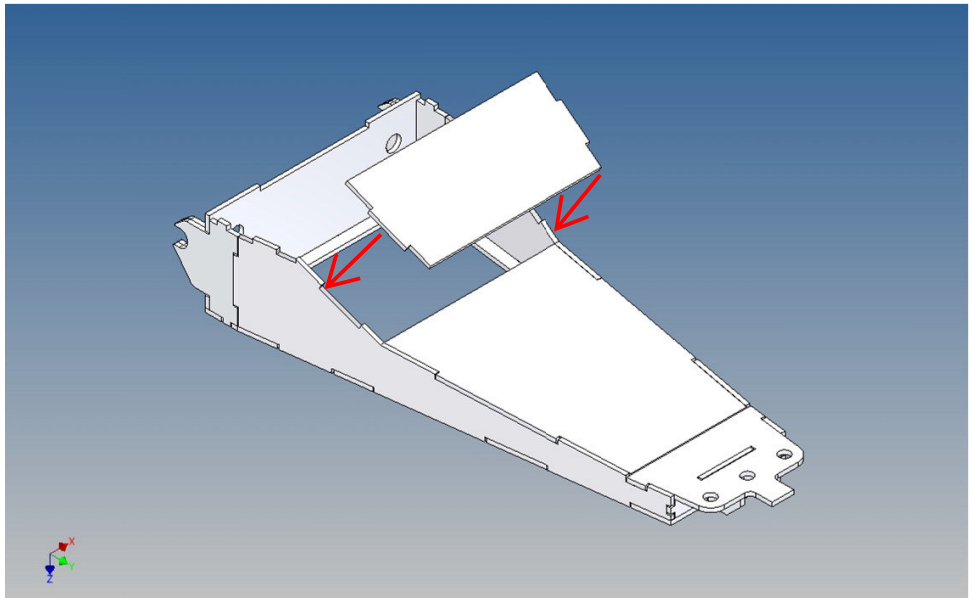

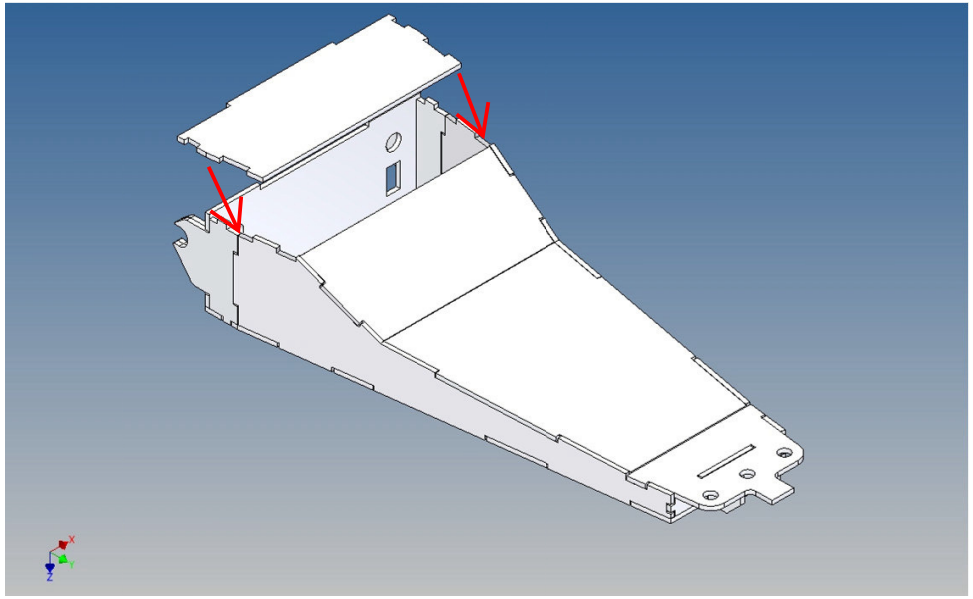

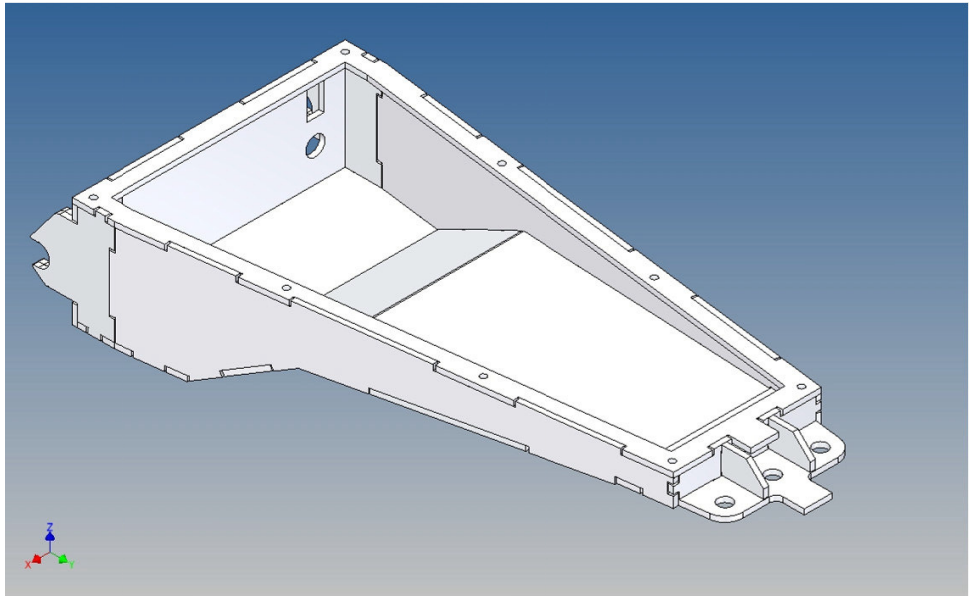

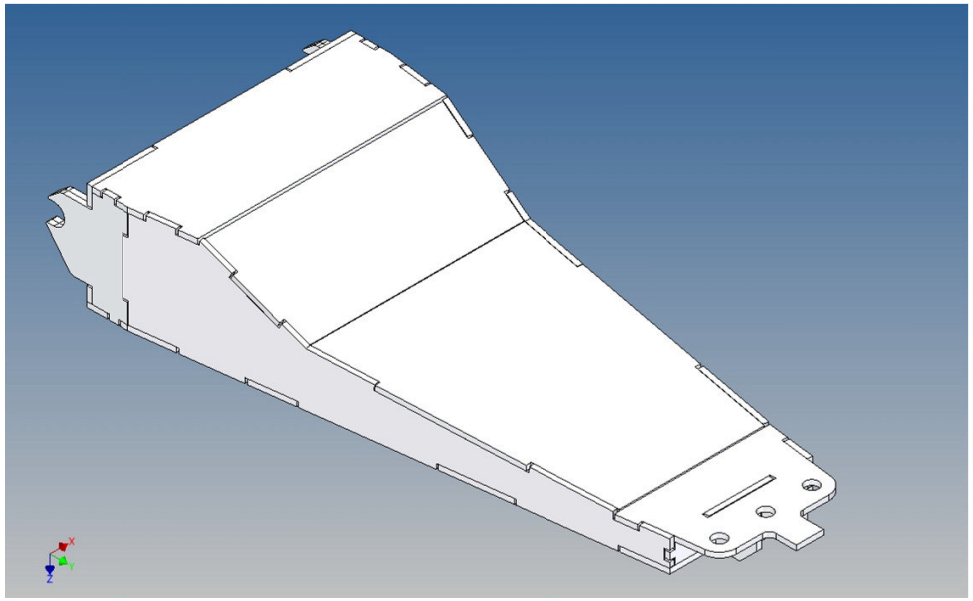

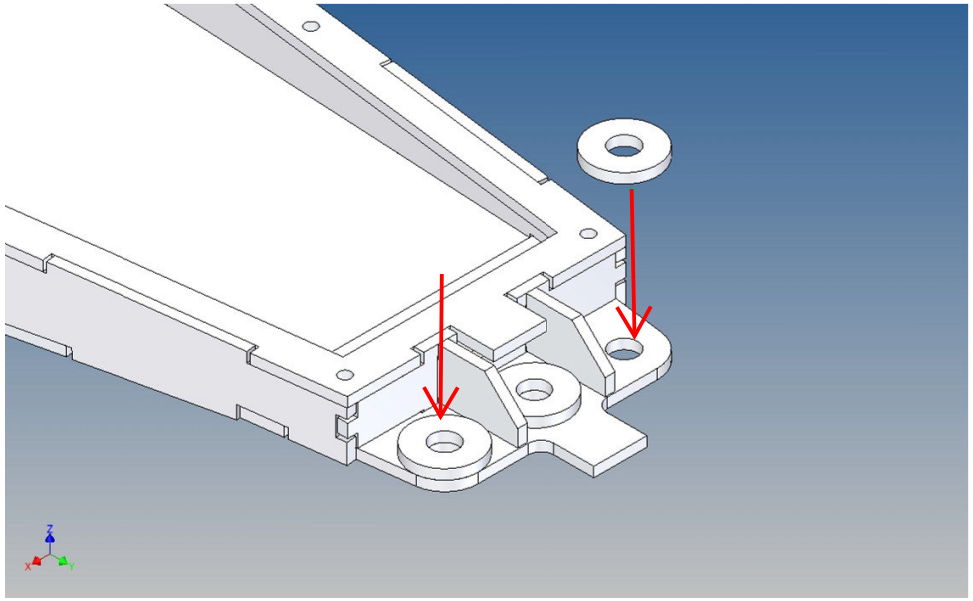

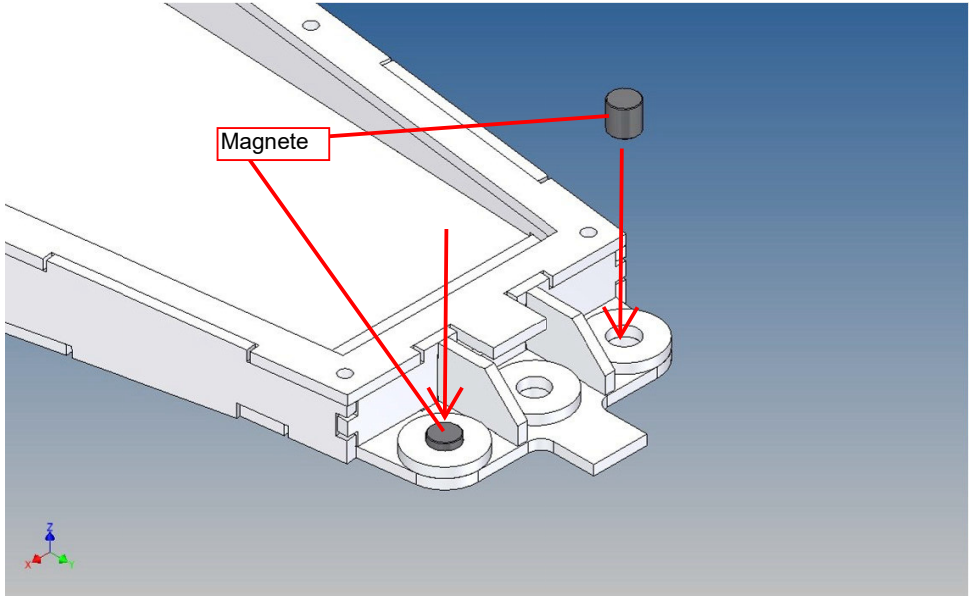
Magnete

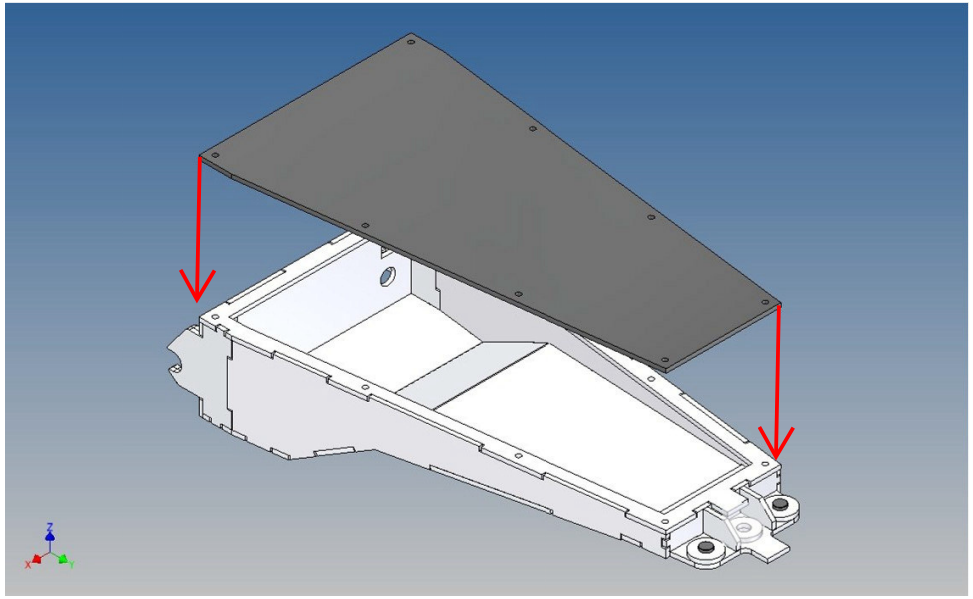

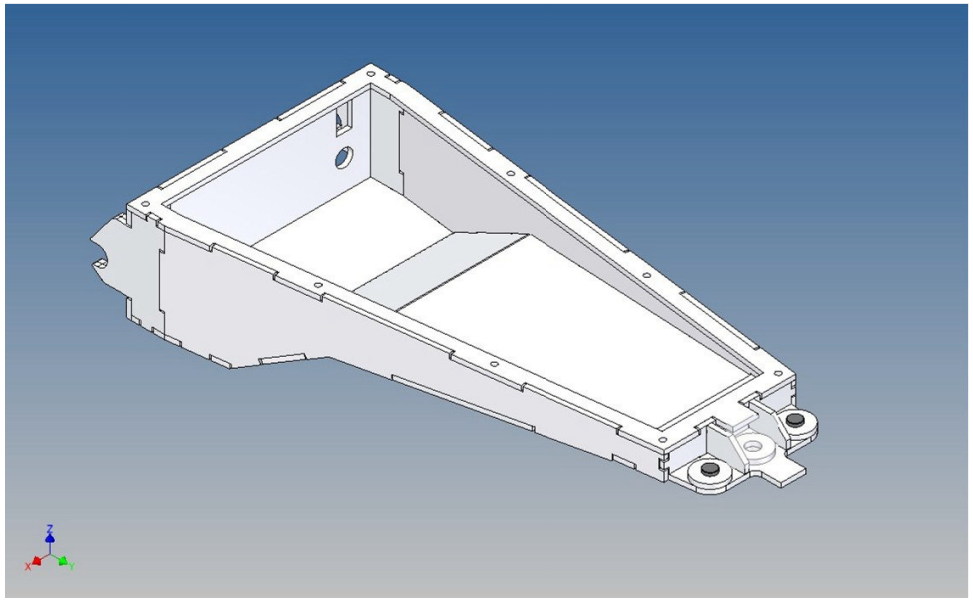

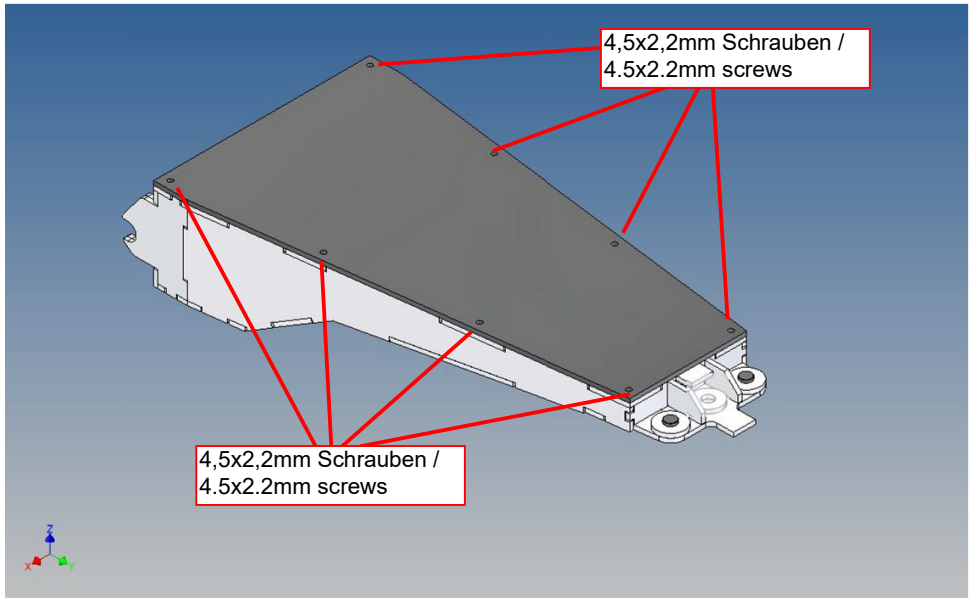
4,5x2,2mm Schrauben /
4.5x2.2mm screws
4,5x2,2mm Schrauben /
4.5x2.2mm screws

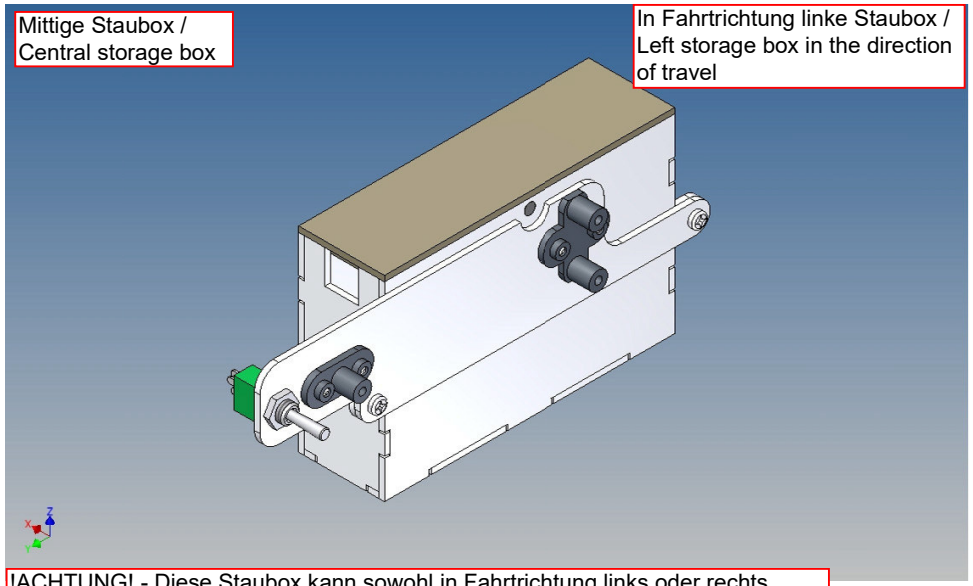

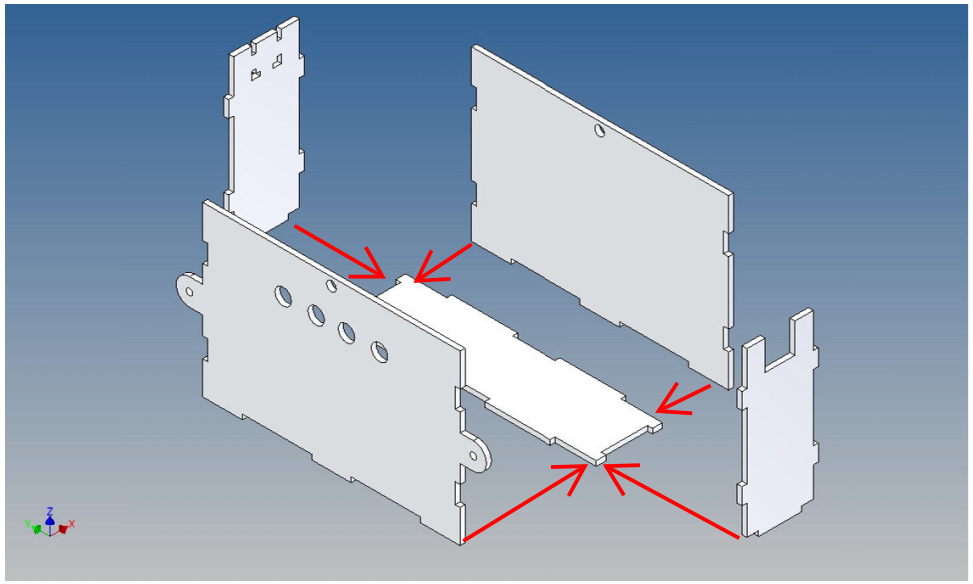

!ACHTUNG! - Diese Staubox kann sowohl in Fahrtrichtung links oder rechts montiert werden. Bei diesen Bauschritten wird eine in Fahrtrichtung montierte rechte Staubox gezeigt. Je nachdem wo Ihr Hubgetriebe verbaut ist. /
!ATTENTION! - This storage box can be mounted on the left or right in the direction of travel. These construction steps show a right storage box mounted in the direction of travel. Depending on where your lifting gear is installed.

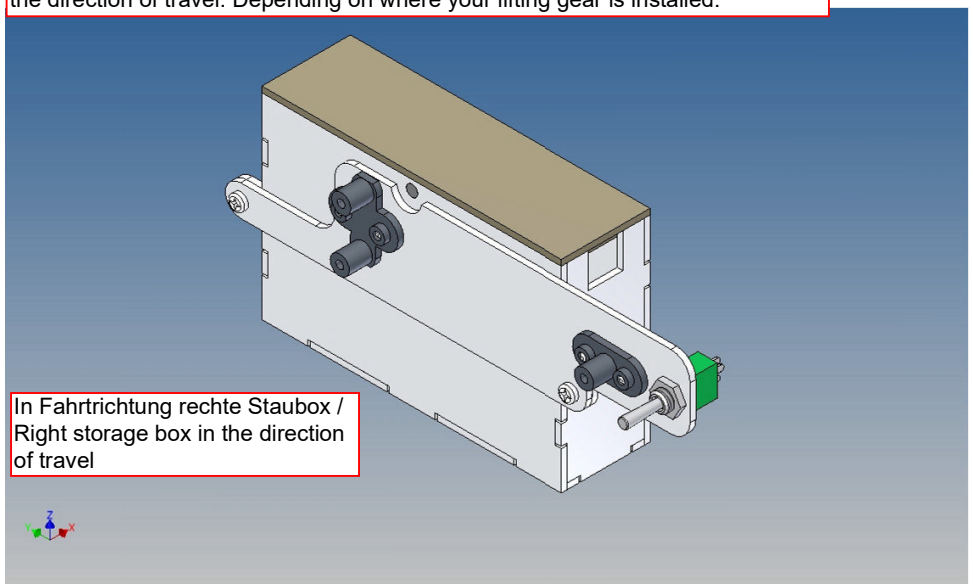

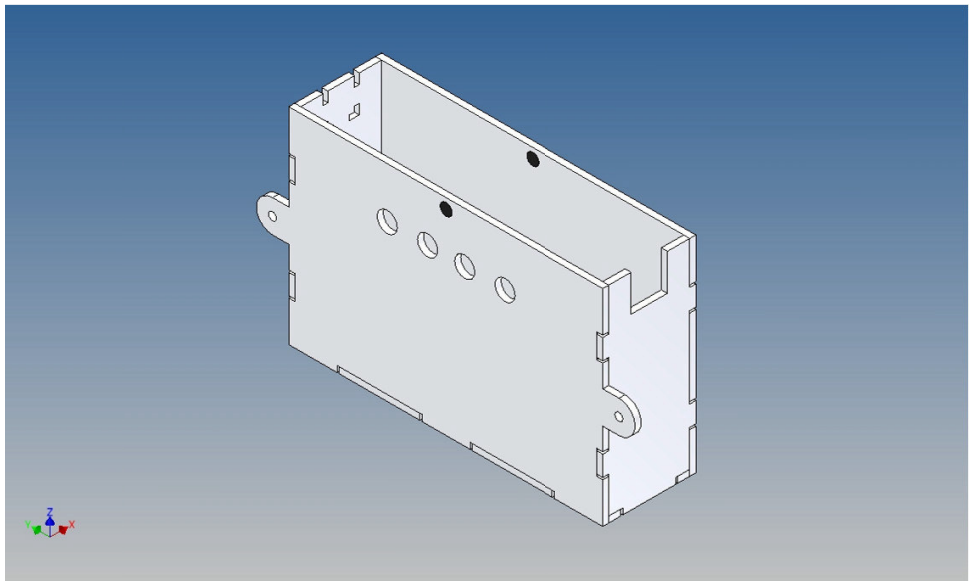

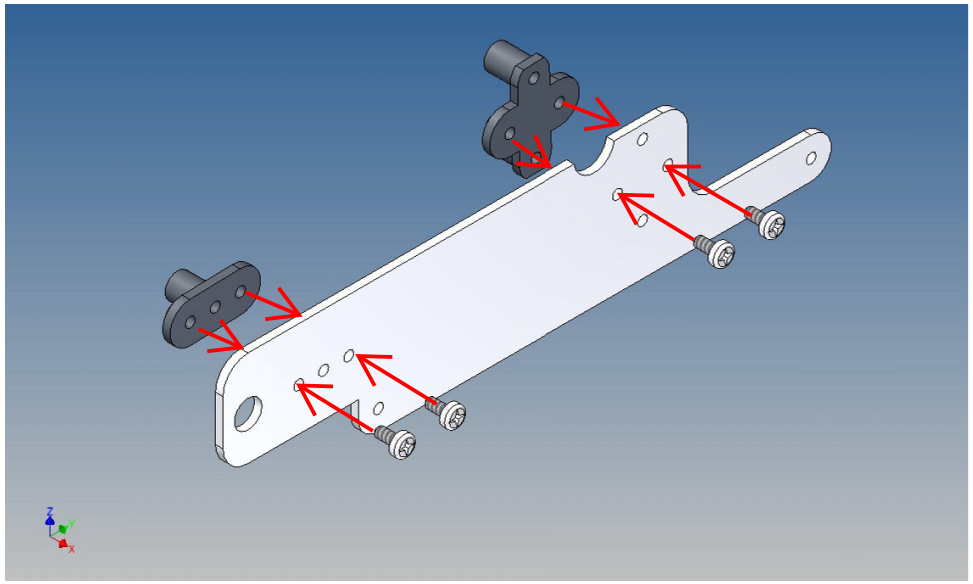

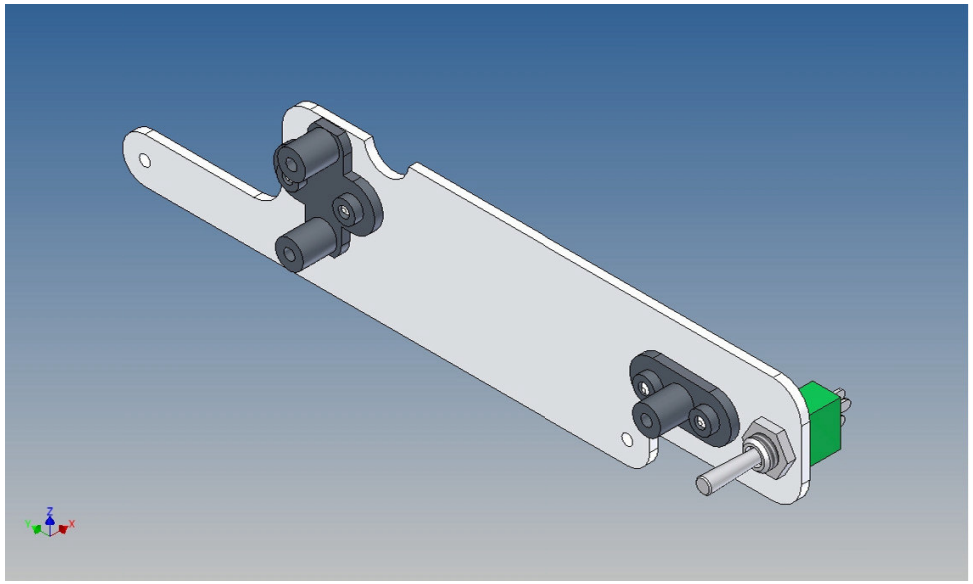

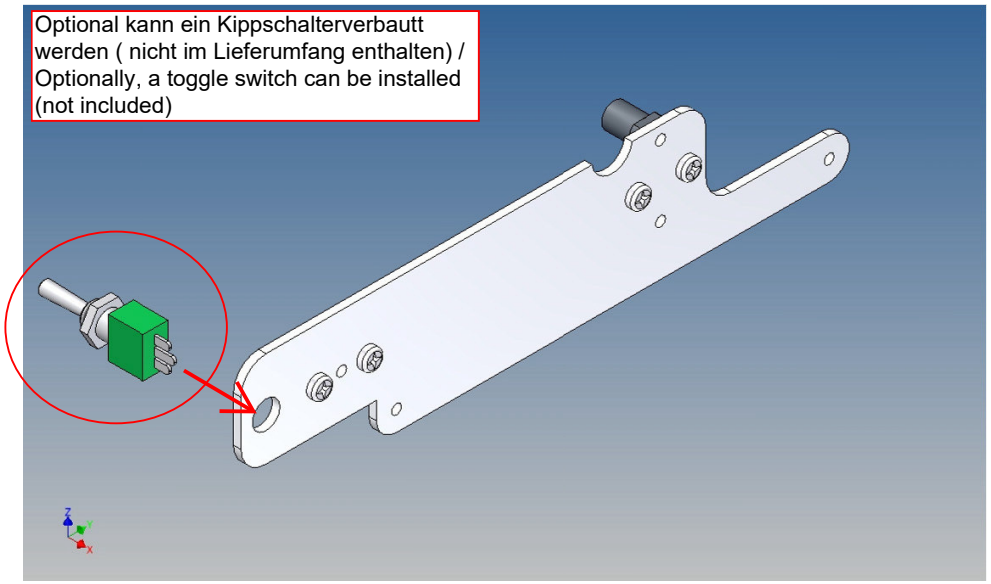
Optional kann ein Kippschalterverbautt werden (nicht im Lieferumfang enthalten) / Optionally, a toggle switch can be installed (not included)

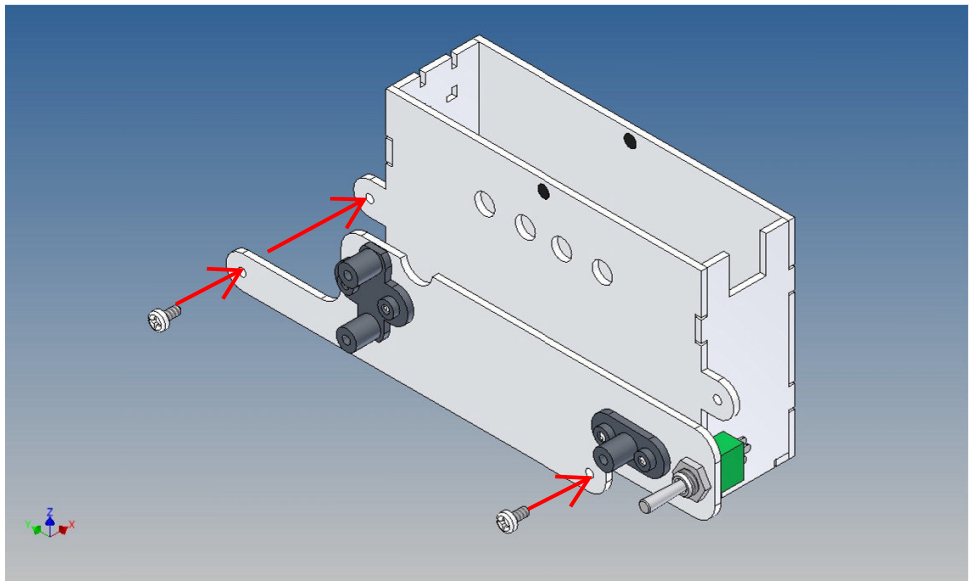

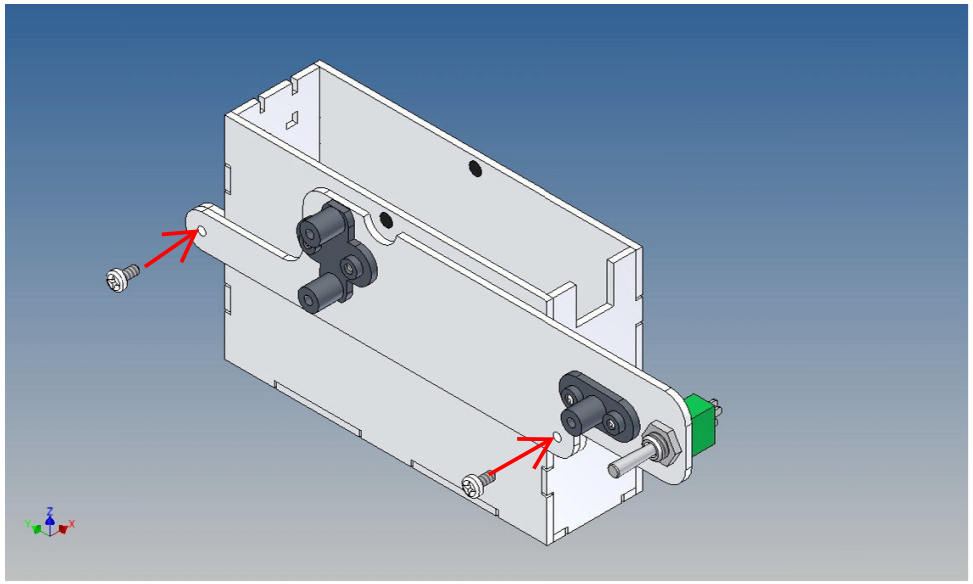

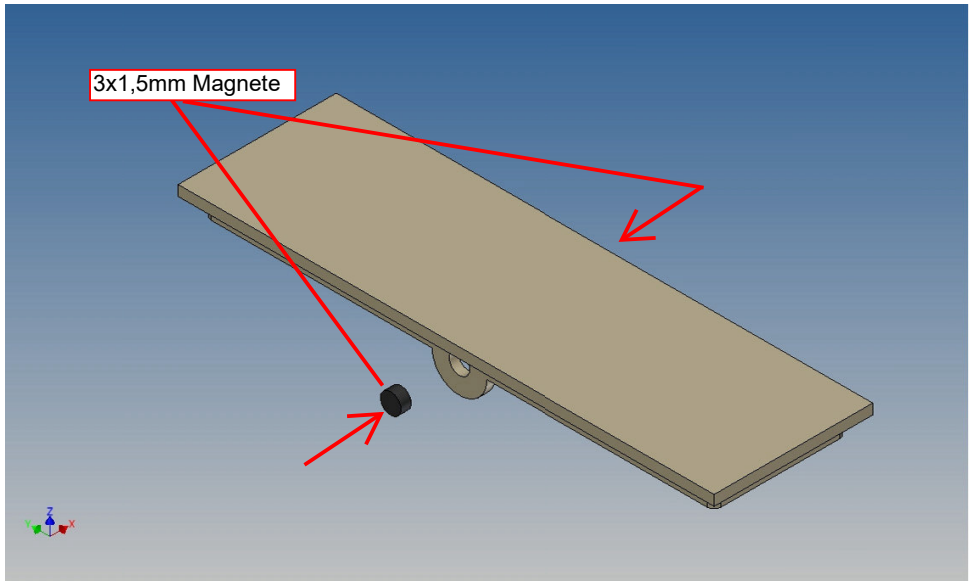
3x1,5mm Magnete

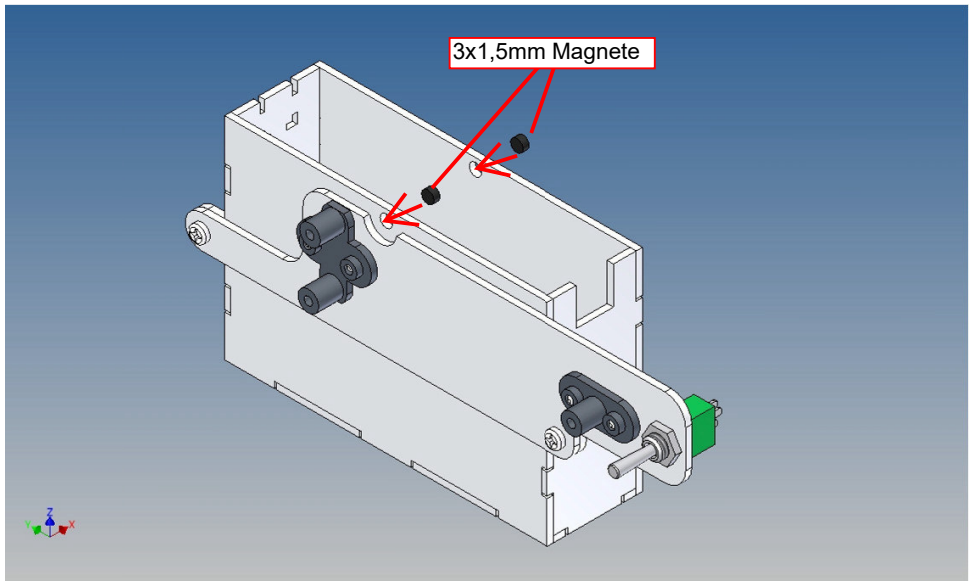
3x1,5mm Magnete

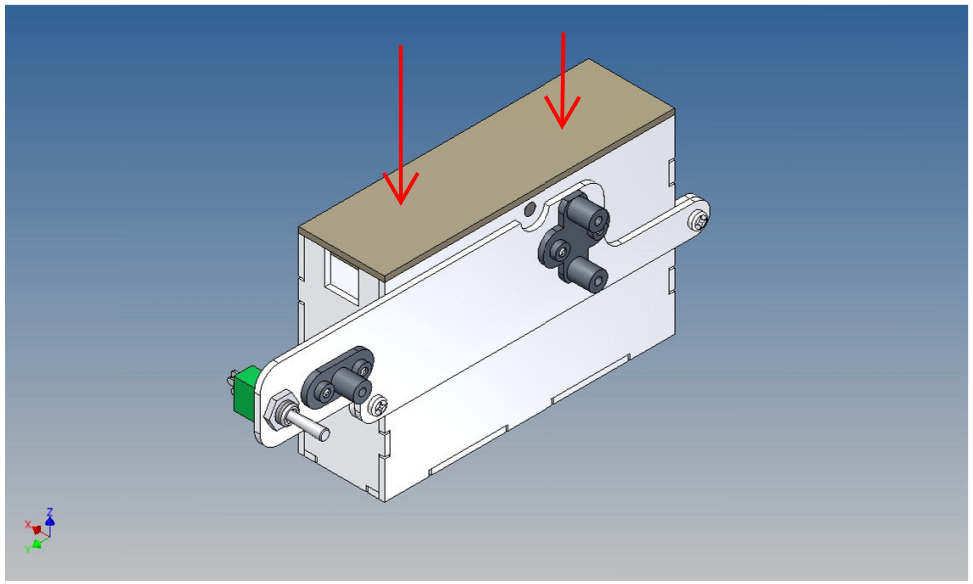

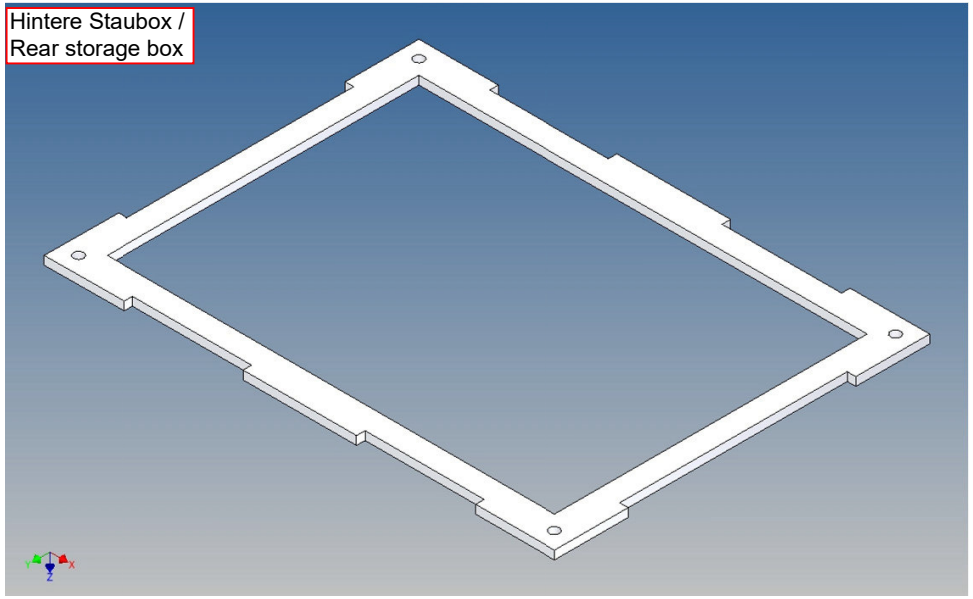
Hintere Staubox /
Rear storage box

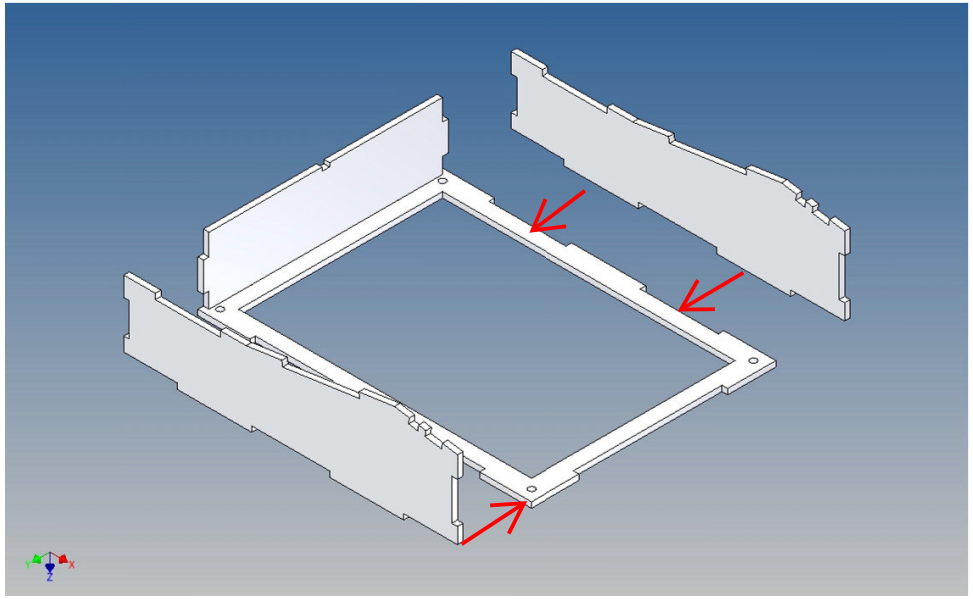

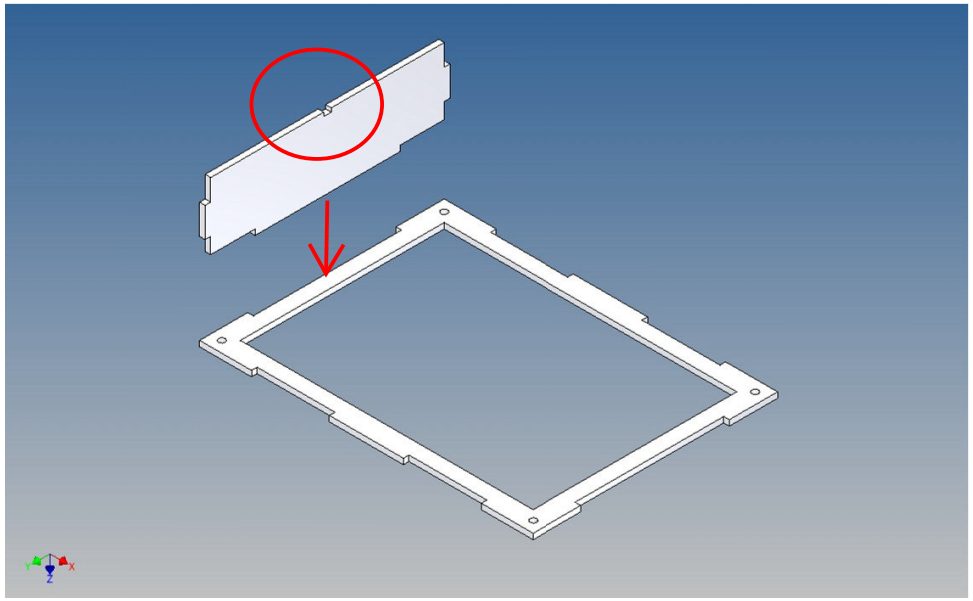

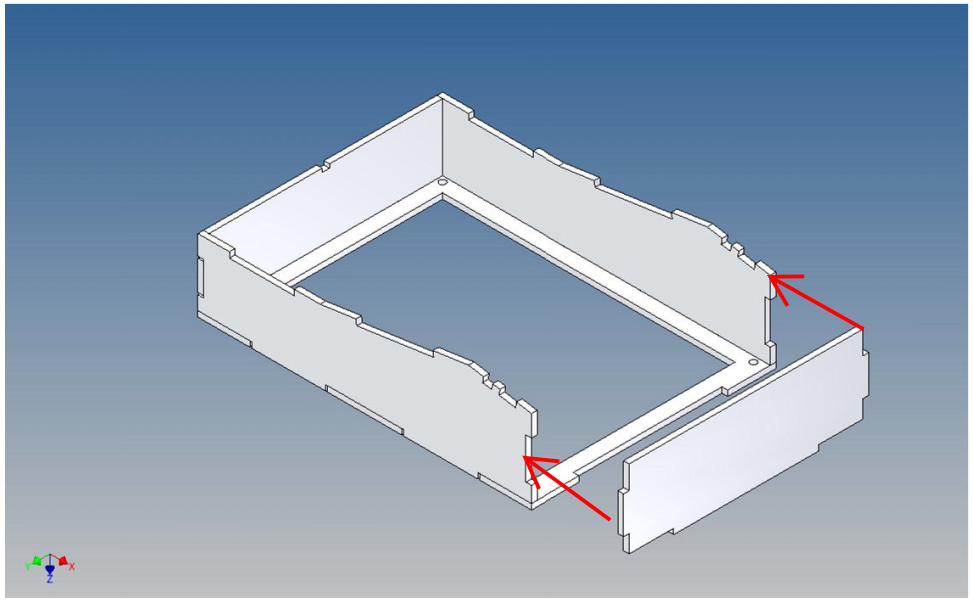

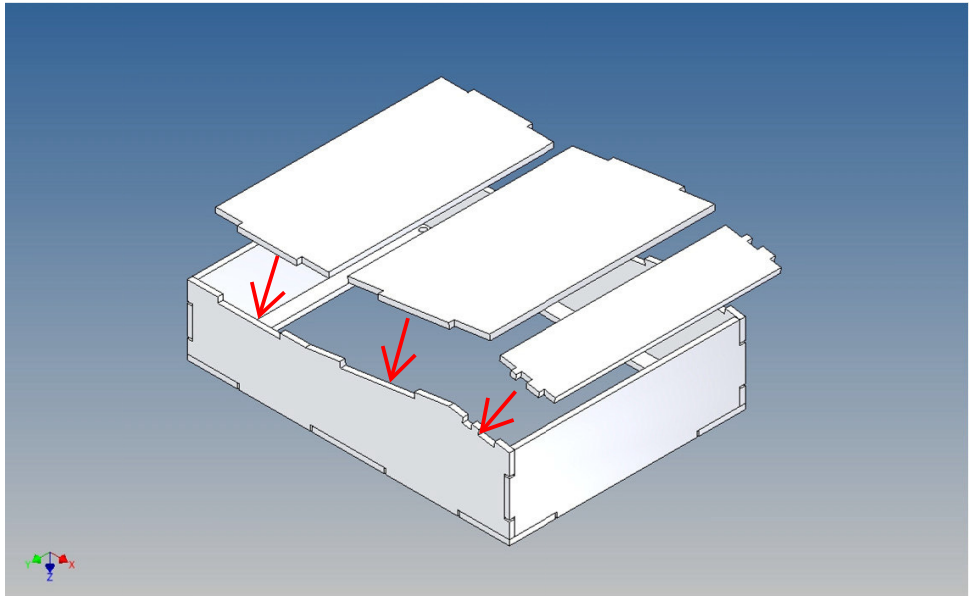

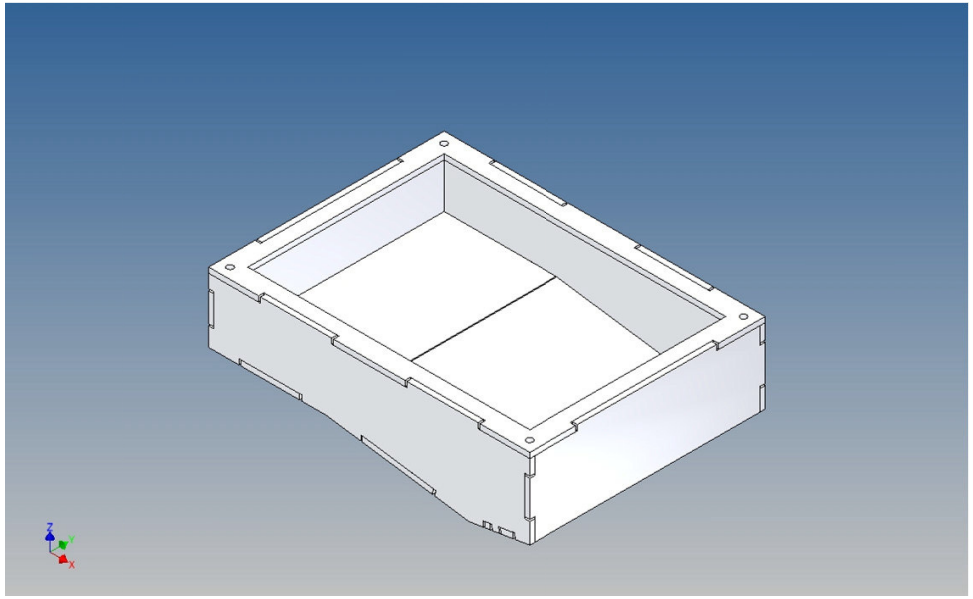

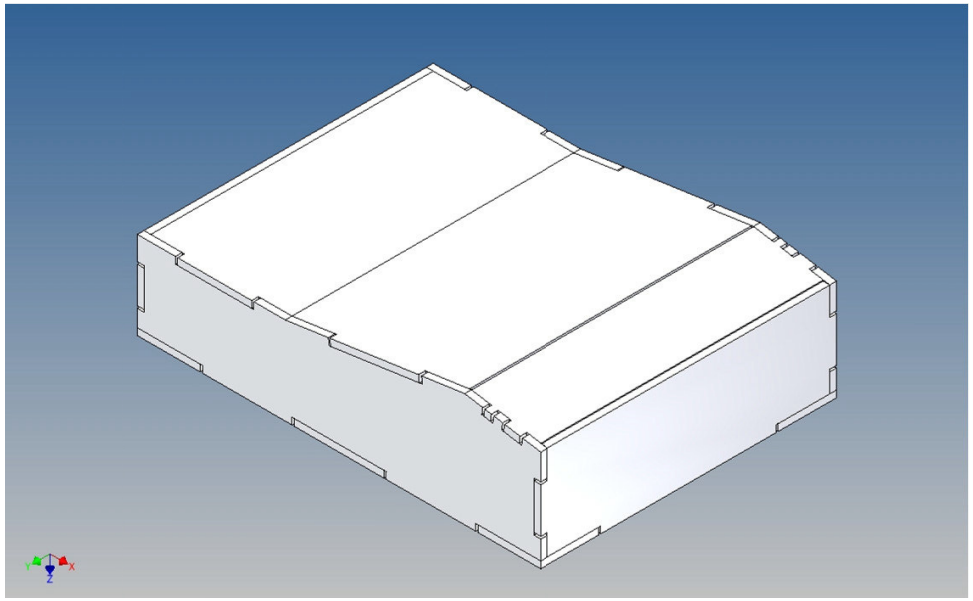

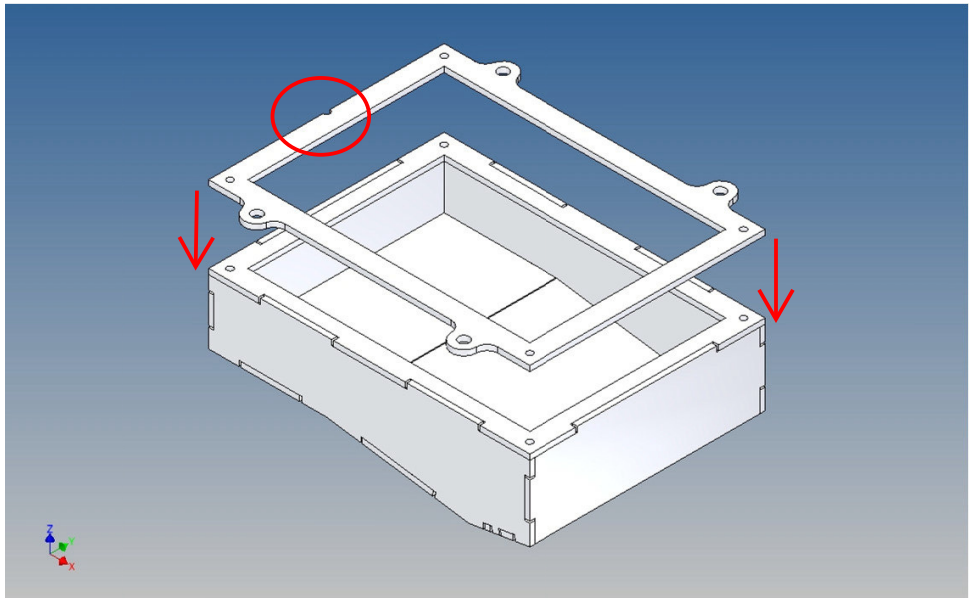

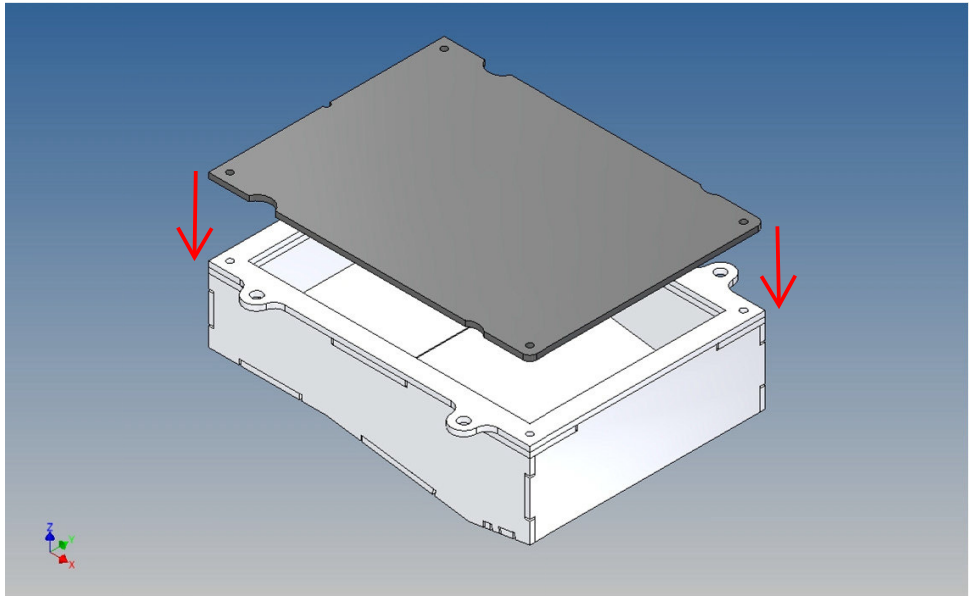

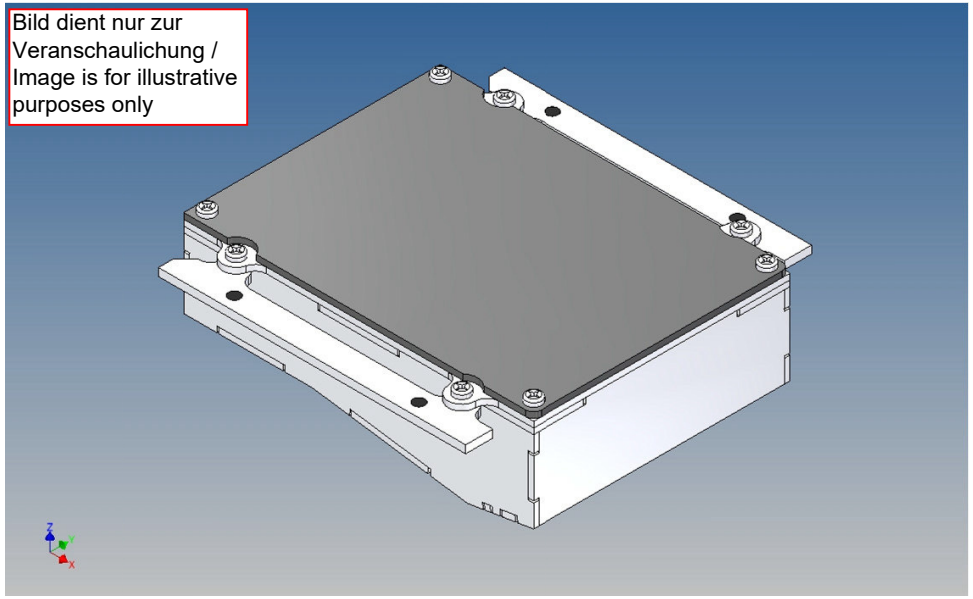
Bild dient nur zur
Veranschaulichung /
Image is for illustrative
purposes only

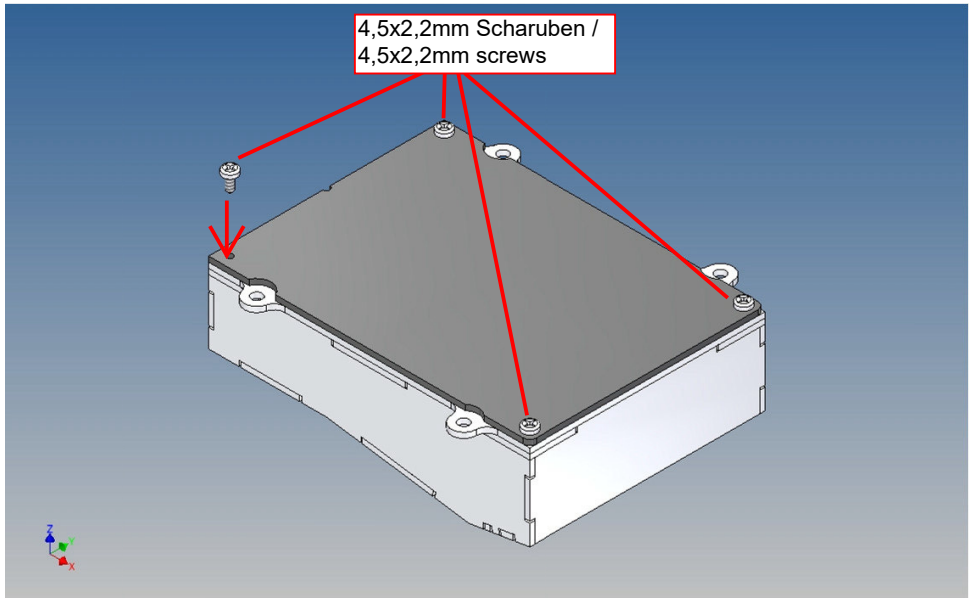
4,5x2,2mm Scharuben /
4,5x2,2mm screws

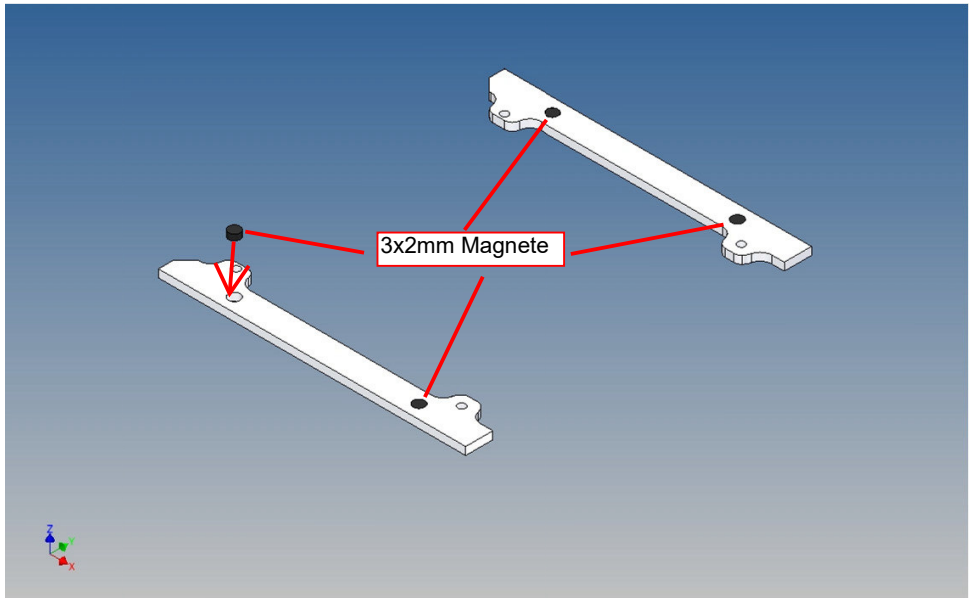
3x2mm Magnete

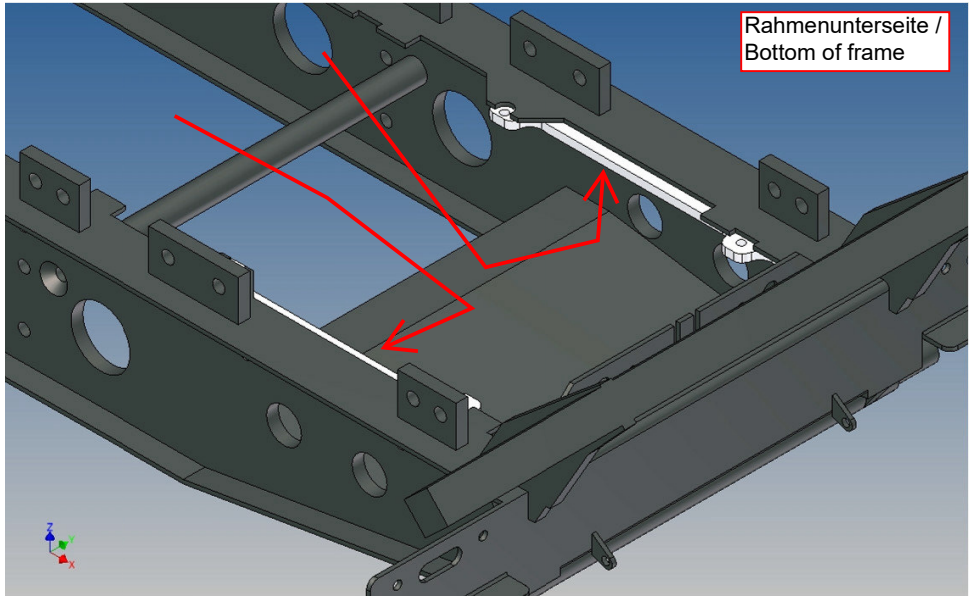
Rahmenunterseite /
Bottom of frame

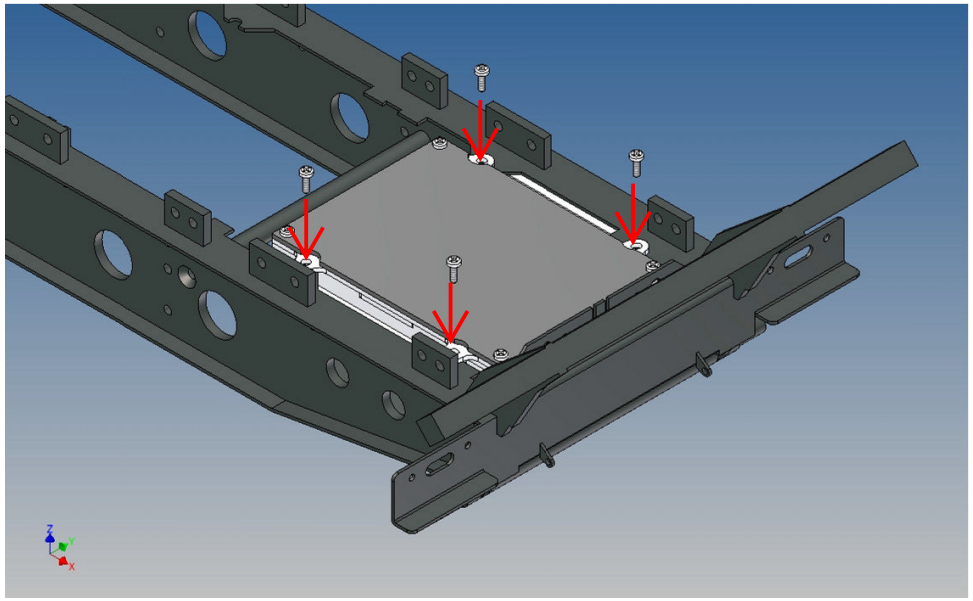

Anmerkungen:

Viel Spaß und gutes Gelingen wünscht das MDTechShop-Team

www.MDTechShop.de

Bei Fragen oder Ersatzteilwünsche bitte kurze Mail schicken.

Achtung:
Dies ist kein Spielzeug, enthält Kleinteile, von Kleinkindern fernhalten !