Bauanleitung

Stauboxenset für Carson
Muldenkipper 2/3-Achs Auflieger M1:14

Best.-Nr.: 2023-9345-MU3

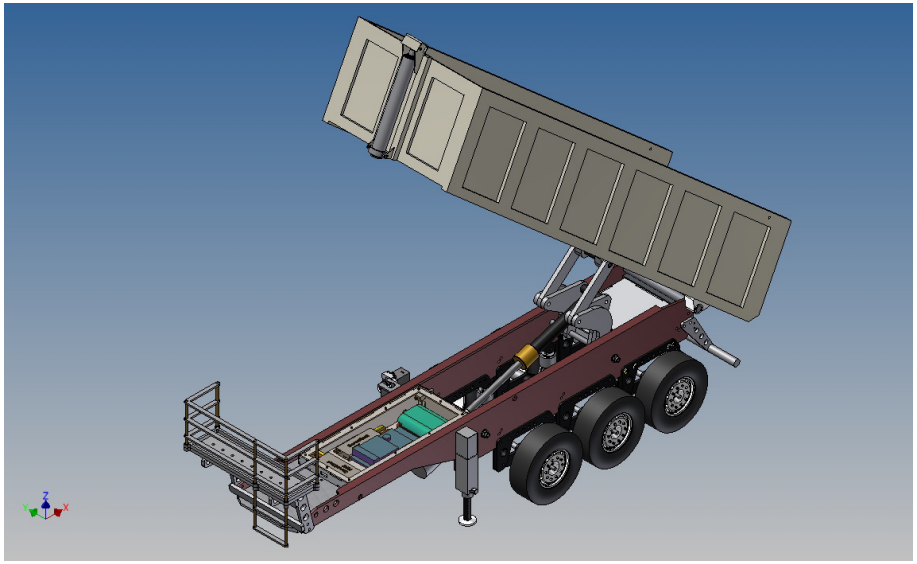

Version 1.0 – 20.07.2023

Beschreibung

Dieser Teilesatz ist für ein Stauboxenset für Carson Muldenkipper 2/3-Achs Auflieger (Art.-Nr. 500907050) M1:14 konzipiert.

Hierbei handelt es sich um zwei Aufbewahrungsboxen für Technik bzw. Akkus.

Die vordere Staubox wird zum einen an der Kippspindelachse eingehängt und zum anderen, mit einer M3 Schraube, an der Alu-Platte des Königsbolzens fixiert.

Seitlich bzw. im hinteren Bereich sind schon runde- bzw. eckige Öffnungen vorgesehen. Diese sind nur angedeutet und müssen nach eigenem Ermessen bzw. Nutzen freigemacht werden.

Die hintere Staubox wird an die Achsaufhängung, der letzten Achse, angeschraubt. Hierfür die zwei äußersten Muttern entfernen und mit den übriggebliebenen Schrauben befestigen.

Die Staubox hat selber keine vordefinierten Kabelöffnungen.

Ein IR-Lichtmodul (SM-IR-16-2) von der Firma Beier-Electonic wurde Testweise als Beispiel für zukünftige Technik platziert.

Der Zusammenbau

Vor dem Zusammenbau bitte mit der Teilereihenfolge, Lage und Passgenauigkeit der Einzelteile vertraut machen.

Es hat sich beim Zusammenbau bewährt, zunächst die Einzelteile nur punktuell mit Sekundenkleber zu fixieren und anschließend den fertigen Gesamtaufbau entlang der Fügekanten vollständig mit Modellbau-Plastikkleber zu verkleben.

Da die Bauteile aus Polystyrol gefertigt sind, möglichst sparsam mit Aktivatorspray umgehen, oder aber im Zweifelsfall auf die Benutzung verzichten.

Polystyrol wird durch Einwirkung von Aktivatorsprays kurzzeitig weich und spröde.

Wir empfehlen für die ganzheitliche Verklebung die Verwendung von Modellbau-Plastikkleber.

MDTechShop - Torfstrasse 7 – 71229 Leonberg - Email: team@mdtechshop.de

Vordere Staubox /
Front storage box

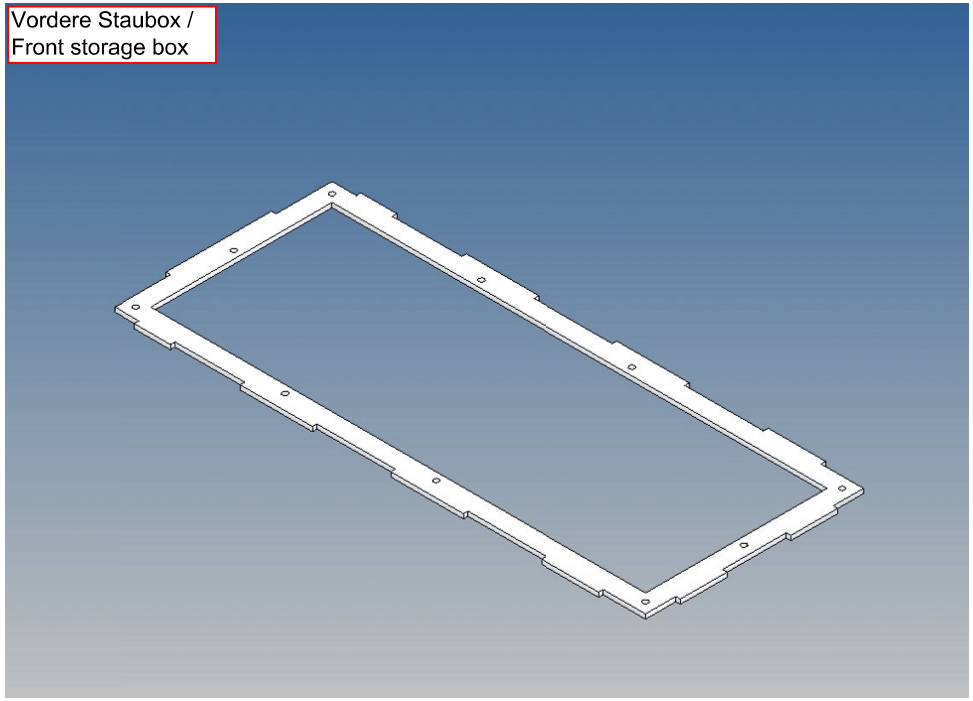

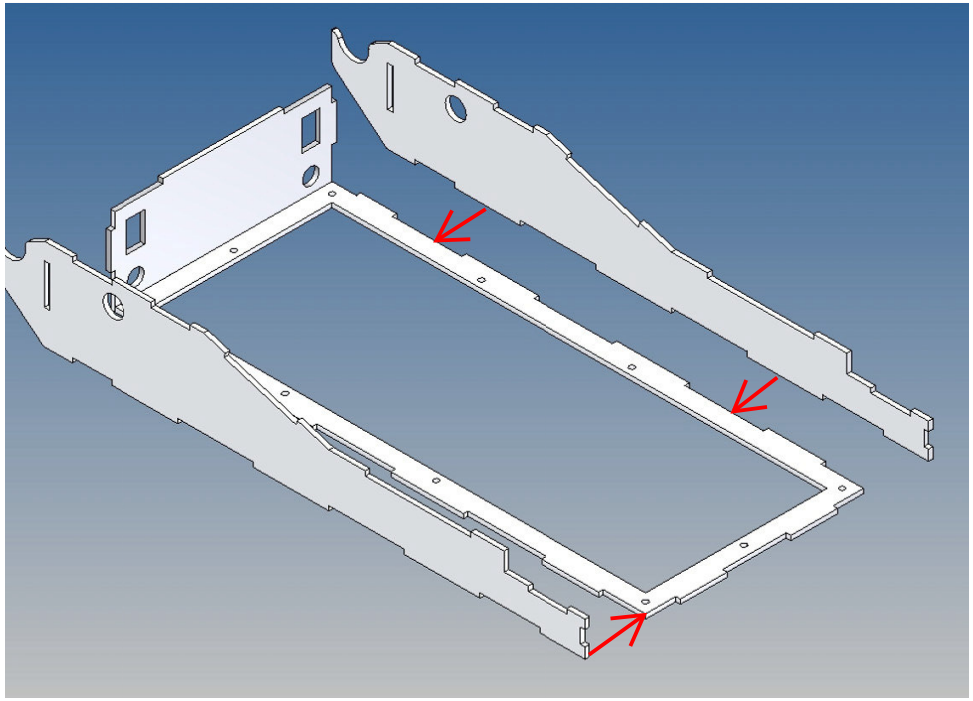

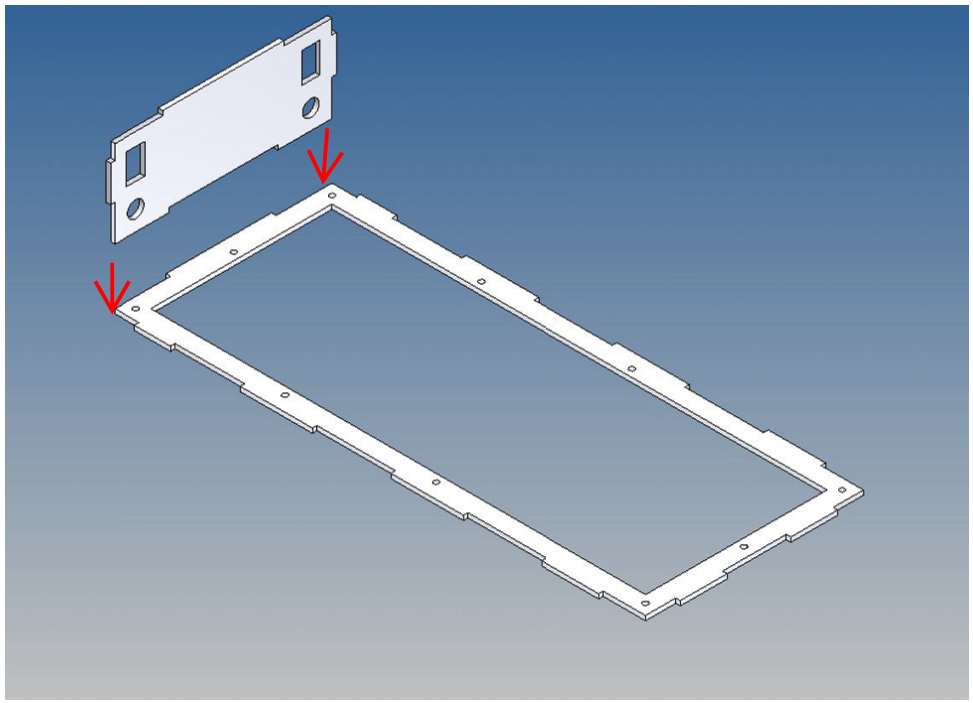

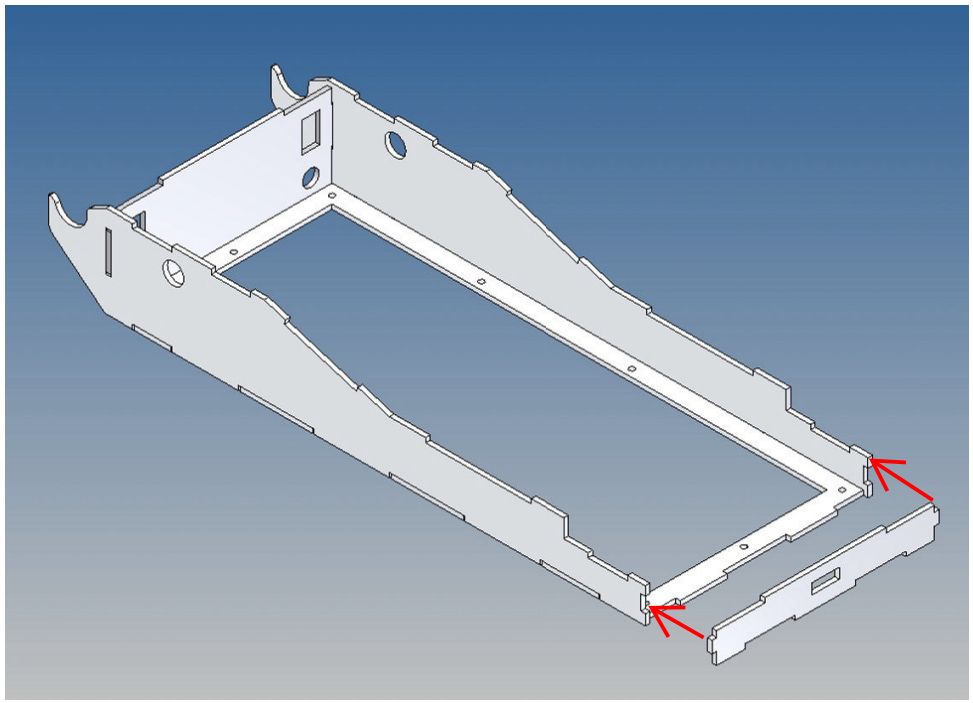

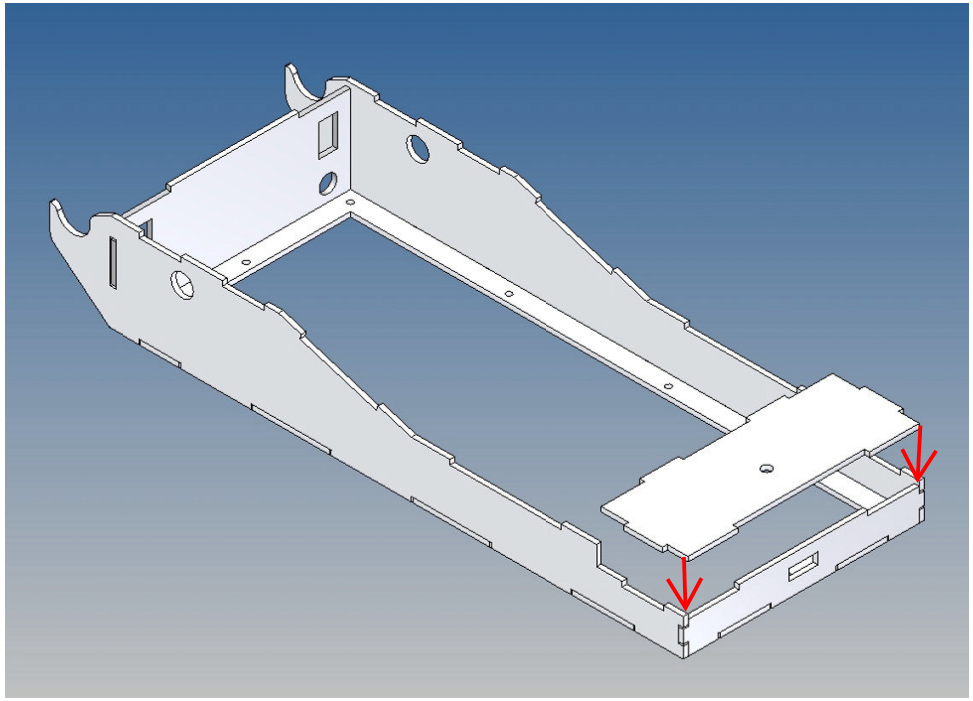

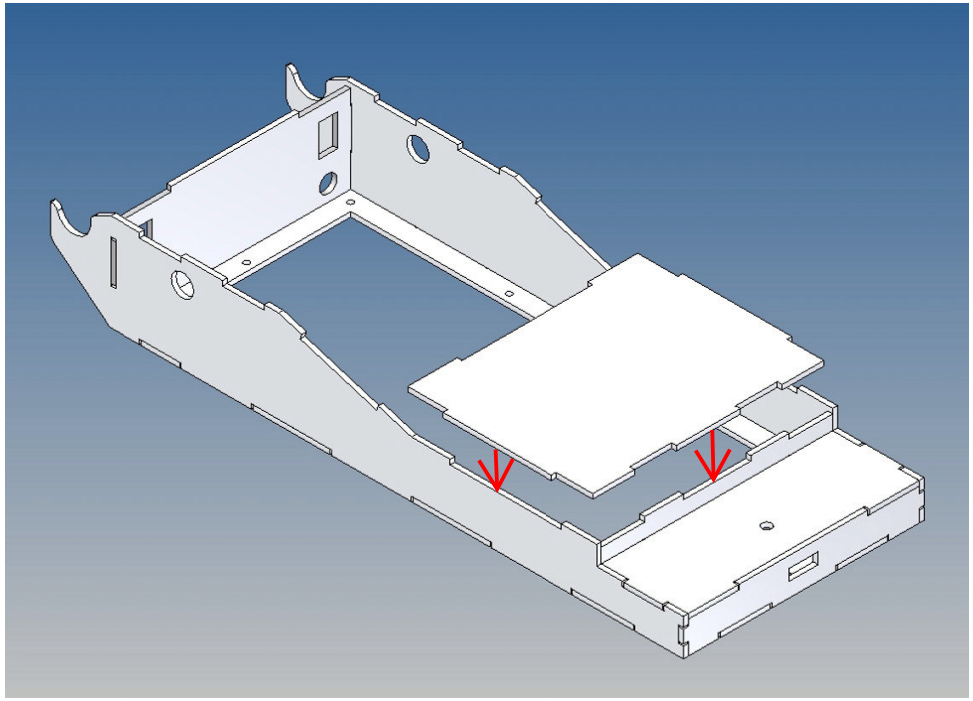

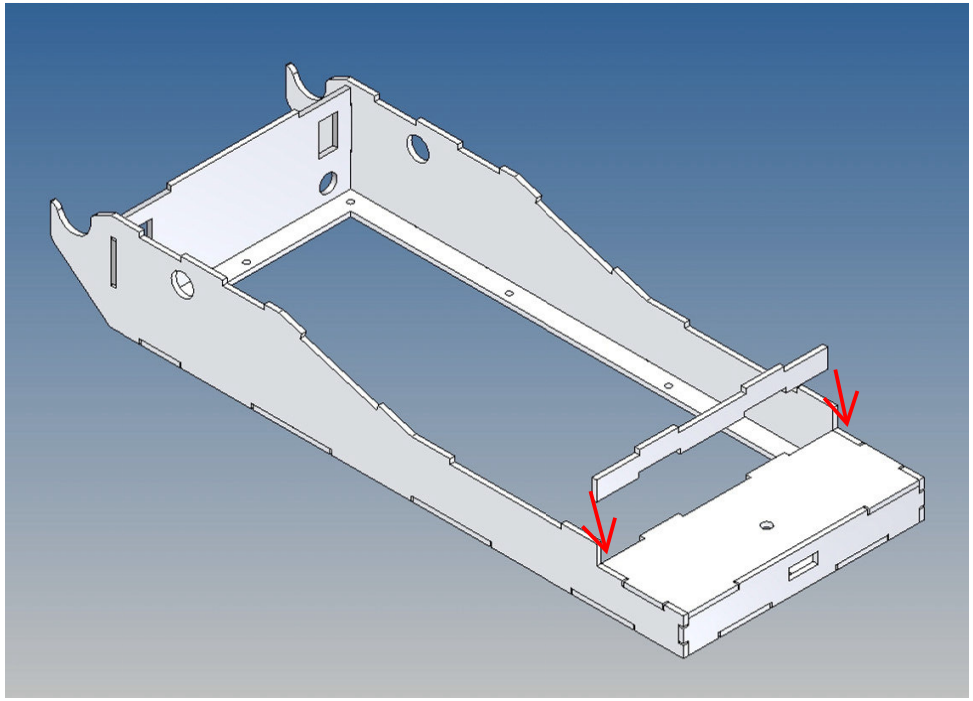

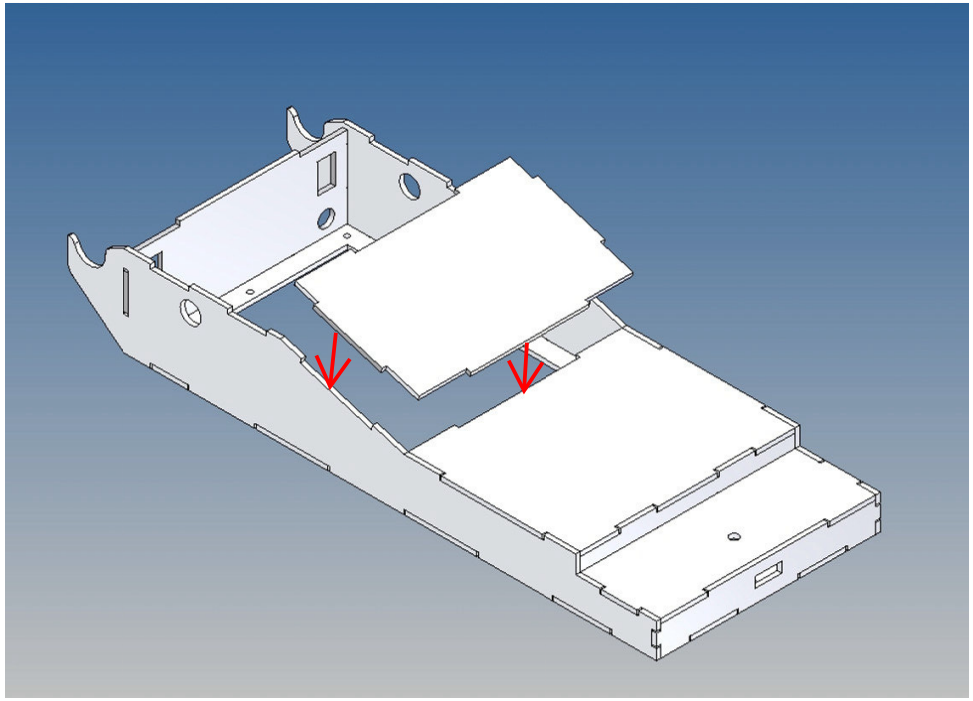

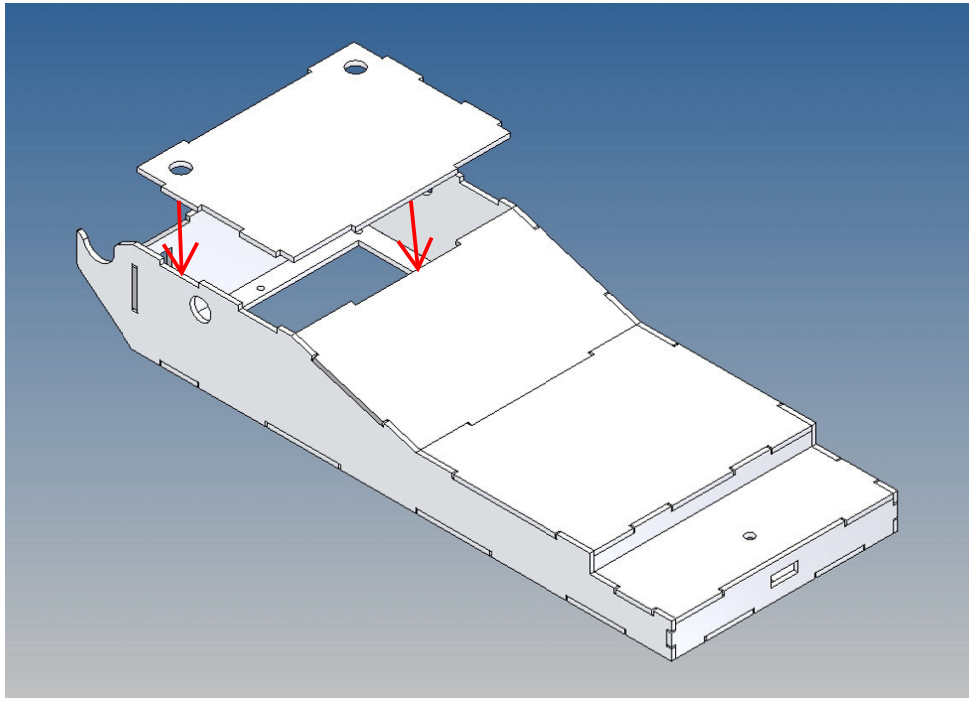

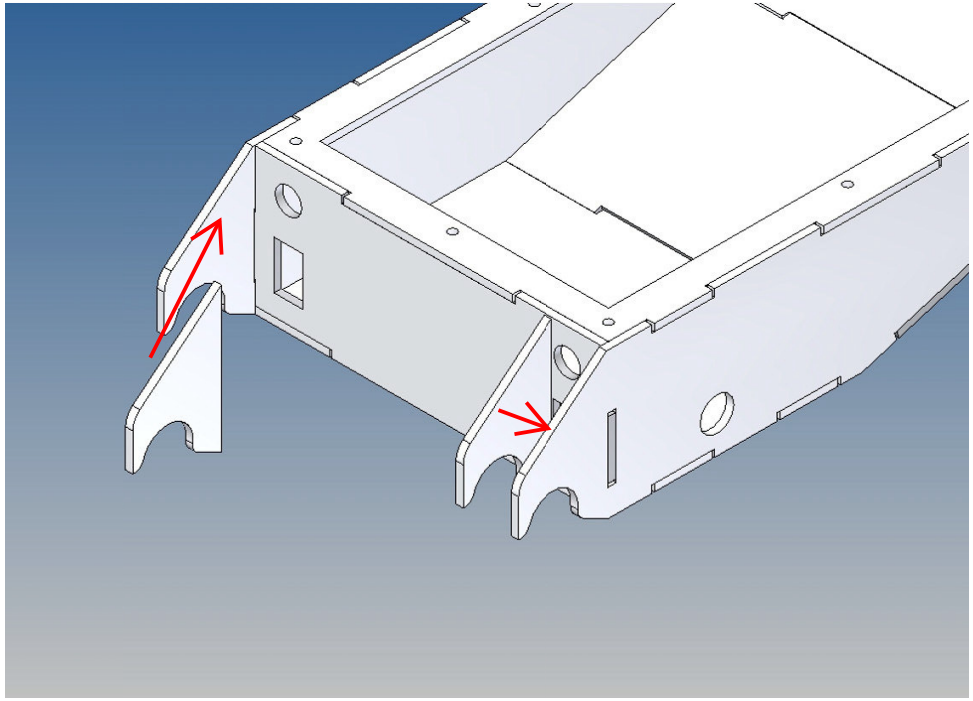

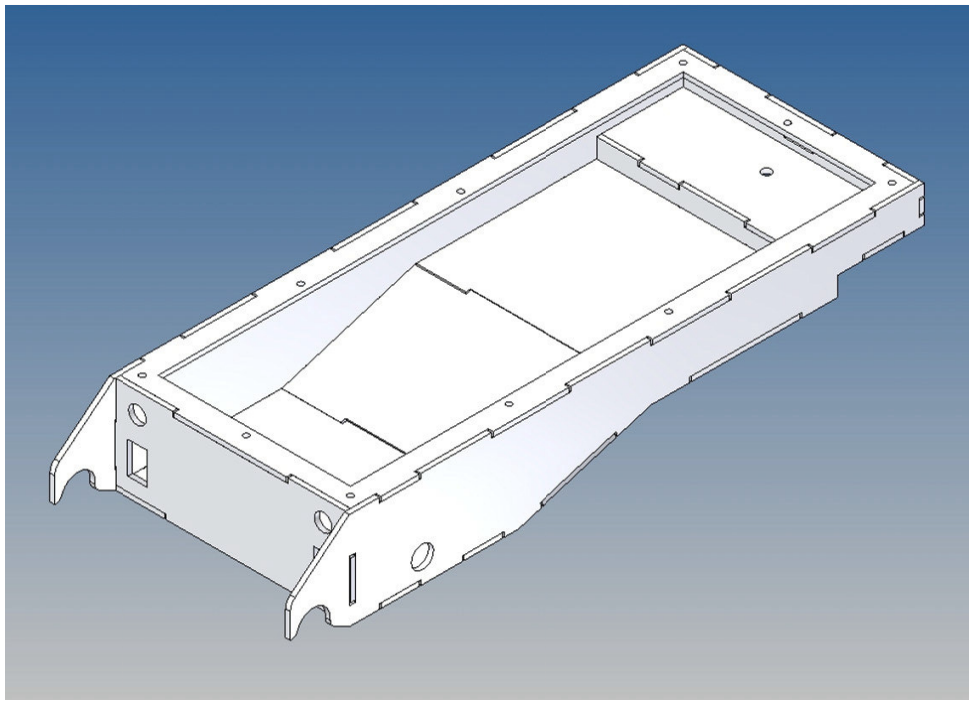

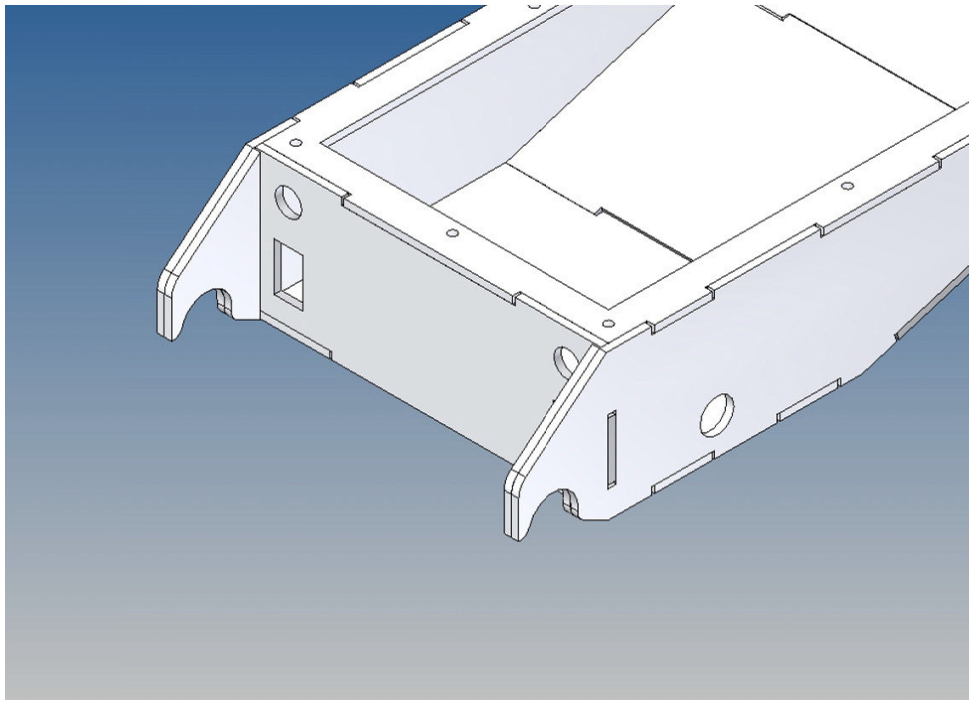

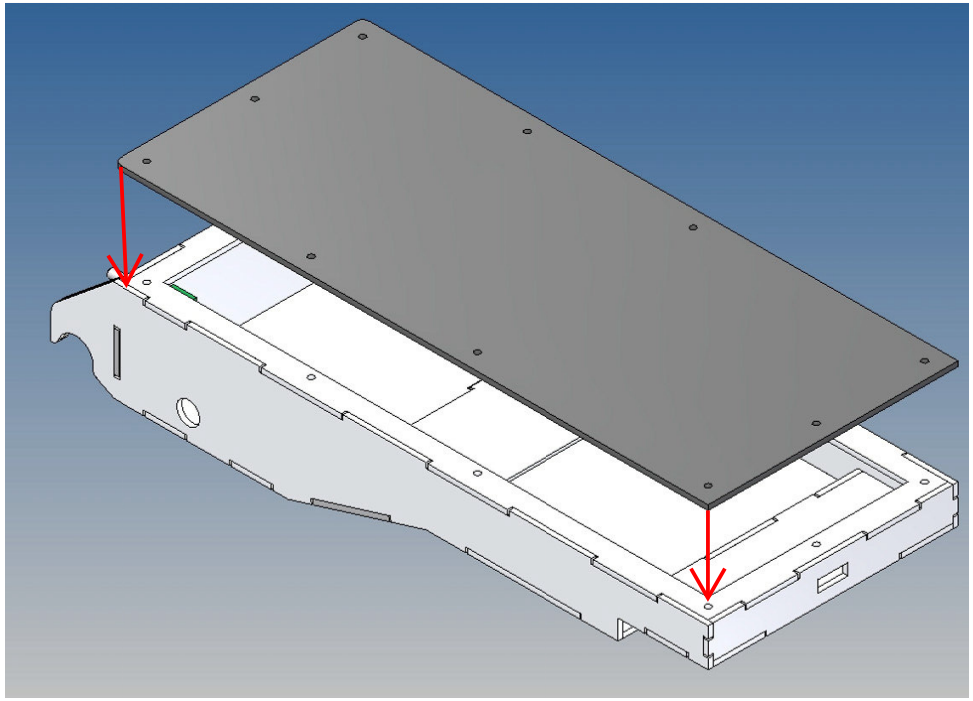

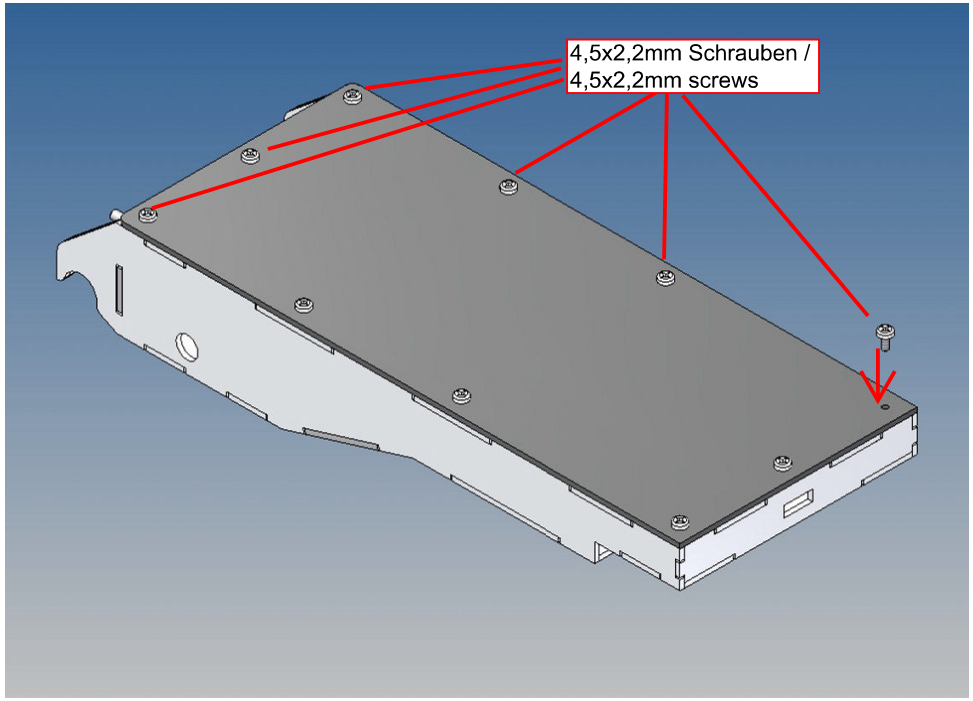
4,5x2,2mm Schrauben /
4,5x2,2mm screws

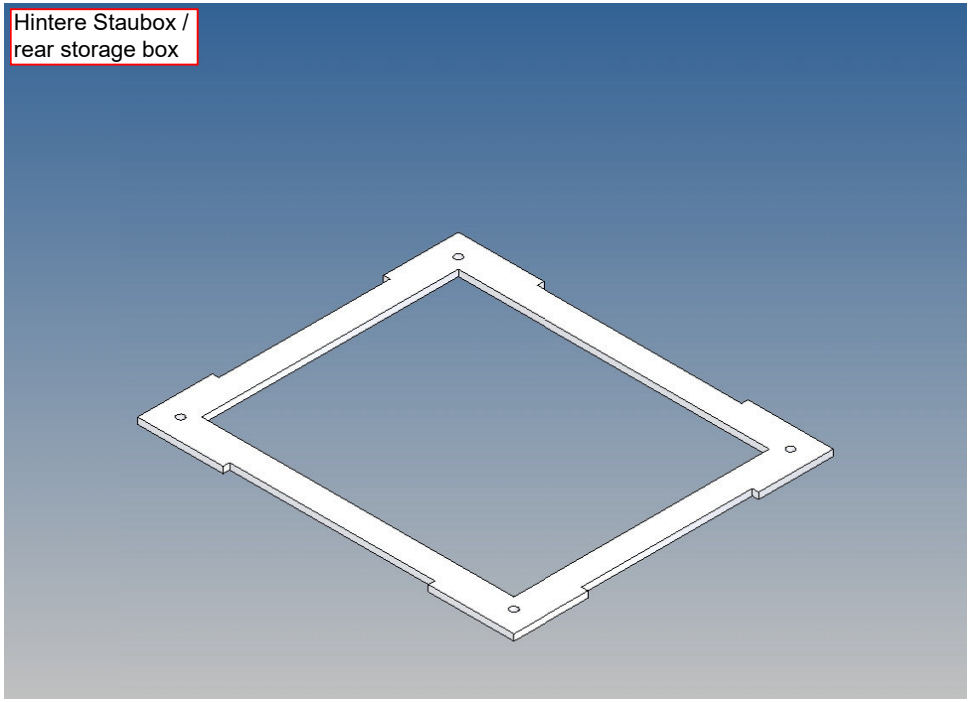
Hintere Staubox /
rear storage box

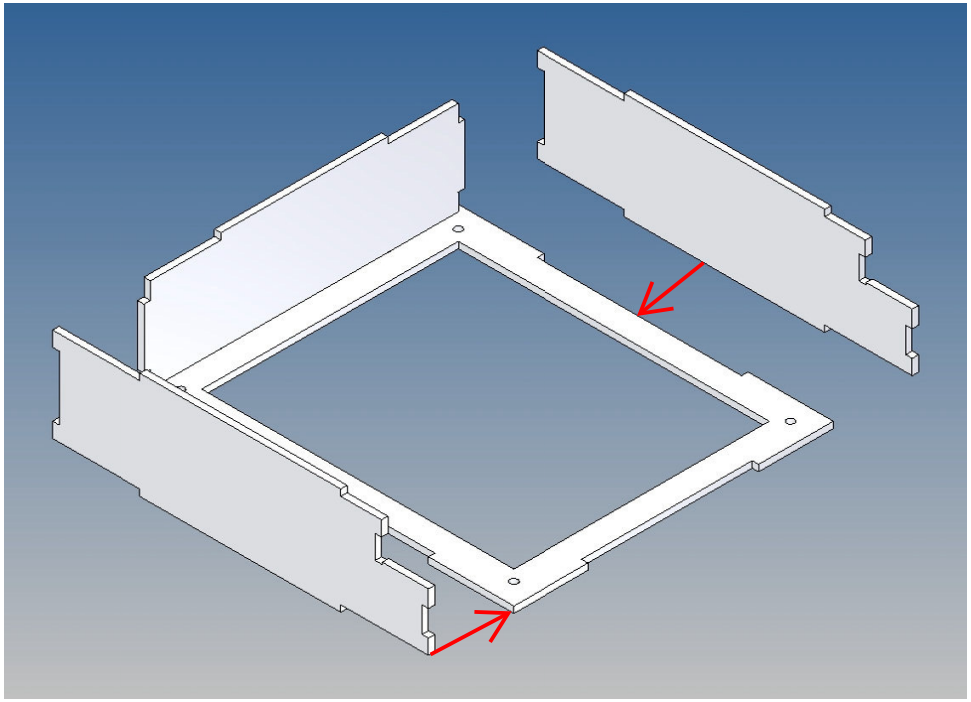

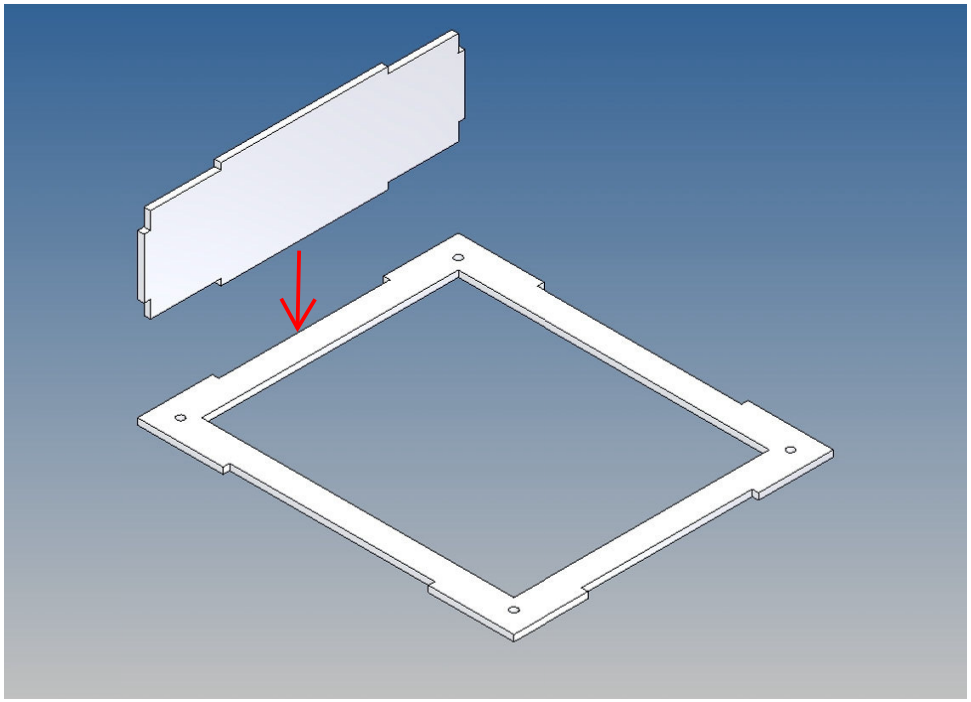

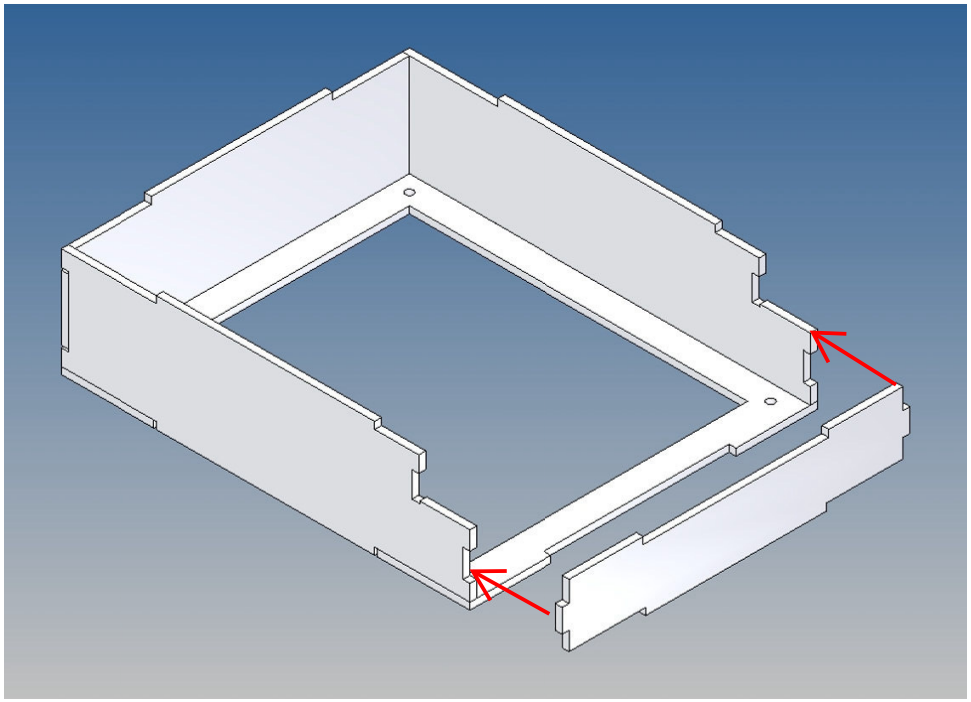

Anmerkungen:

Viel Spaß und gutes Gelingen wünscht das MDTechShop-Team

www.MDTechShop.de

Bei Fragen oder Ersatzteilwünsche bitte kurze Mail schicken.

Achtung:
Dies ist kein Spielzeug, enthält Kleinteile, von Kleinkindern fernhalten !