# Bauanleitung

## Bausatz Aufliegerstaubox mit Klappdeckel für Carson Trailer (1:14)

**Best.-Nr.: 2015-9213-100**

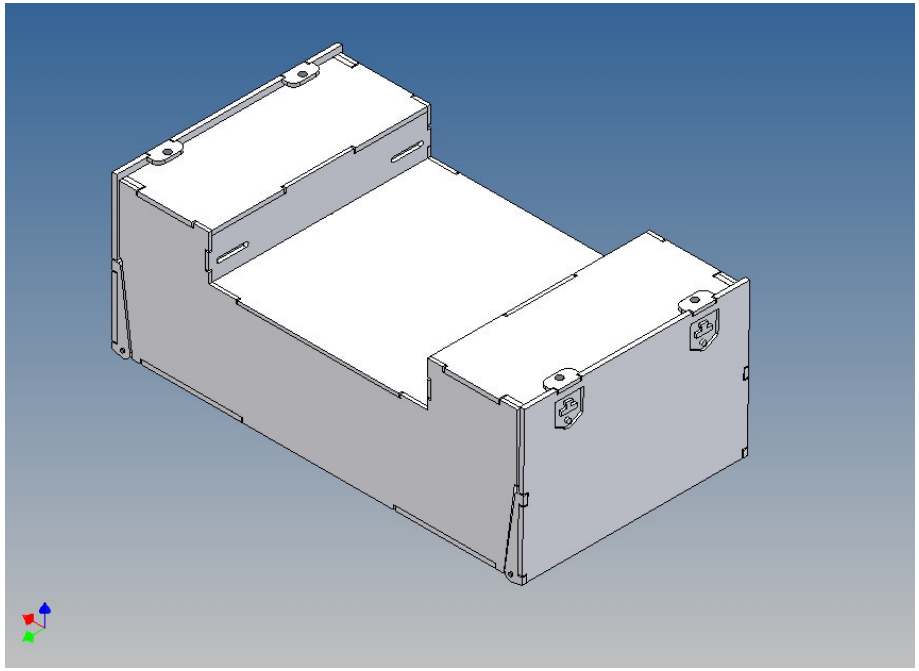

**Version 1.0 – 10.07.2018**



### Beschreibung

Dieser Polystyrol-Frästeilesatz für eine Aufliegerstaubox ist als Zubehör zu den Carson Trailer (M 1:14,5) konzipiert.

Die Staubox kann an den Trailerrahmen montiert werden und hat an der Außenseite je einen Klappdeckel, der mit Magnete gehalten wird (Magnete liegen in separatem Beutel bei).

Innerhalb des Kastens kann Technik untergebracht werden.

### Der Zusammenbau

Vor dem Zusammenbau bitte mit der Teilereihenfolge, Lage und Passgenauigkeit der Einzelteile vertraut machen.

Es hat sich beim Zusammenbau bewährt, zunächst die Einzelteile nur punktuell mit Sekundenkleber zu fixieren und anschließend den fertigen Gesamtaufbau entlang der Fügekanten vollständig mit Modellbau-Plastikkleber zu verkleben.

Da die Bauteile aus Polystyrol gefertigt sind, möglichst sparsam mit Aktivatorspray umgehen, oder aber im Zweifelsfall auf die Benutzung verzichten.

Polystyrol wird durch Einwirkung von Aktivatorsprays kurzzeitig weich und spröde.

Wir empfehlen für die ganzheitliche Verklebung die Verwendung von Modellbau-Plastikkleber (z.B. UHU PLAST SPECIAL - Modellbaukleber).

MDTechShop - Torfstrasse 7 - 71229 Leonberg - Email: team@mdtechshop.de

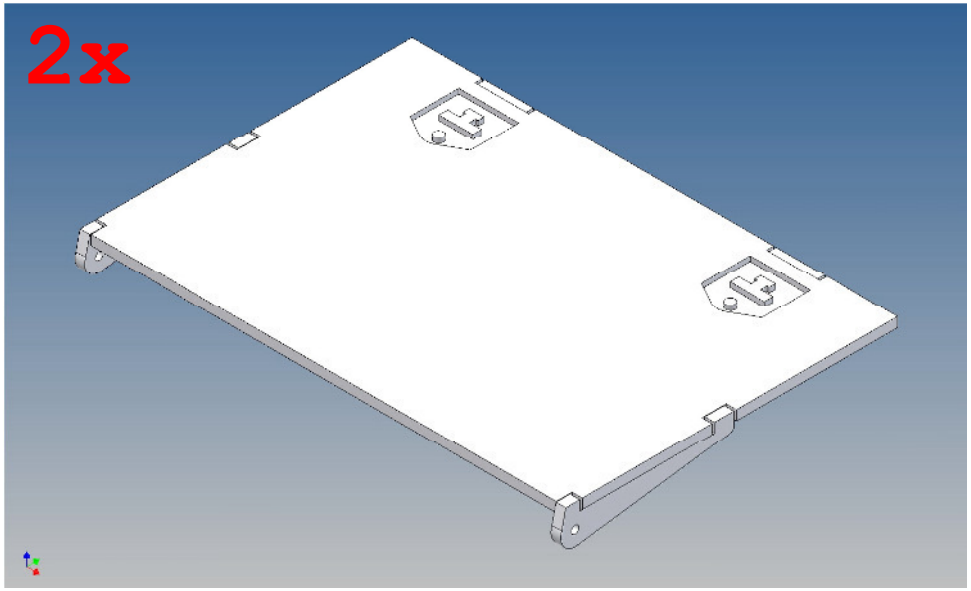
2x

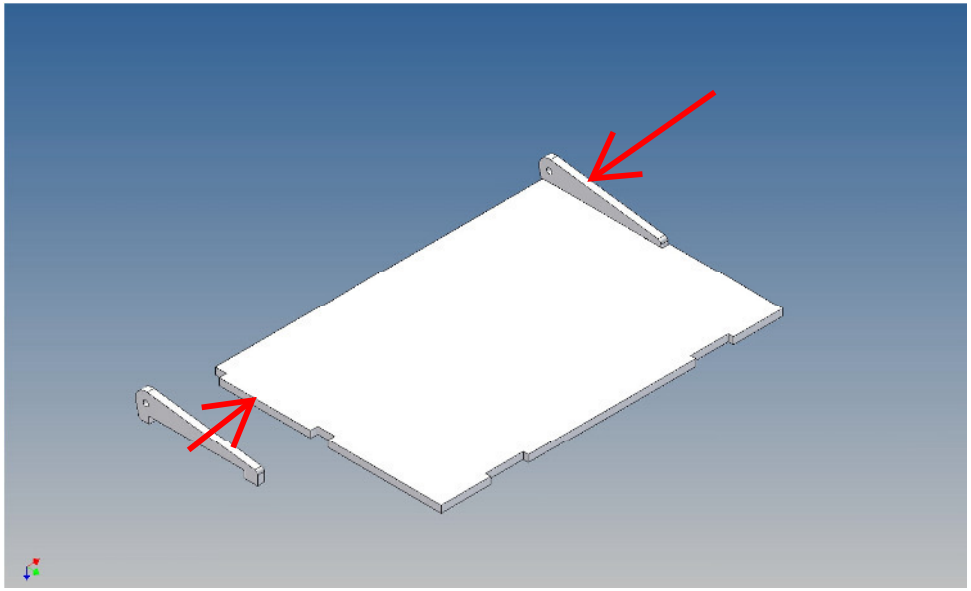

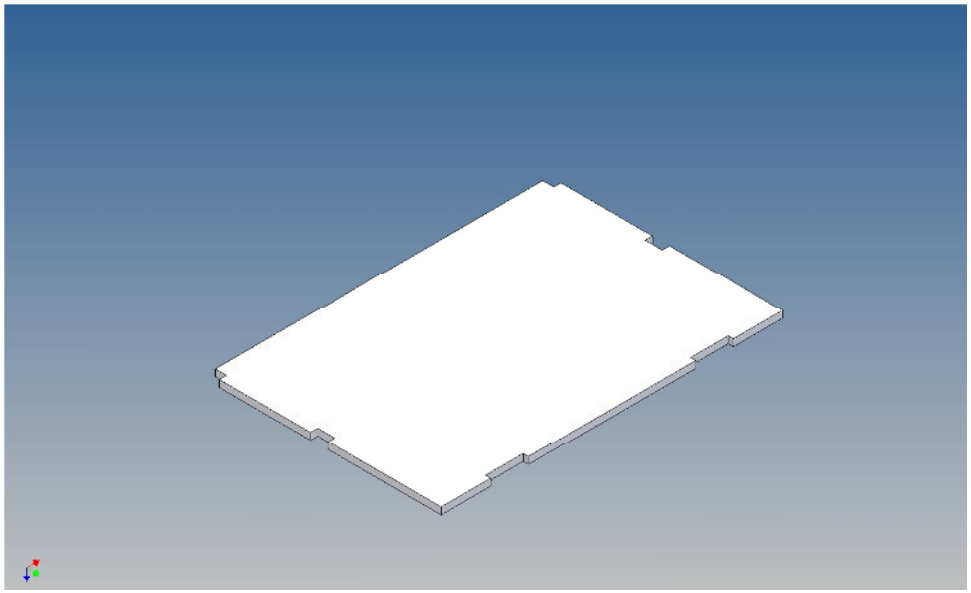

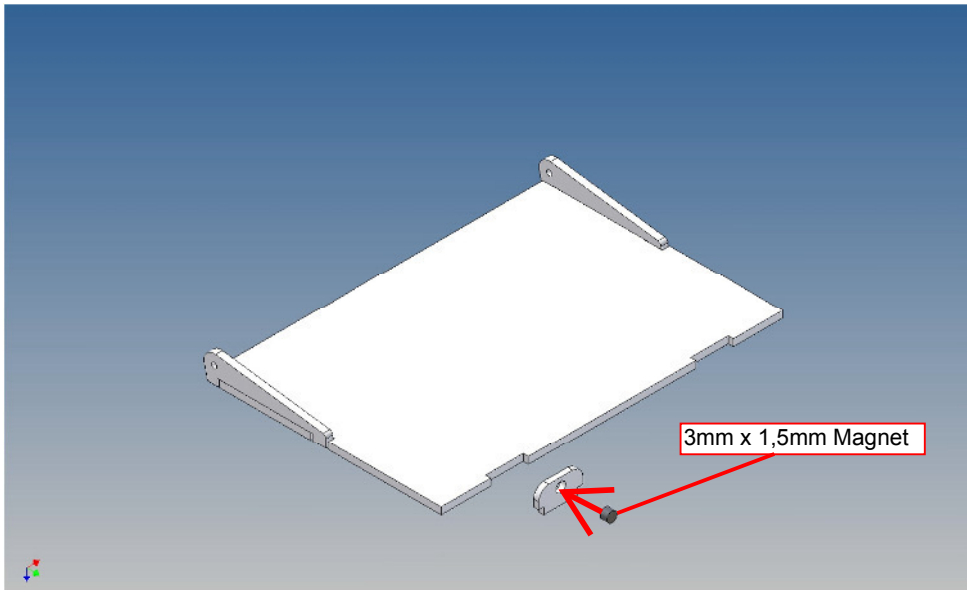
3mm x 1,5mm Magnet

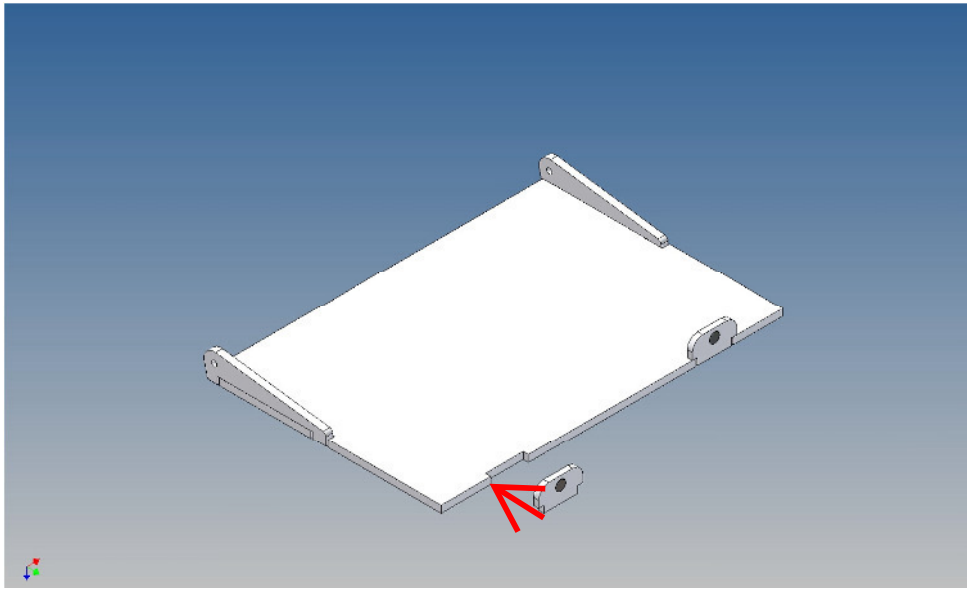

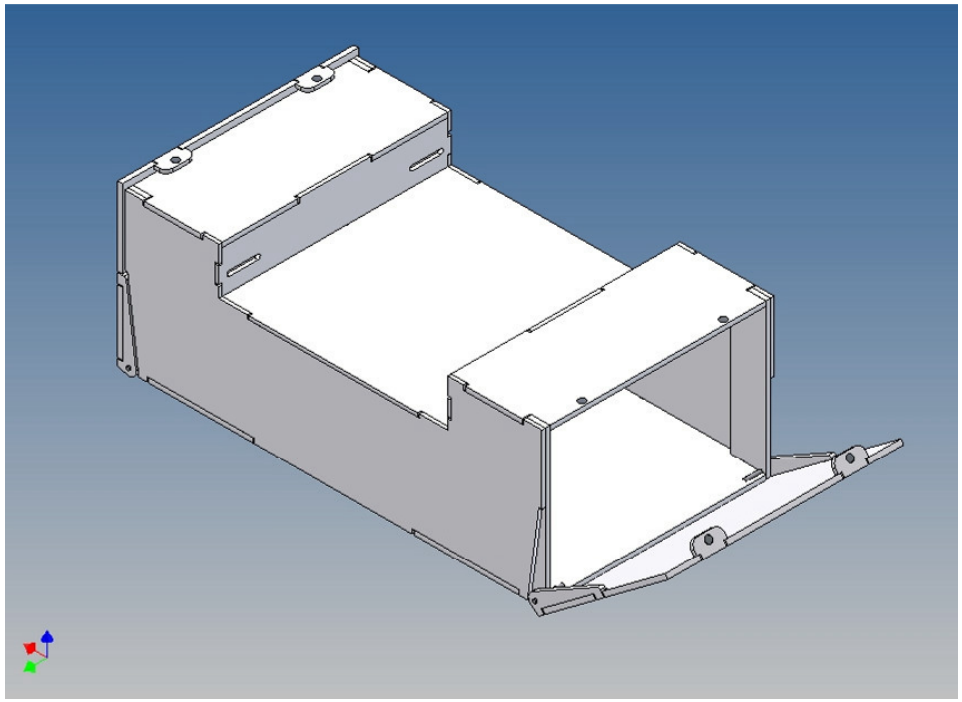

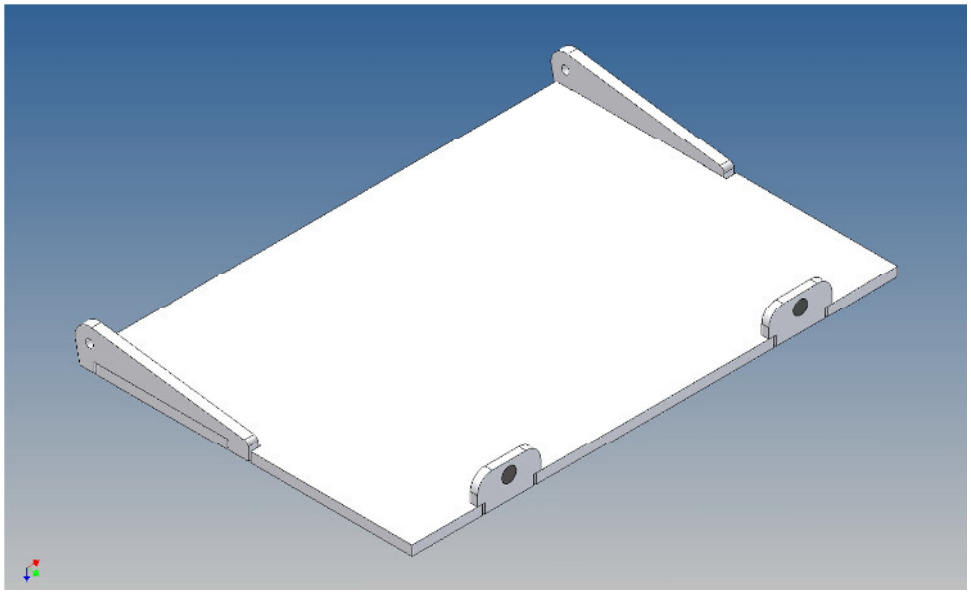

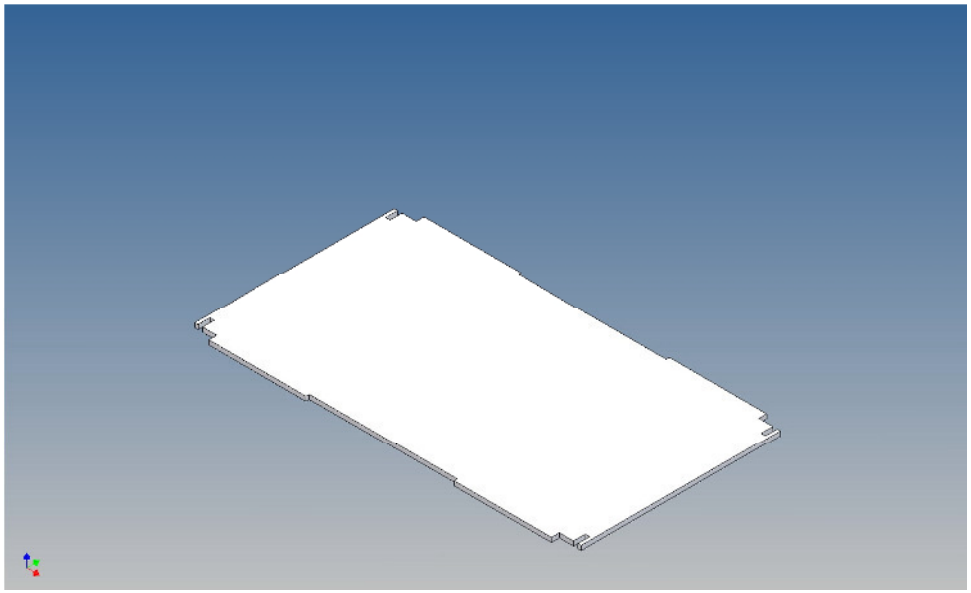

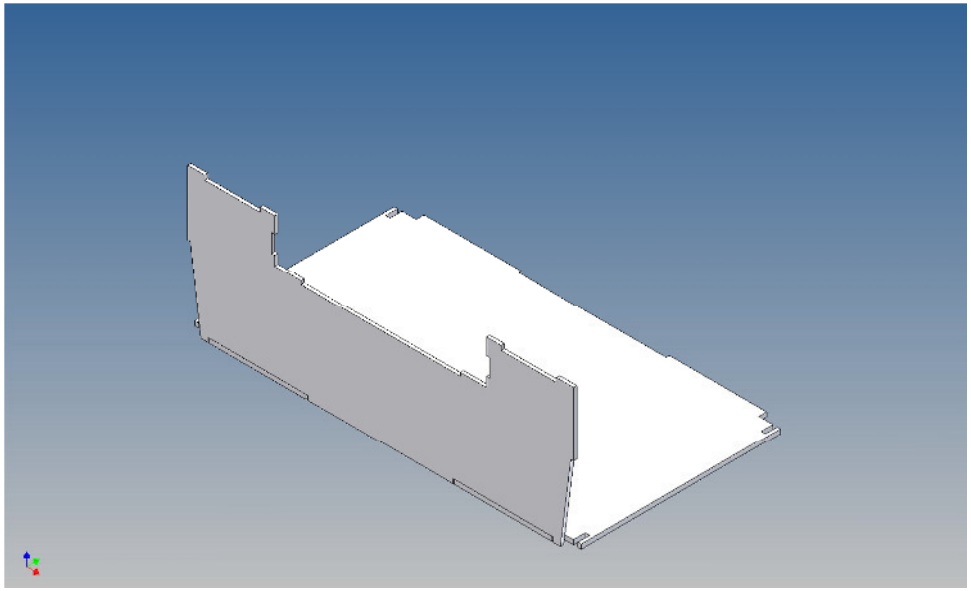

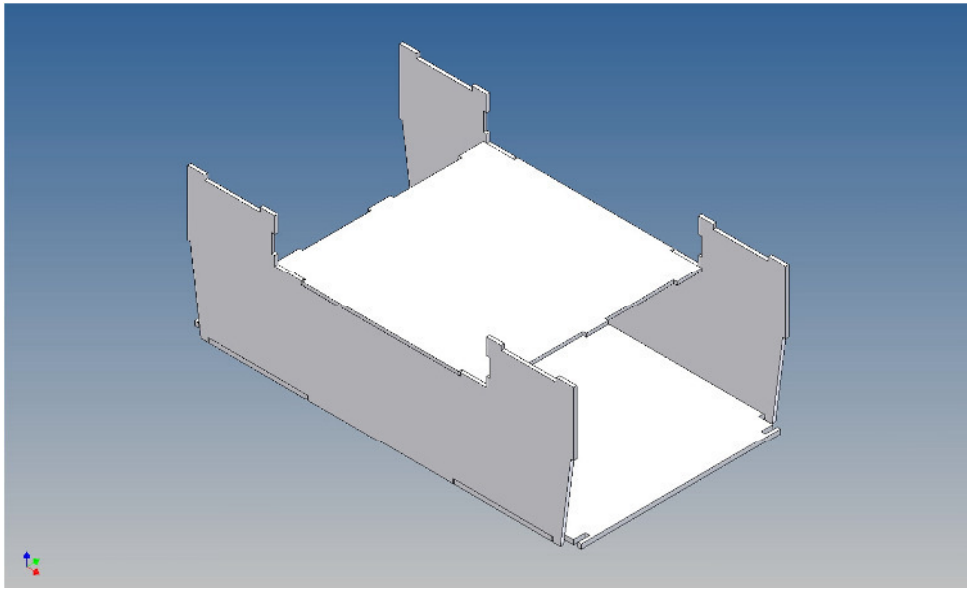

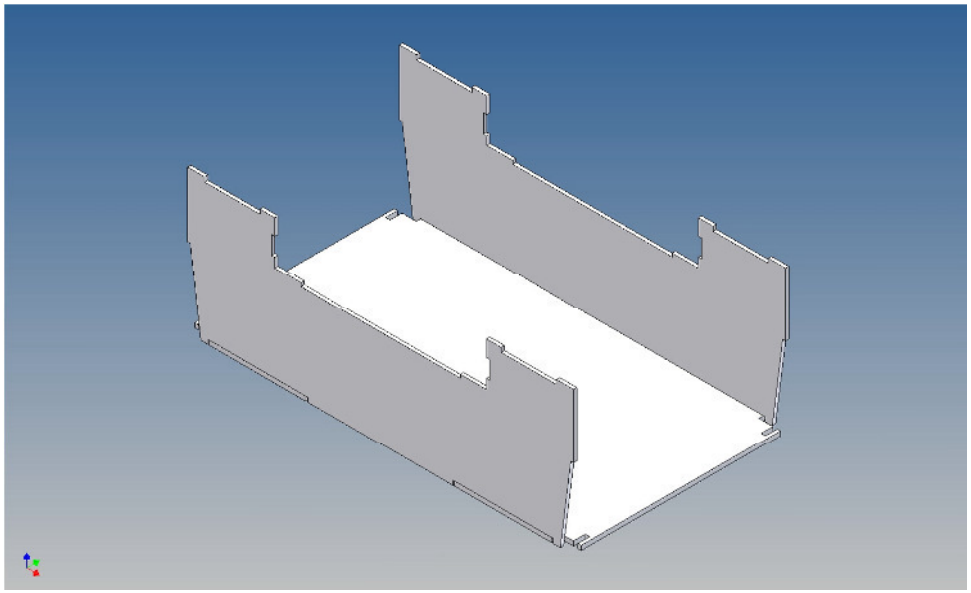

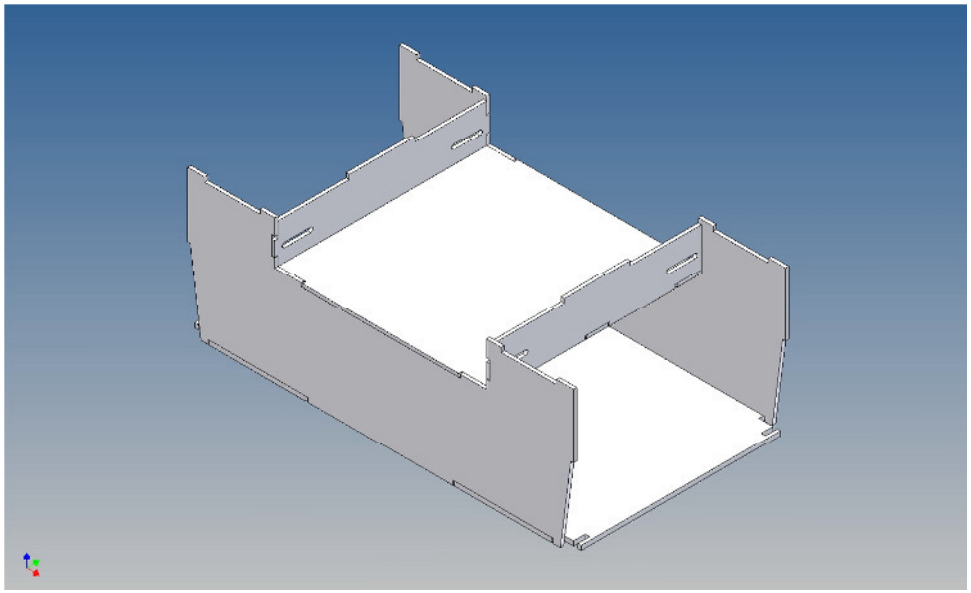

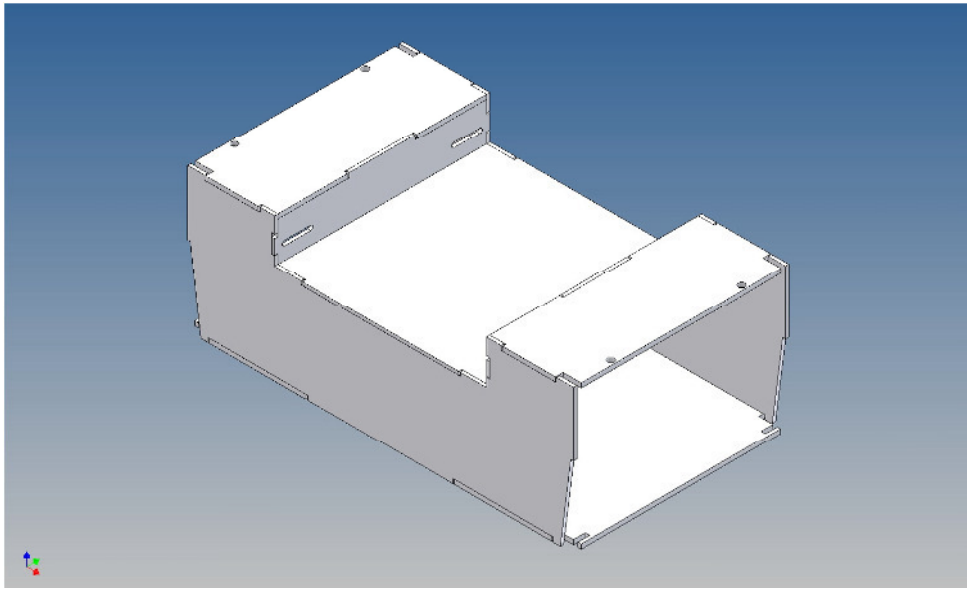

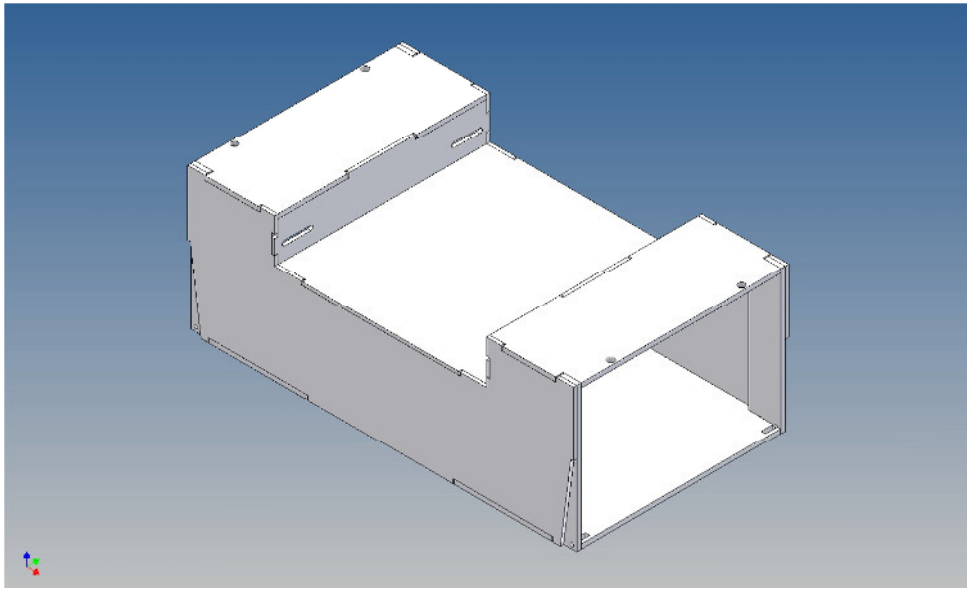

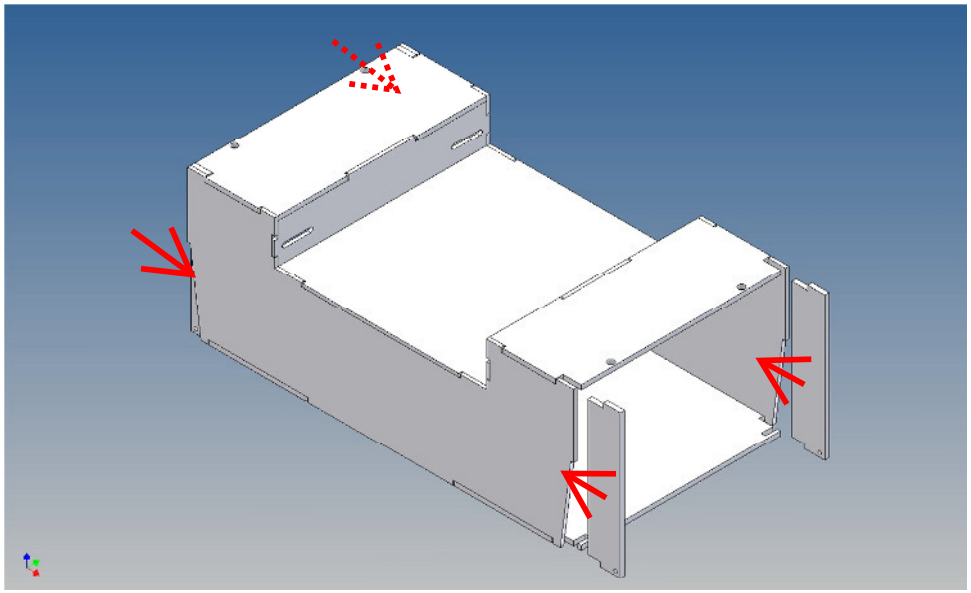

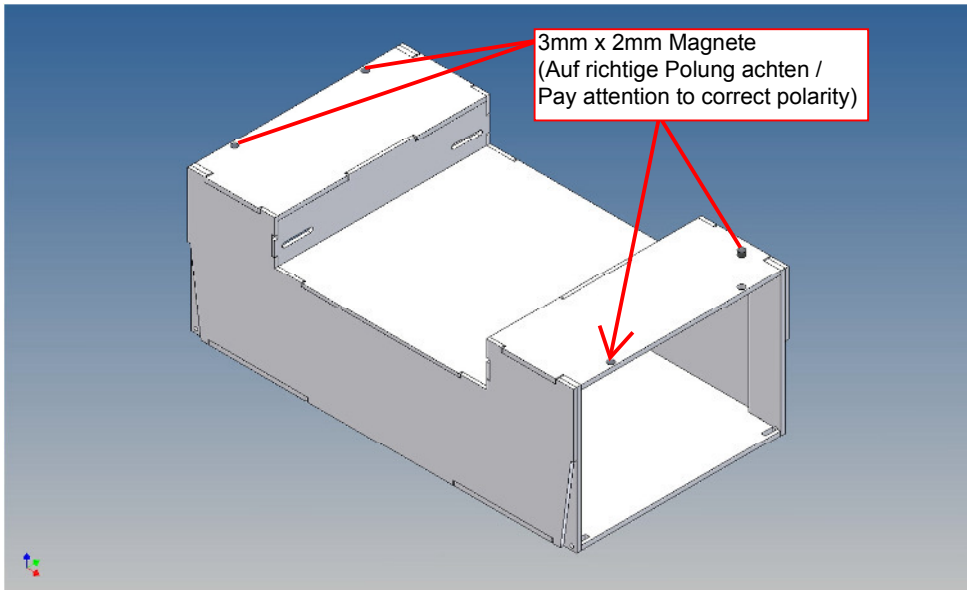
3mm x 2mm Magnete
(Auf richtige Polung achten /
Pay attention to correct polarity)

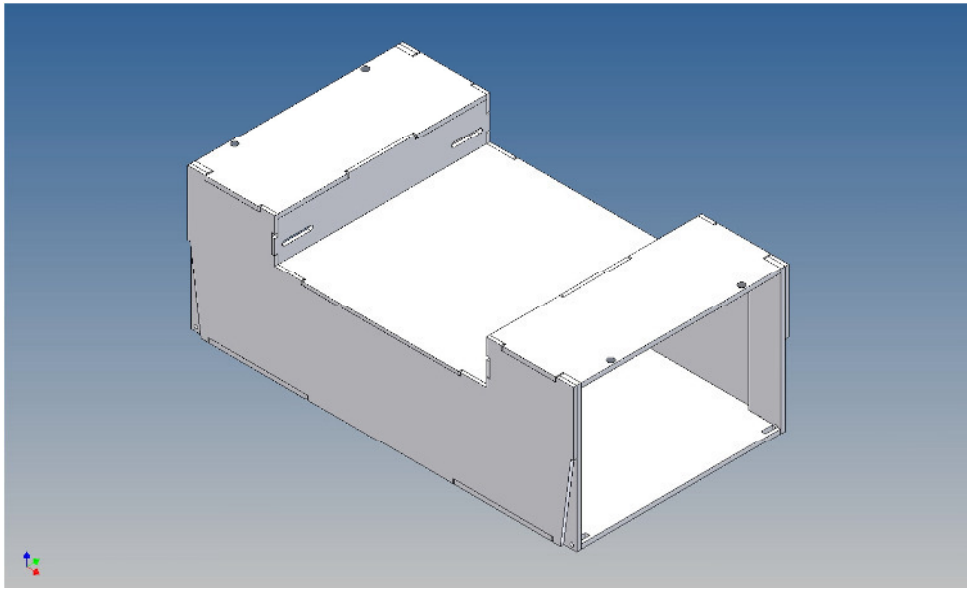

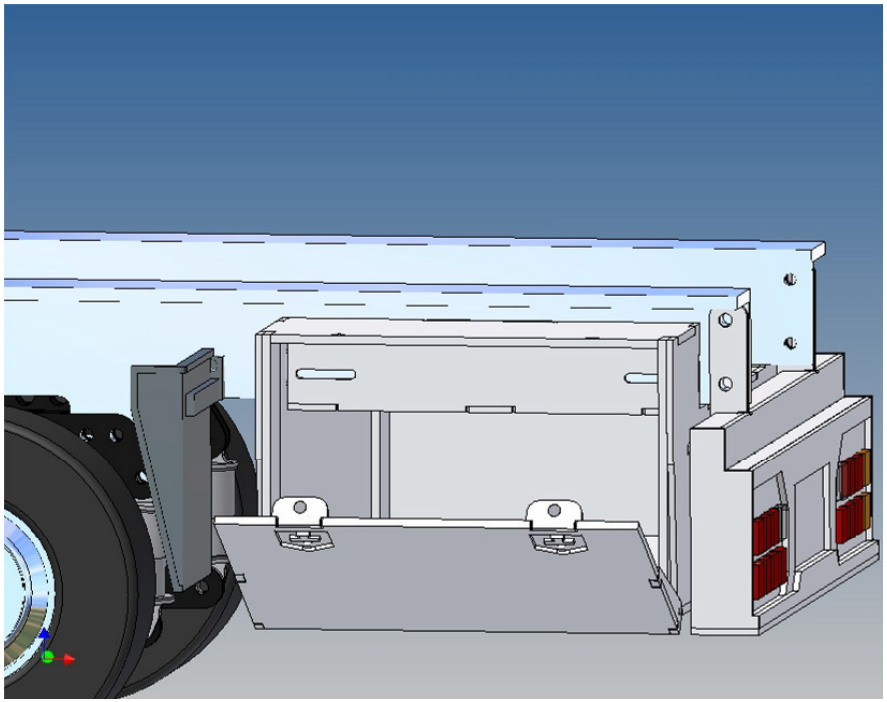

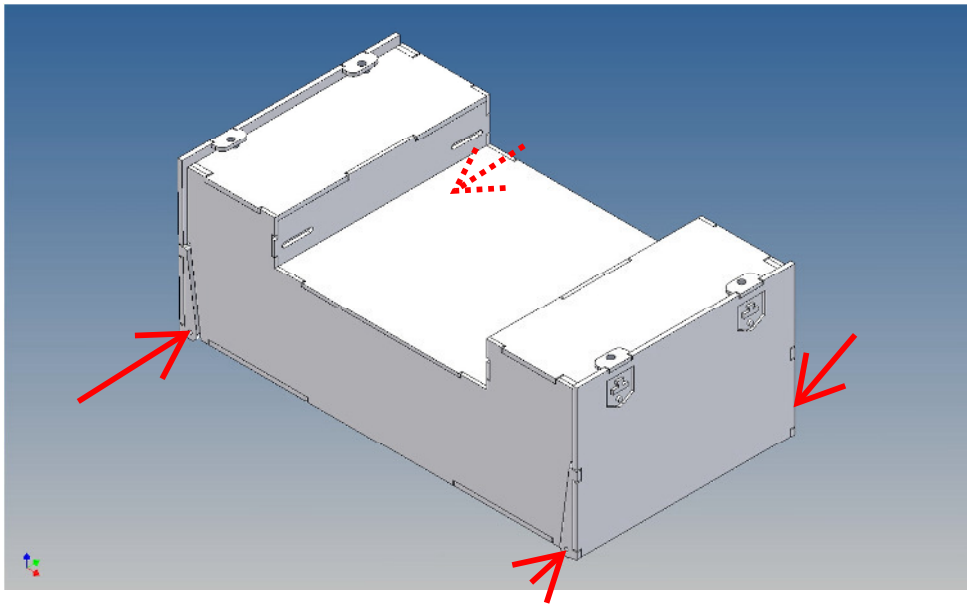

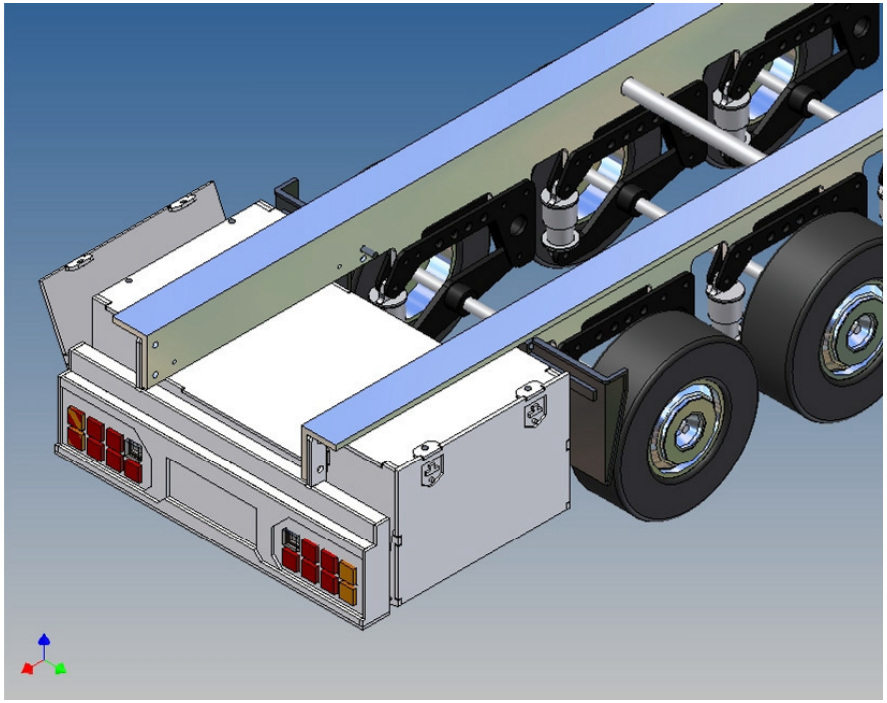

**Anmerkungen:**

Aus liefertechnischen Gründen können auch Magnete mit abweichenden Maßen beiliegen.

Viel Spaß und gutes Gelingen wünscht das MDTechShop-Team

www.MDTechShop.de

Bei Fragen oder Ersatzteilwünsche bitte kurze Mail schicken.

**Achtung:**
**Dies ist kein Spielzeug, enthält Kleinteile, von Kleinkindern fernhalten !**