Bauanleitung

Bausatz Stoßstange 2x 7-Kammerleuchten für Carson Trailerrahmen (1:14)

Best.-Nr.: 2016-9505-CS2

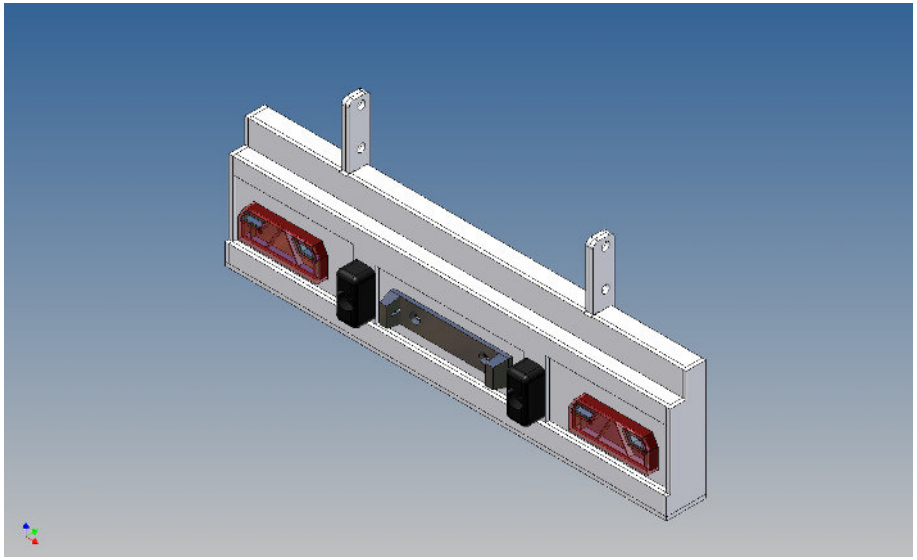

Version 1.0 – 10.07.2018

Beschreibung

Dieser Polystyrol-Frästeilesatz für eine Stoßstange ist als Zubehör zu den Carson Trailerrahmen (M 1:14) konzipiert.

Die Stoßstange kann an den Trailerrahmen montiert werden.

Es sind Blendenteile für je eine 7-Kammerleuchten beigelegt ***(7-Kammerleuchten nicht im Inhalt inbegriffen)***.

Der Zusammenbau

Vor dem Zusammenbau bitte mit der Teilereihenfolge, Lage und Passgenauigkeit der Einzelteile vertraut machen.

Es hat sich beim Zusammenbau bewährt, zunächst die Einzelteile nur punktuell mit Sekundenkleber zu fixieren und anschließend den fertigen Gesamtaufbau entlang der Fügekanten vollständig mit Modellbau-Plastikkleber zu verkleben.

Da die Bauteile aus Polystyrol gefertigt sind, möglichst sparsam mit Aktivatorspray umgehen, oder aber im Zweifelsfall auf die Benutzung verzichten.

Polystyrol wird durch Einwirkung von Aktivatorsprays kurzzeitig weich und spröde.

Wir empfehlen für die ganzheitliche Verklebung die Verwendung von Modellbau-Plastikkleber.

MDTechShop - Torfstrasse 7 – 71229 Leonberg - Email: team@mdtechshop.de

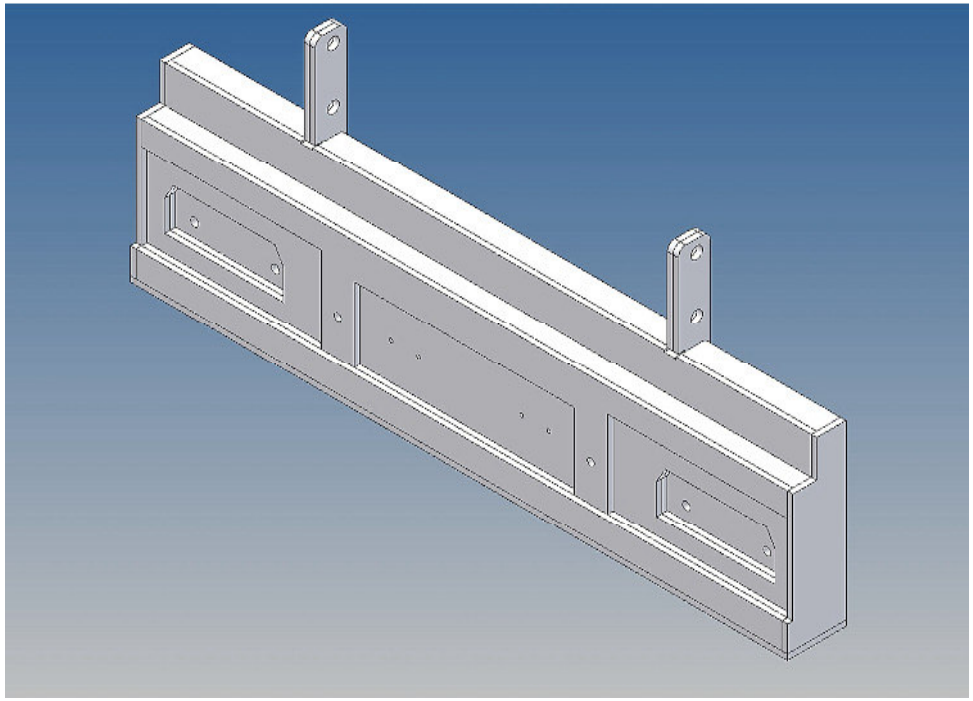

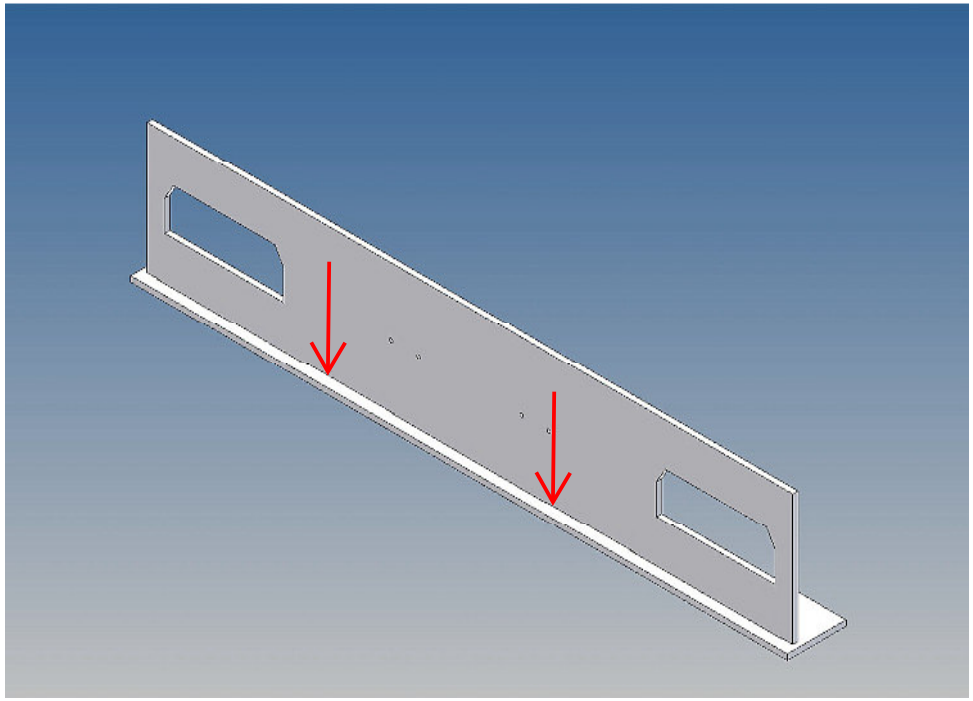

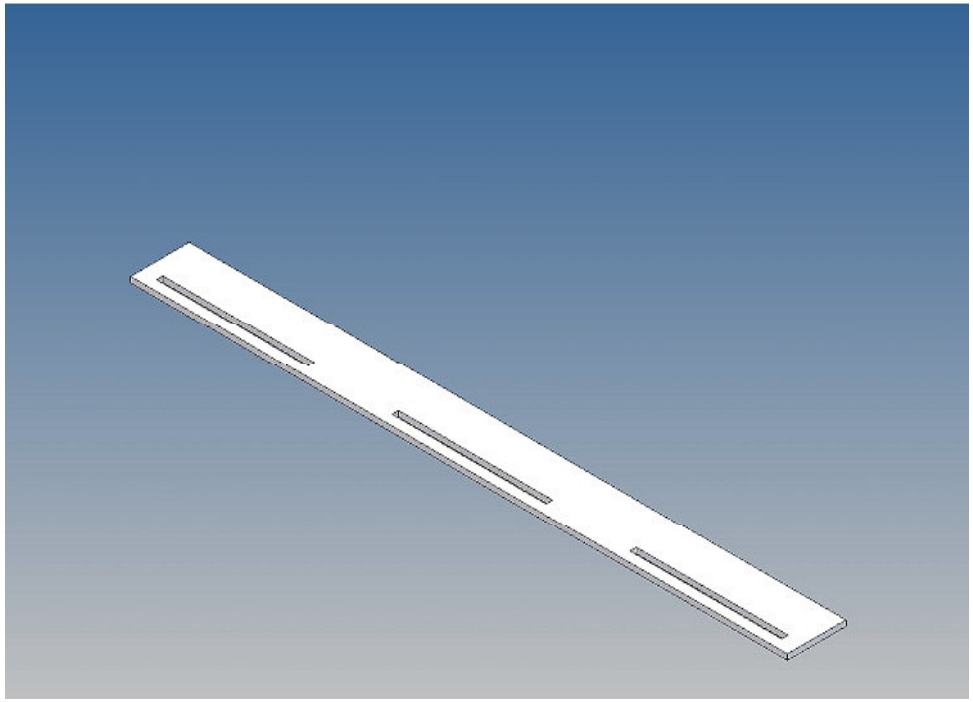

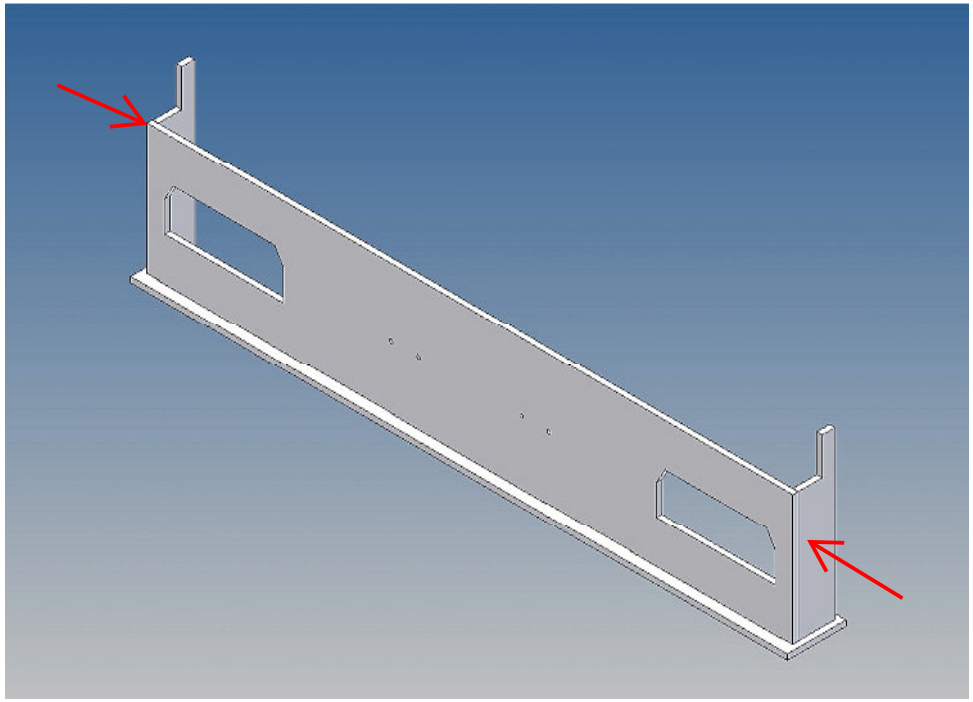

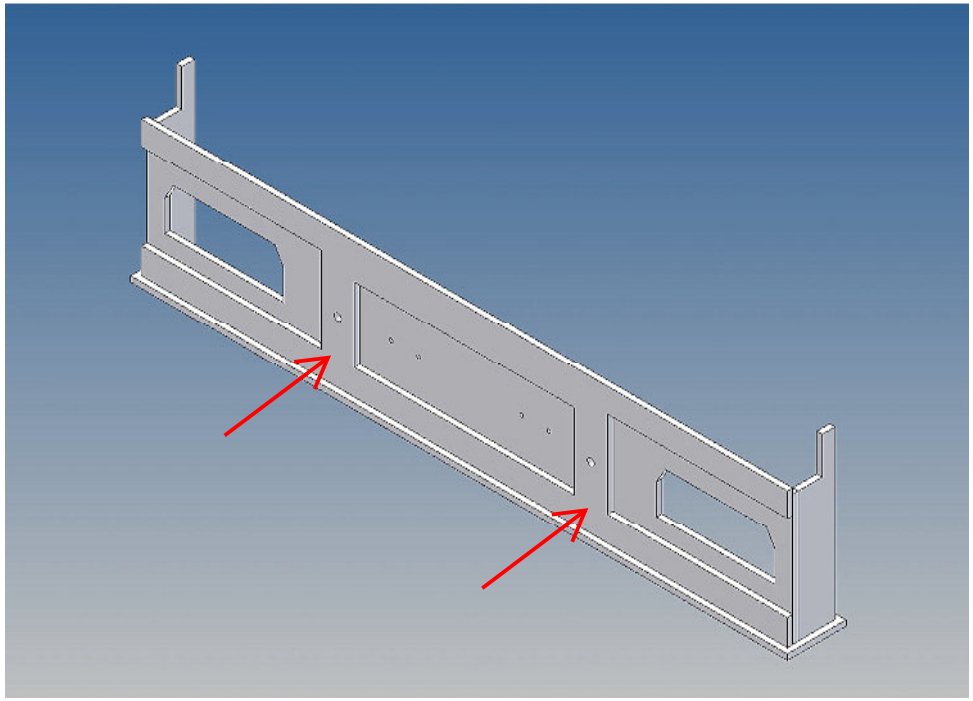

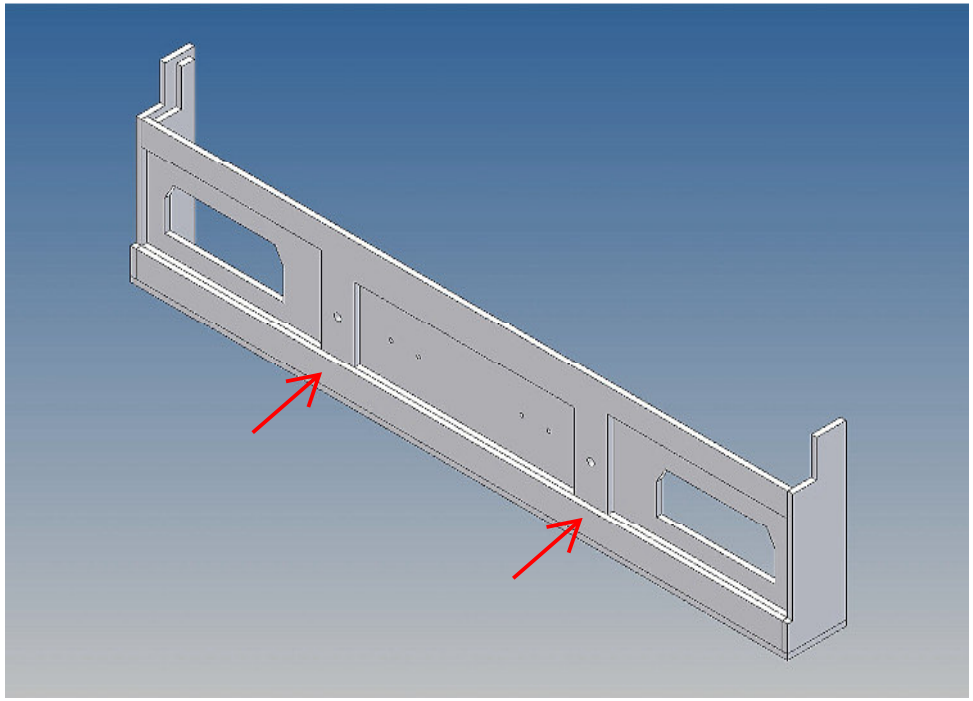

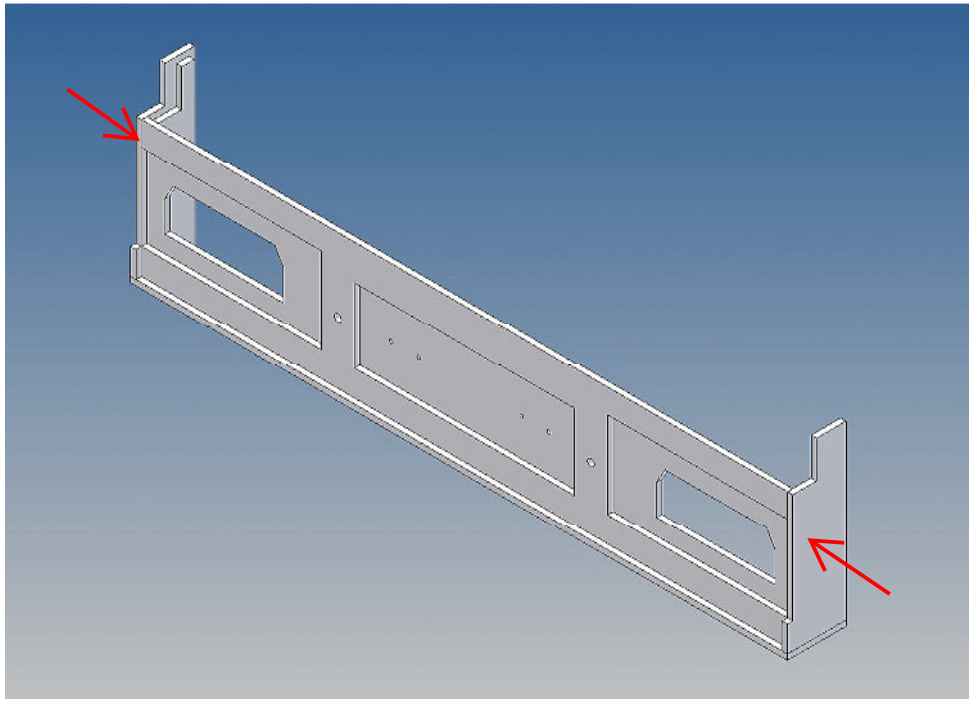

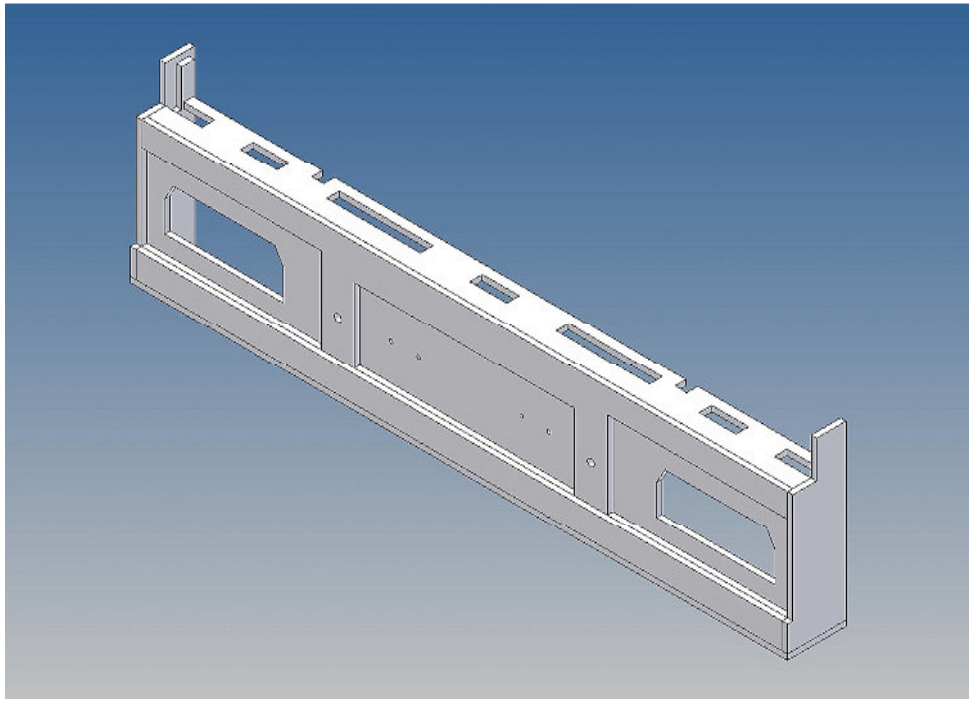

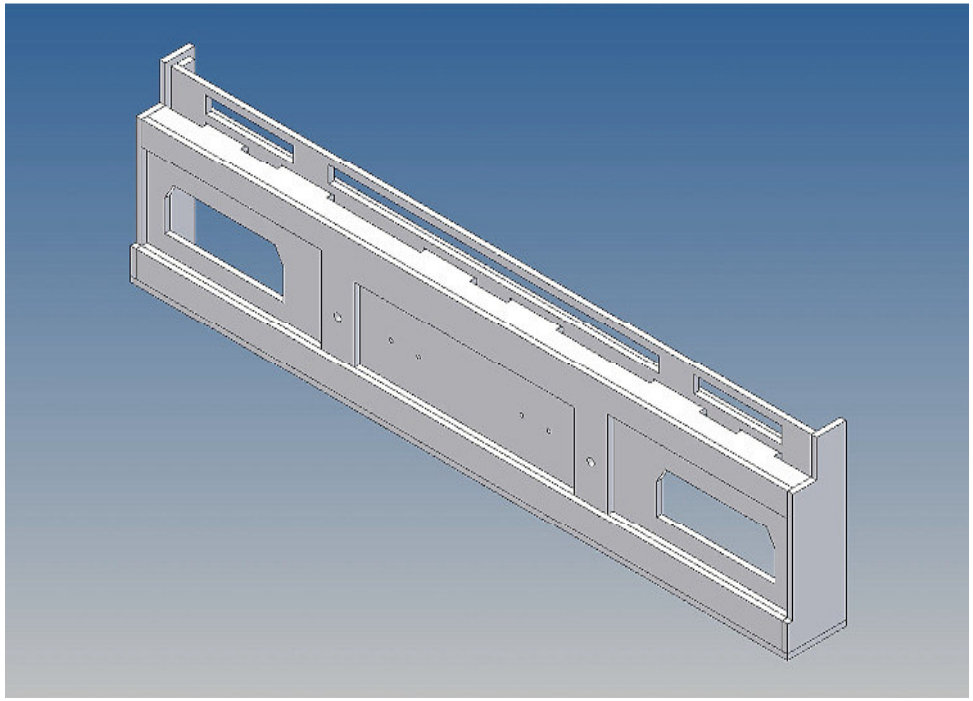

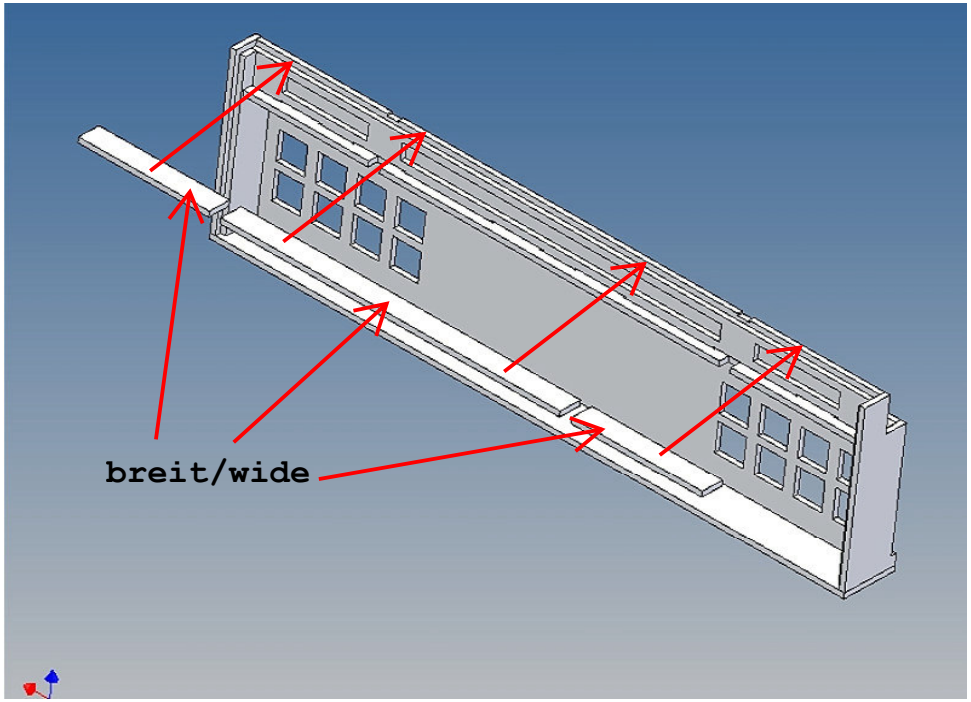
breit/wide

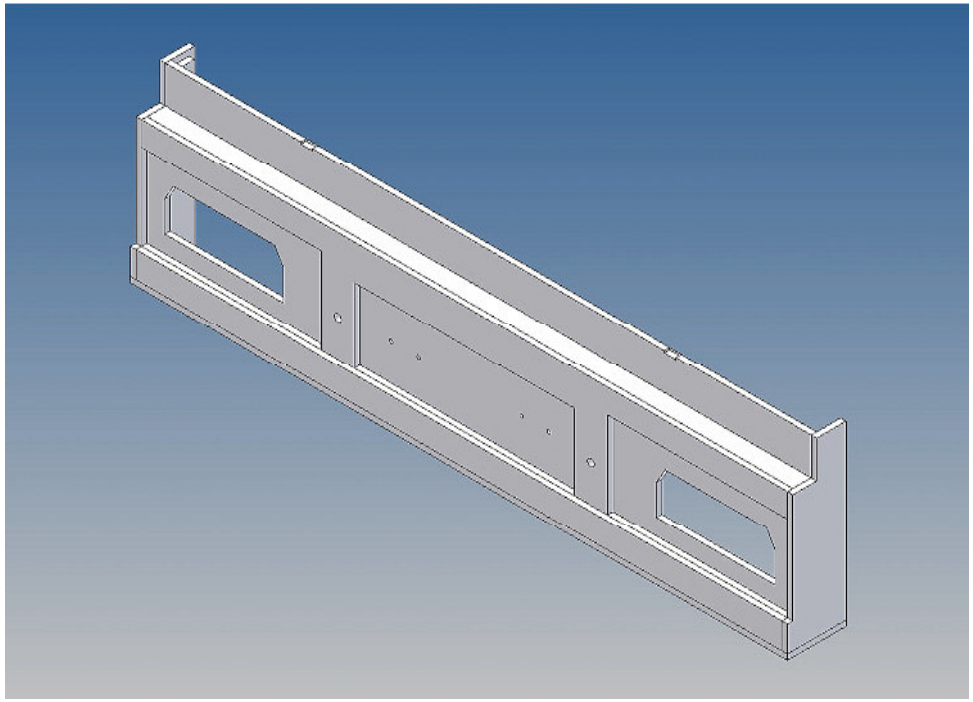

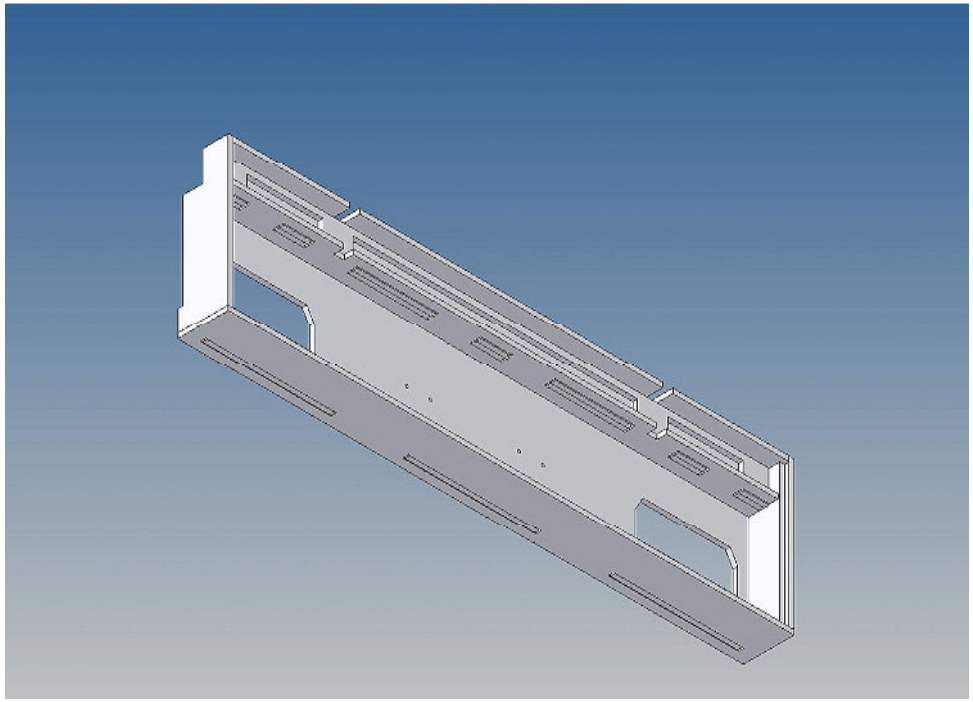

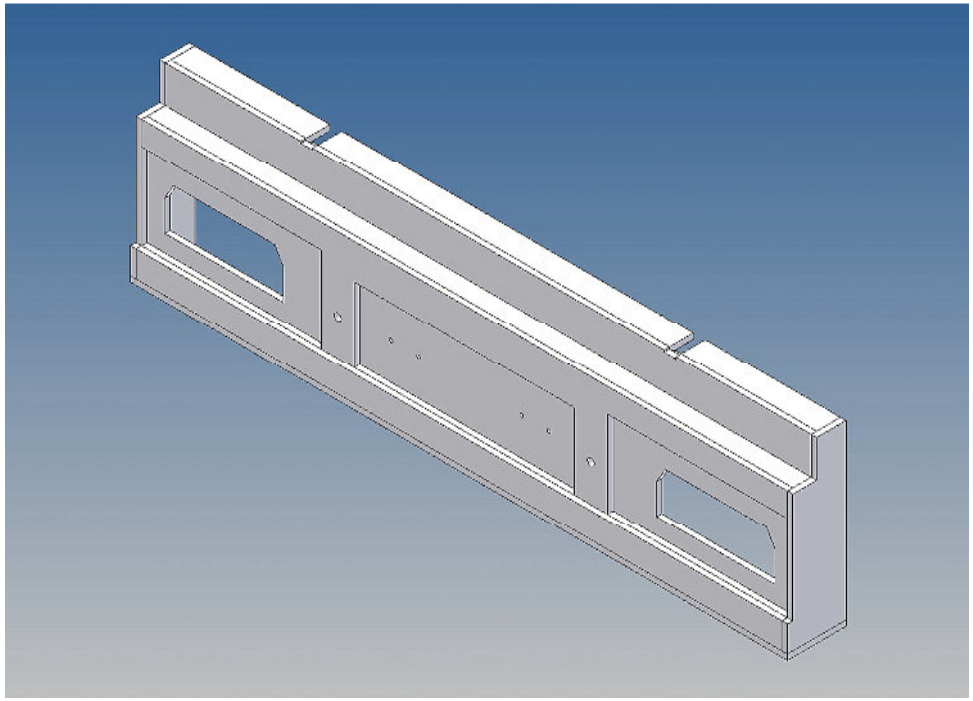

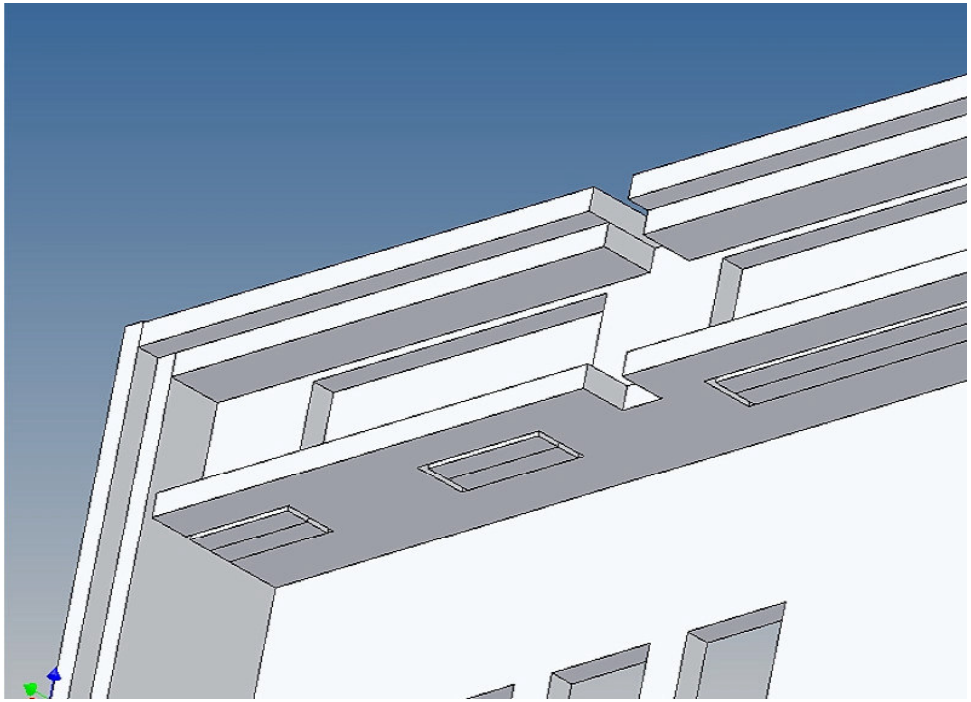

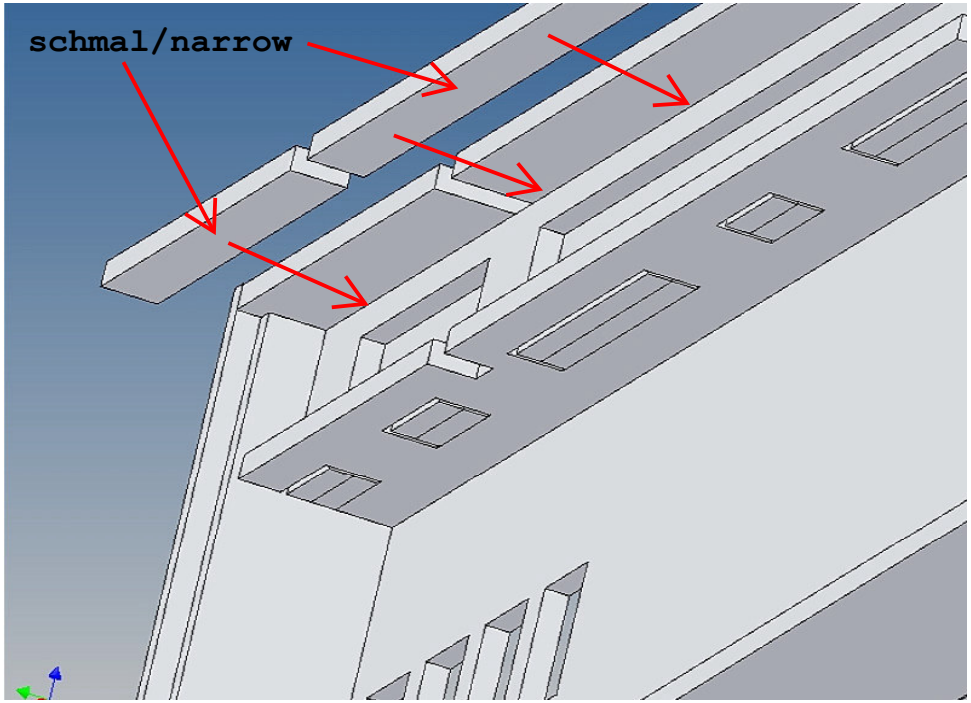
schmal/narrow

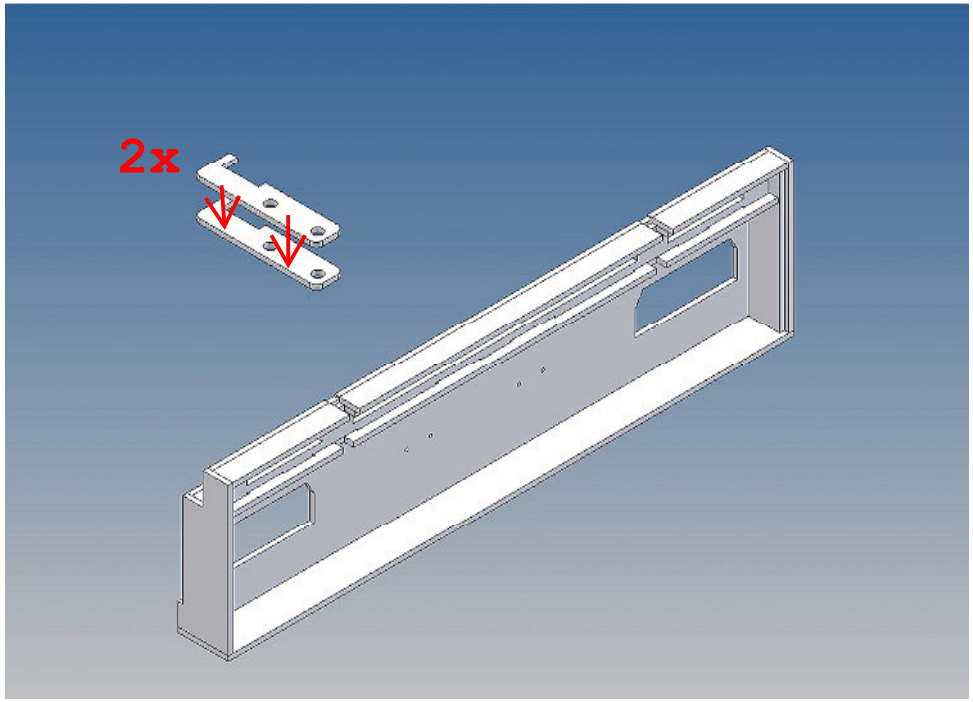
2x

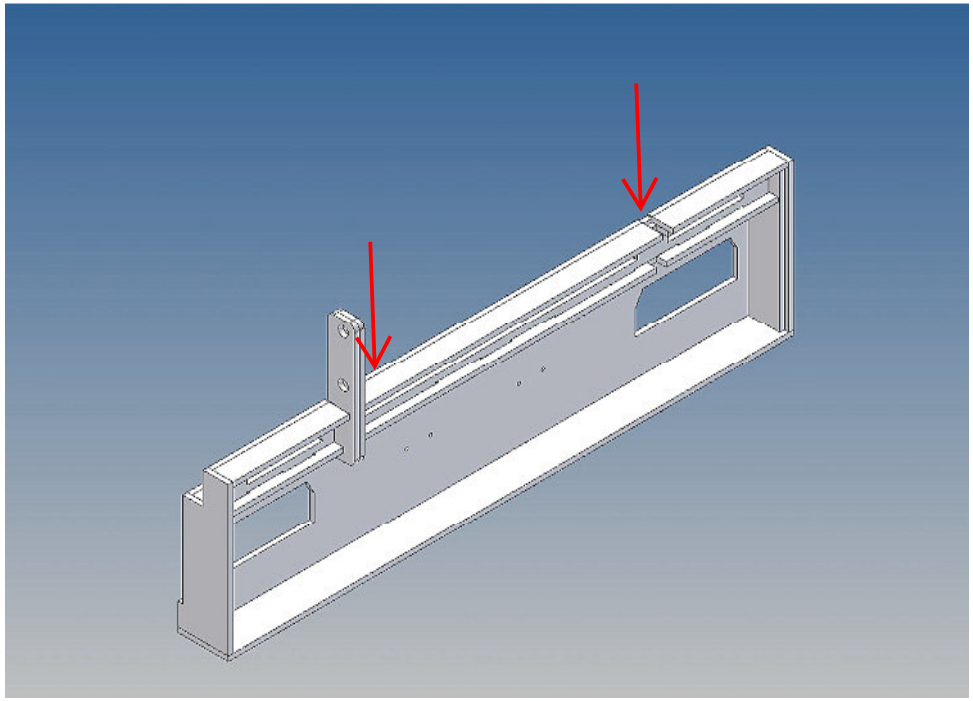

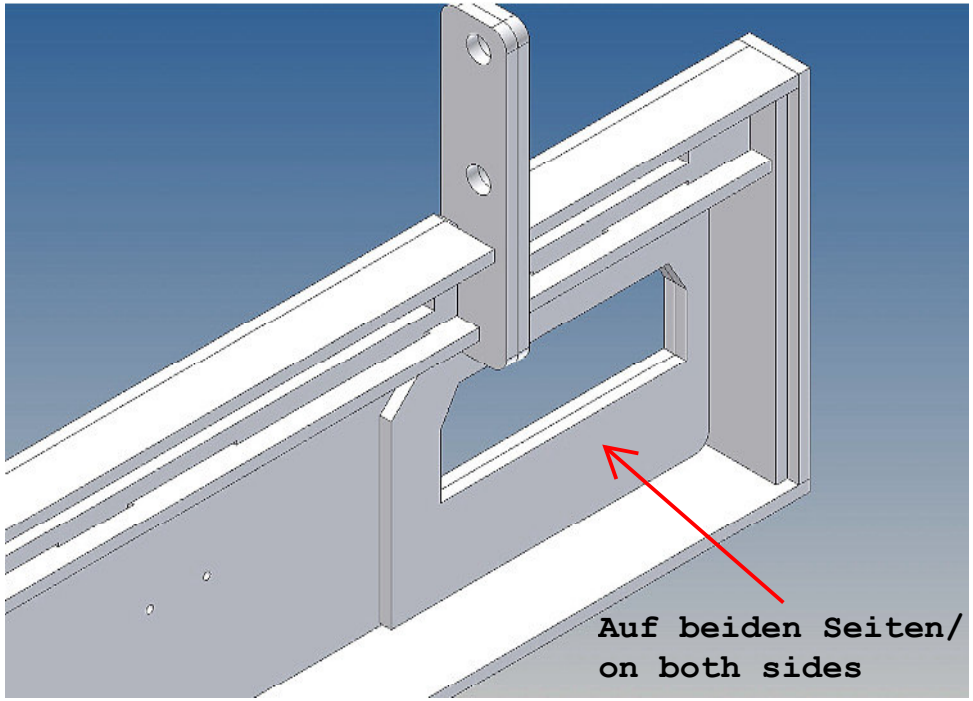
Auf beiden Seiten/
on both sides

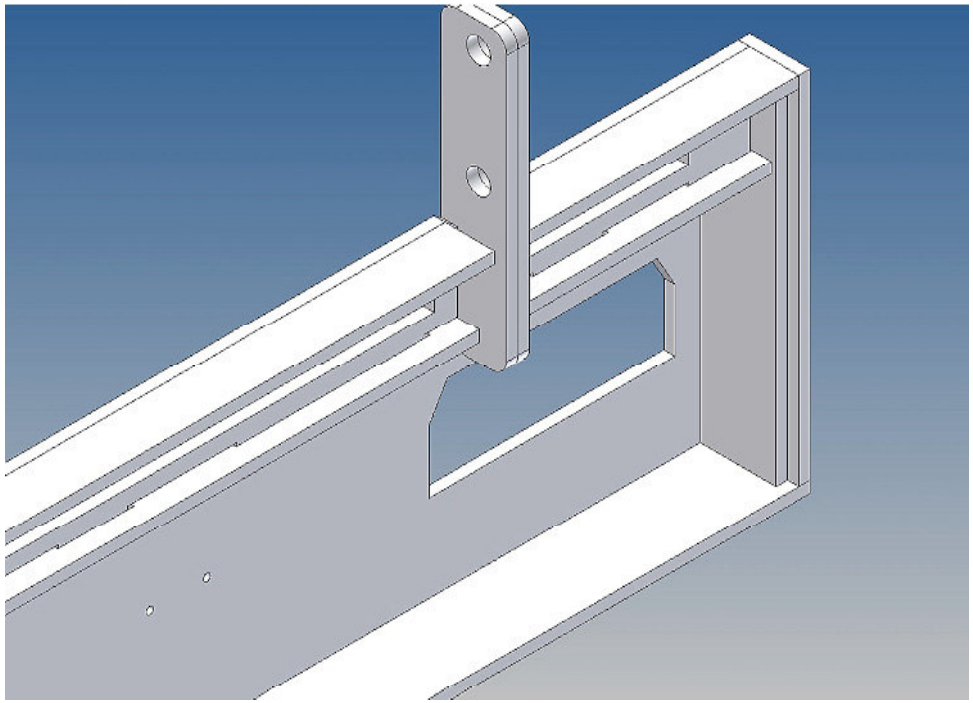

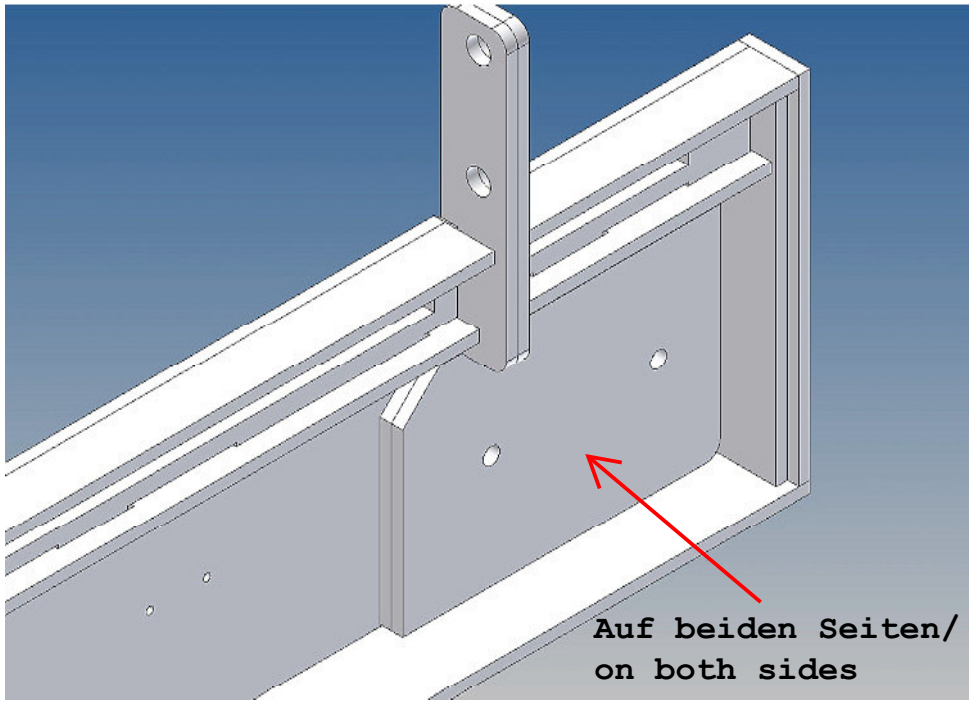
Auf beiden Seiten/
on both sides

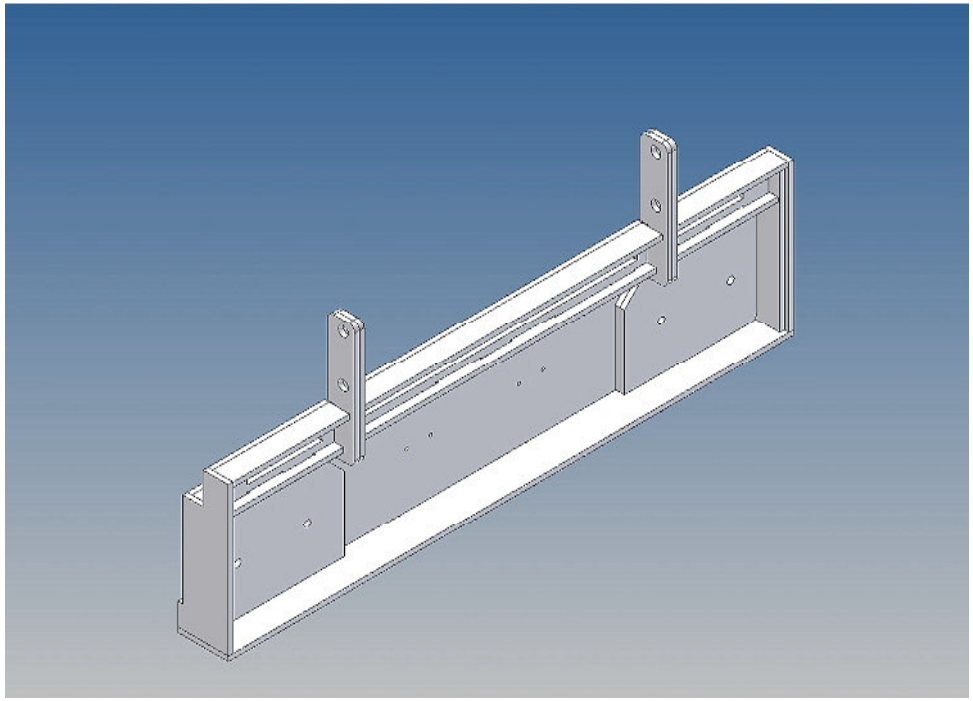

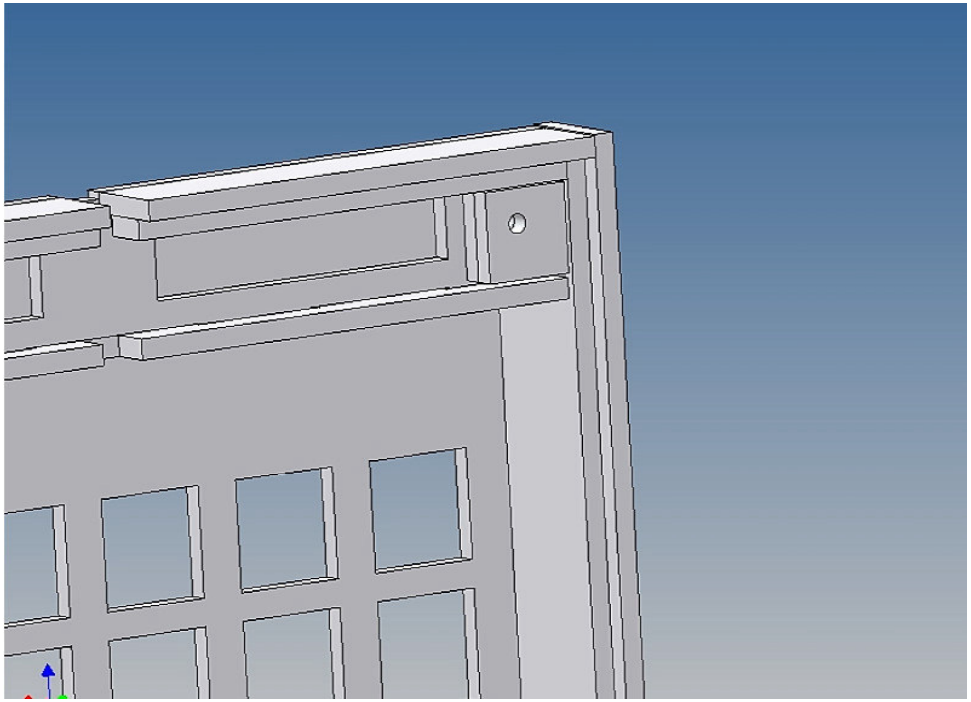

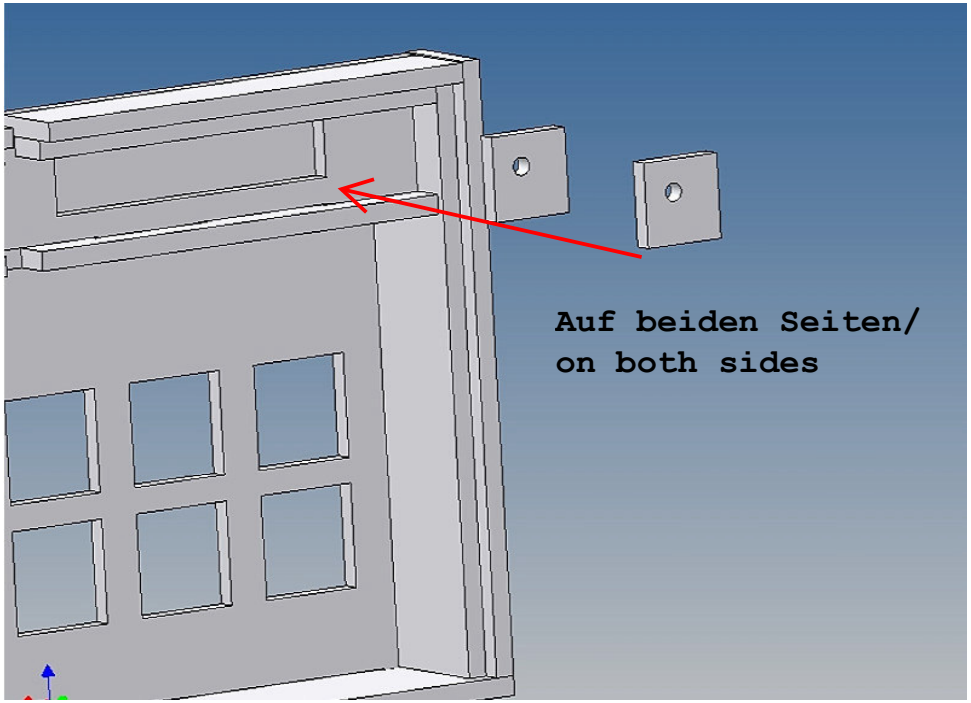
Auf beiden Seiten/
on both sides

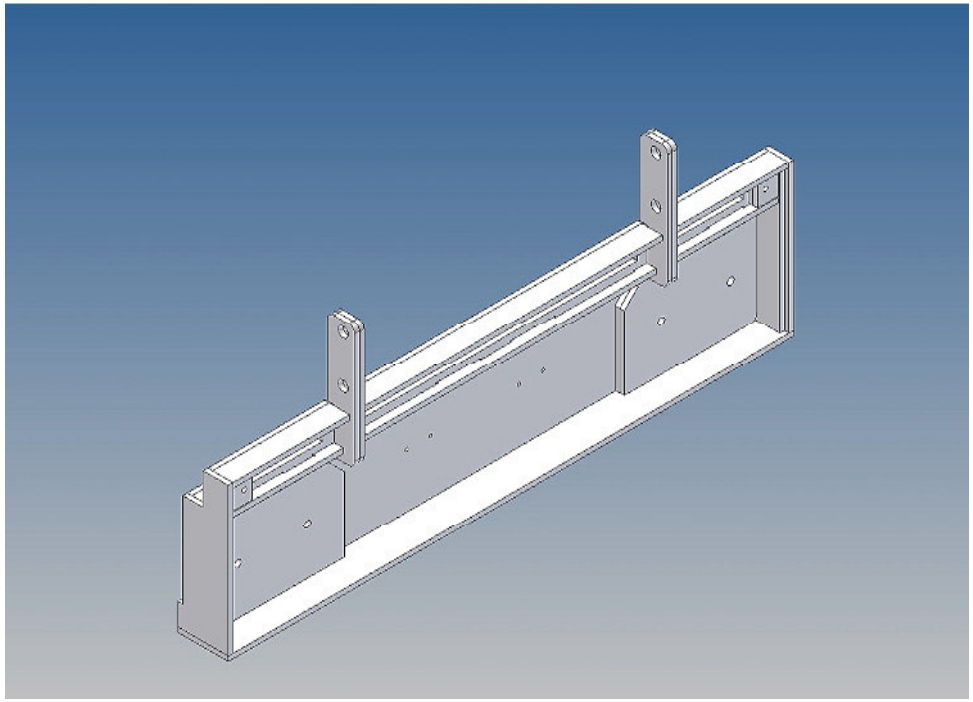

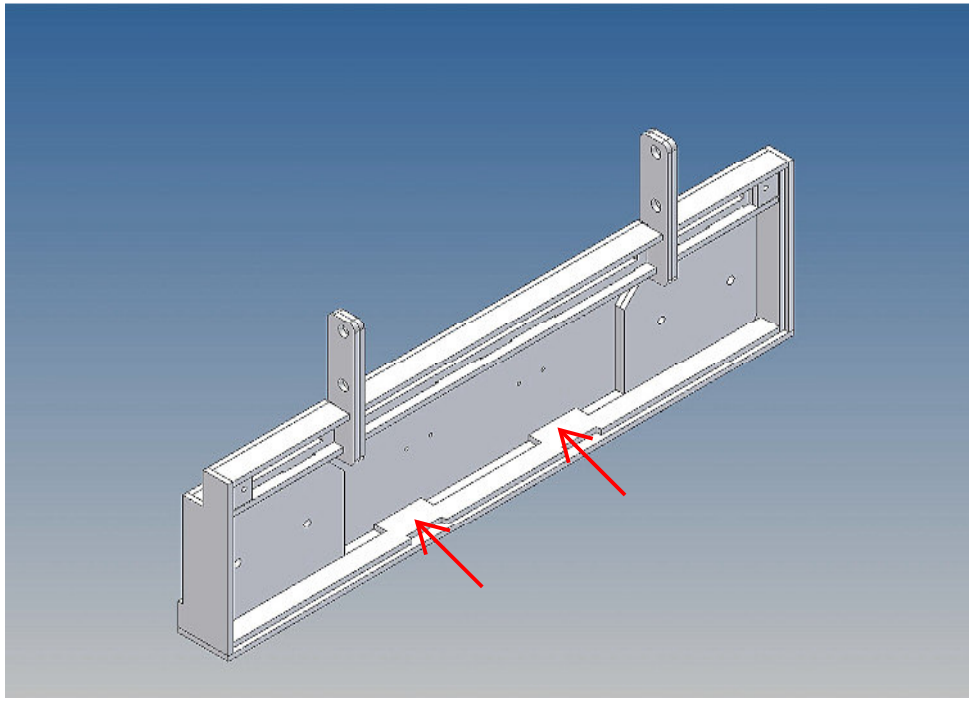

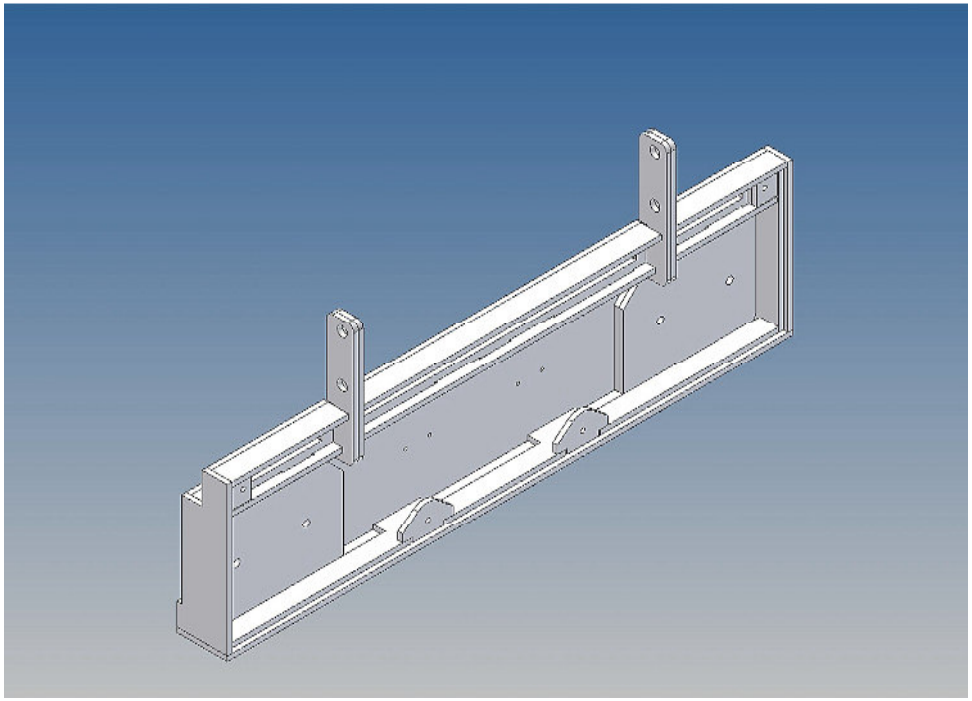

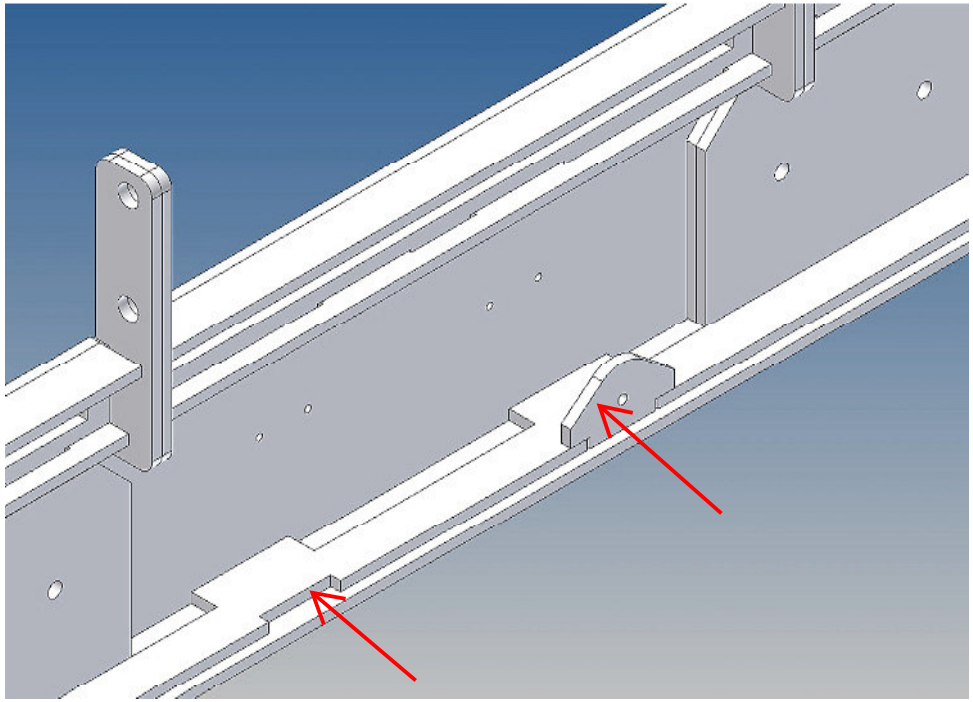

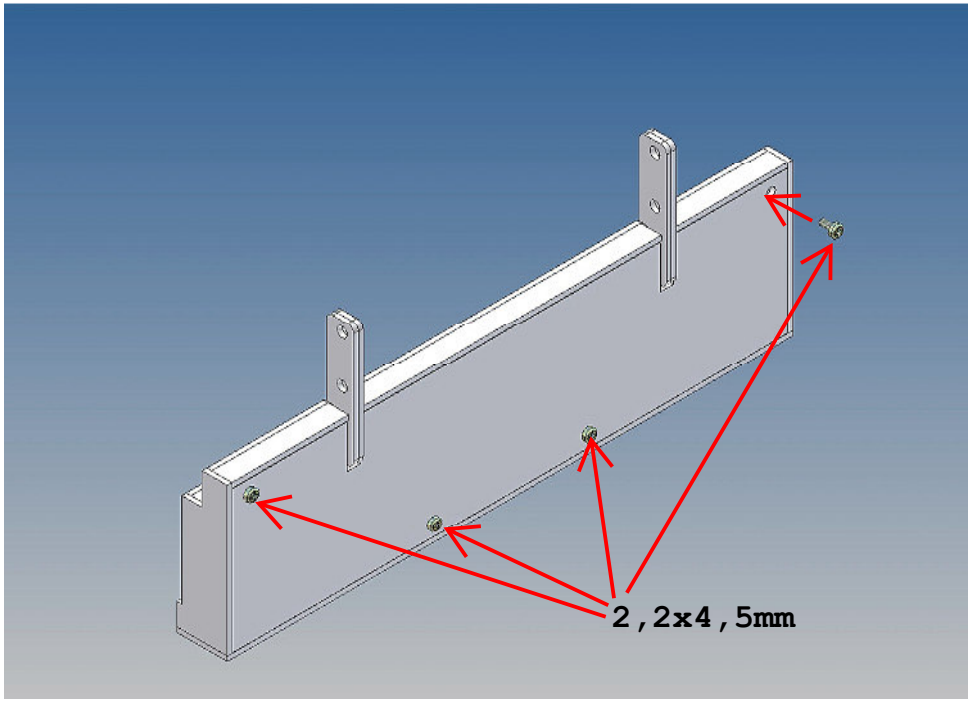
2,2x4,5mm

Anmerkungen:

Viel Spaß und gutes Gelingen wünscht das MDTechShop-Team

www.MDTechShop.de

Bei Fragen oder Ersatzteilwünsche bitte kurze Mail schicken.

Achtung:
Dies ist kein Spielzeug, enthält Kleinteile, von Kleinkindern fernhalten !