Bauanleitung

Bausatz Kombi-Box vorn für TAMIYA Kühlauflieger (1:14)

Best.-Nr.: 2016-9346-180

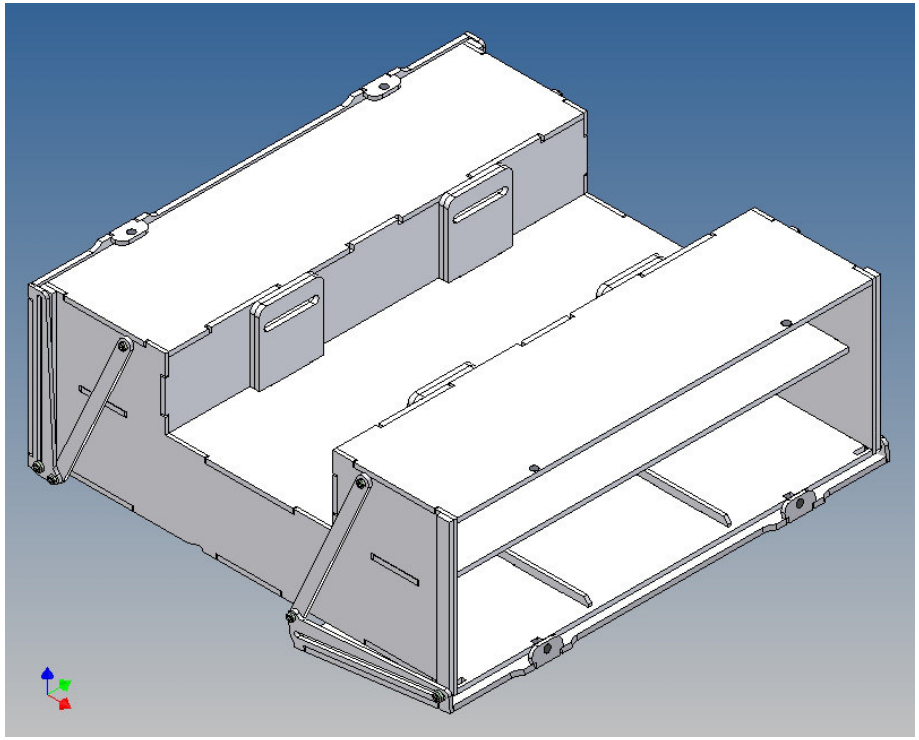

Version 1.0 – 01.12.2016

Beschreibung

Dieser Polystyrol-Frästeilesatz für einen Staukasten ist als Zubehör zu dem TAMIYA Kühlauflieger (M 1:14) konzipiert.

Die Palettenstaubox kann an den Trailerrahmen montiert werden und hat an der Außenseite einen Deckel mit Kinematik, der mit Magnete gehalten wird (Magnete liegen in separatem Beutel bei).

Innerhalb des Kastens kann Technik bzw. maßstäbliche Modellpaletten untergebracht werden.

Zur Montage am Trailerrahmen liegen Abstandszwischenstücke bei, diese erzeugen einen Spalt um Platz für vorhandene Schraubenköpfe am Rahmen zu erzeugen.

Der Zusammenbau

Vor dem Zusammenbau bitte mit der Teilereihenfolge, Lage und Passgenauigkeit der Einzelteile vertraut machen.

Es hat sich beim Zusammenbau bewährt, zunächst die Einzelteile nur punktuell mit Sekundenkleber zu fixieren und anschließend den fertigen Gesamtaufbau entlang der Fügekanten vollständig mit Modellbau-Plastikkleber zu verkleben.

Da die Bauteile aus Polystyrol gefertigt sind, möglichst sparsam mit Aktivatorspray umgehen, oder aber im Zweifelsfall auf die Benutzung verzichten.

Polystyrol wird durch Einwirkung von Aktivatorsprays kurzzeitig weich und spröde.

Wir empfehlen für die ganzheitliche Verklebung die Verwendung von Modellbau-Plastikkleber.

MDTechShop - Torfstrasse 7 – 71229 Leonberg - Email: team@mdtechshop.de

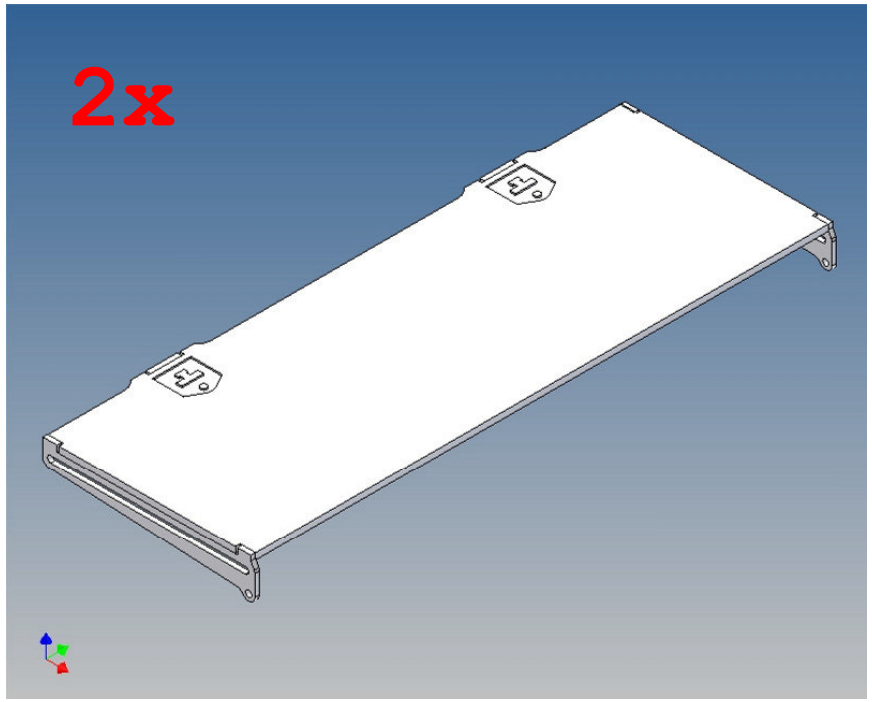
2x

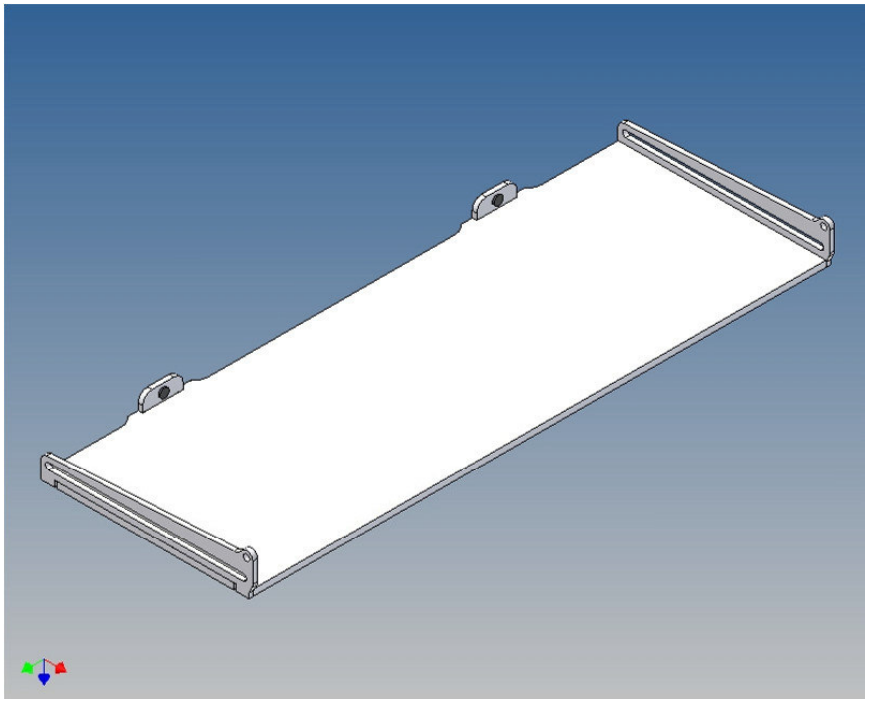

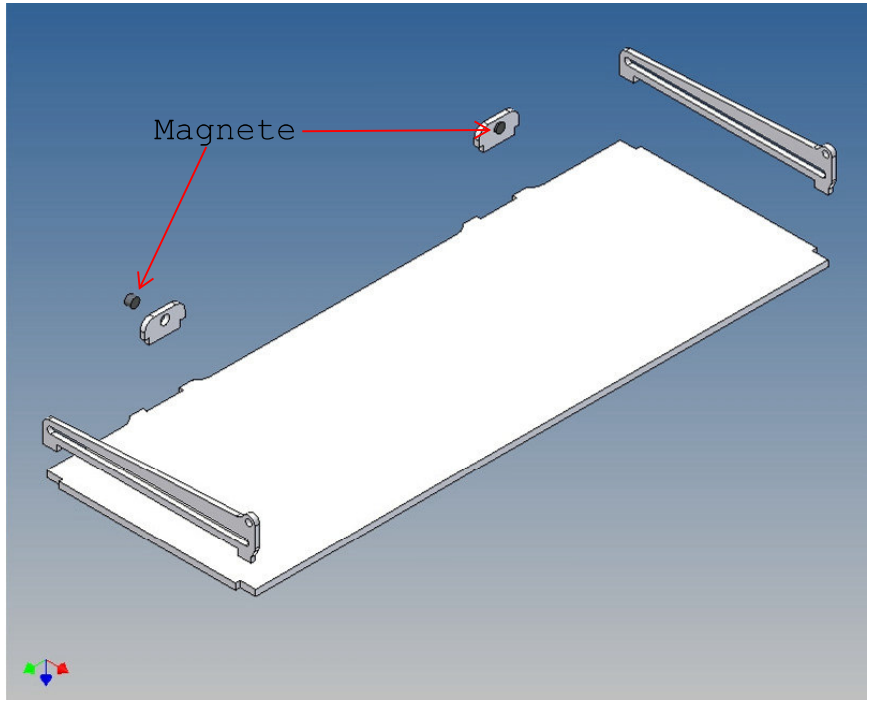
Magnete

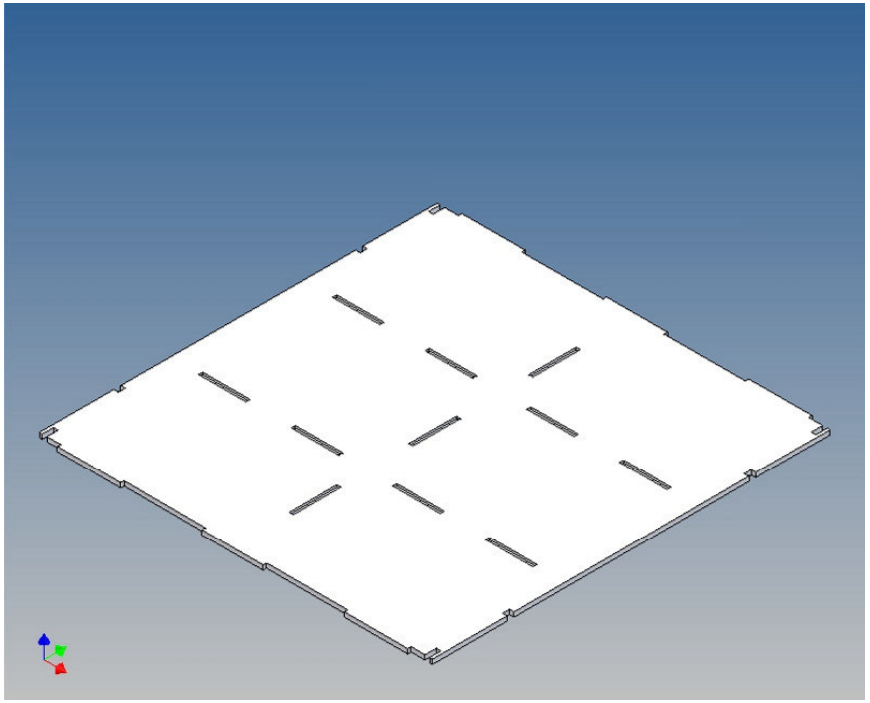

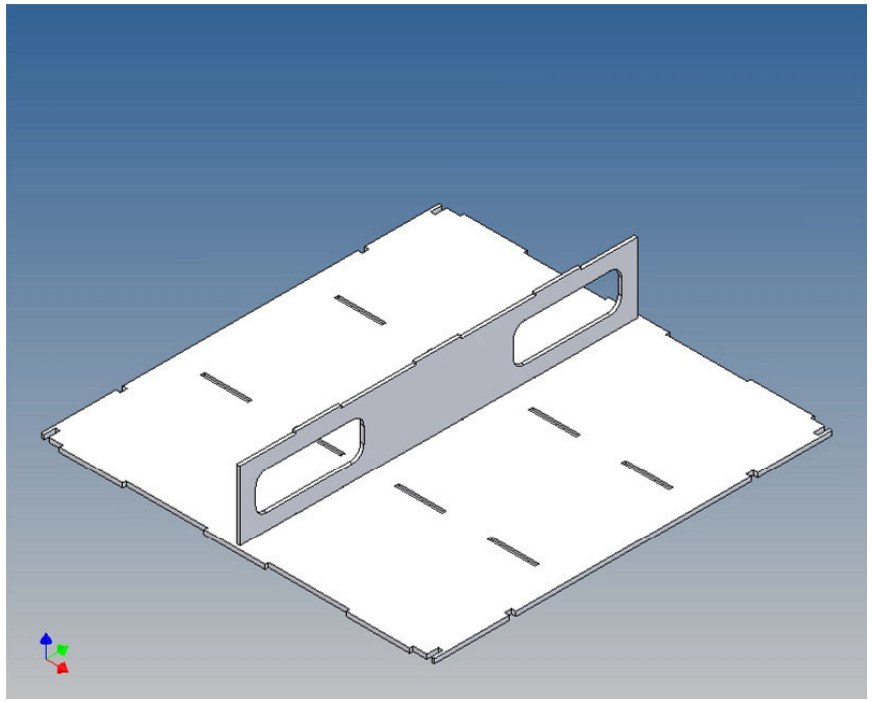

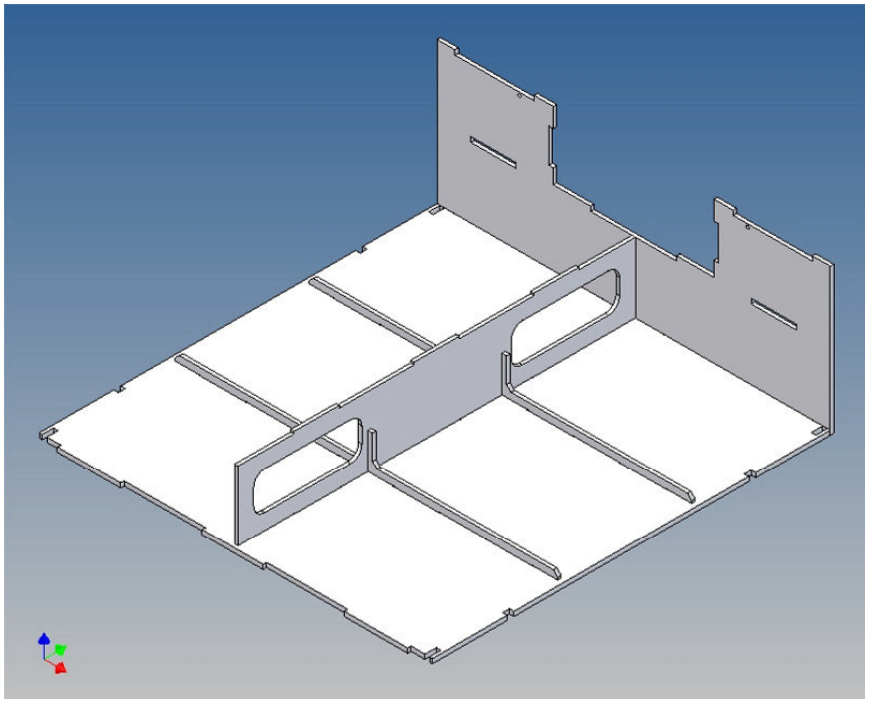

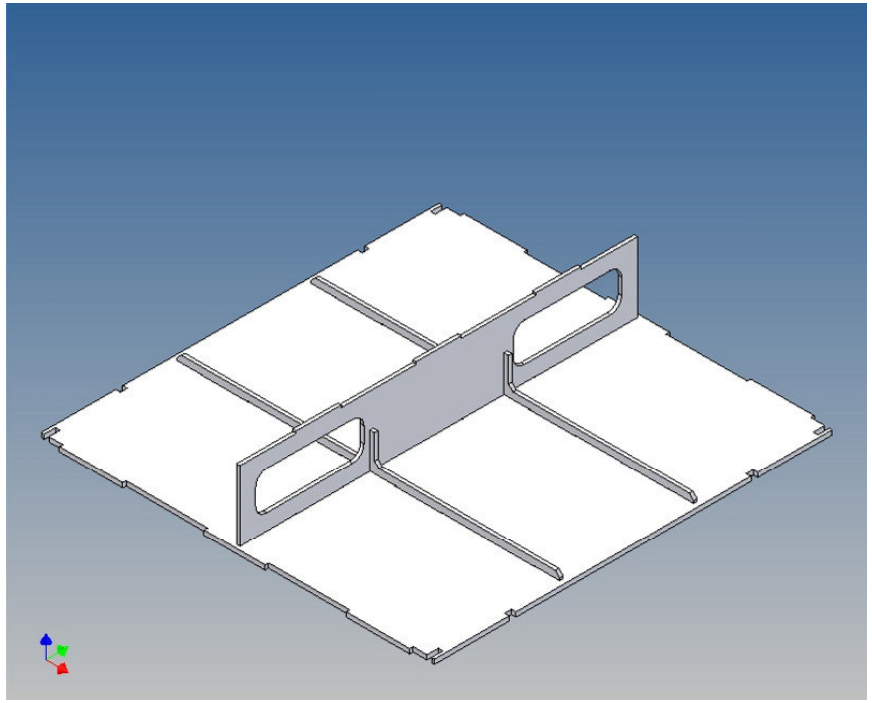

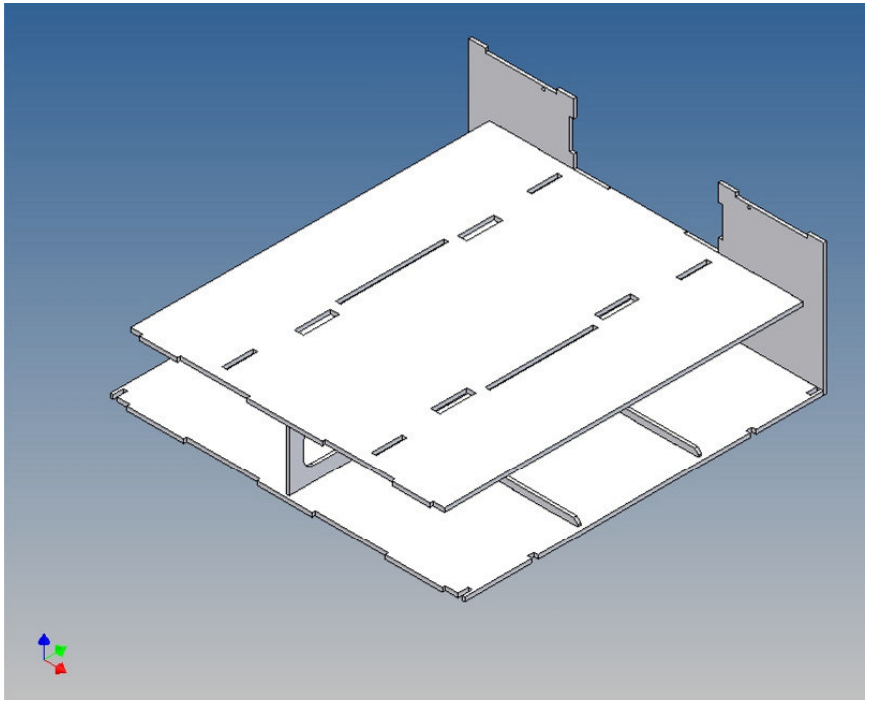

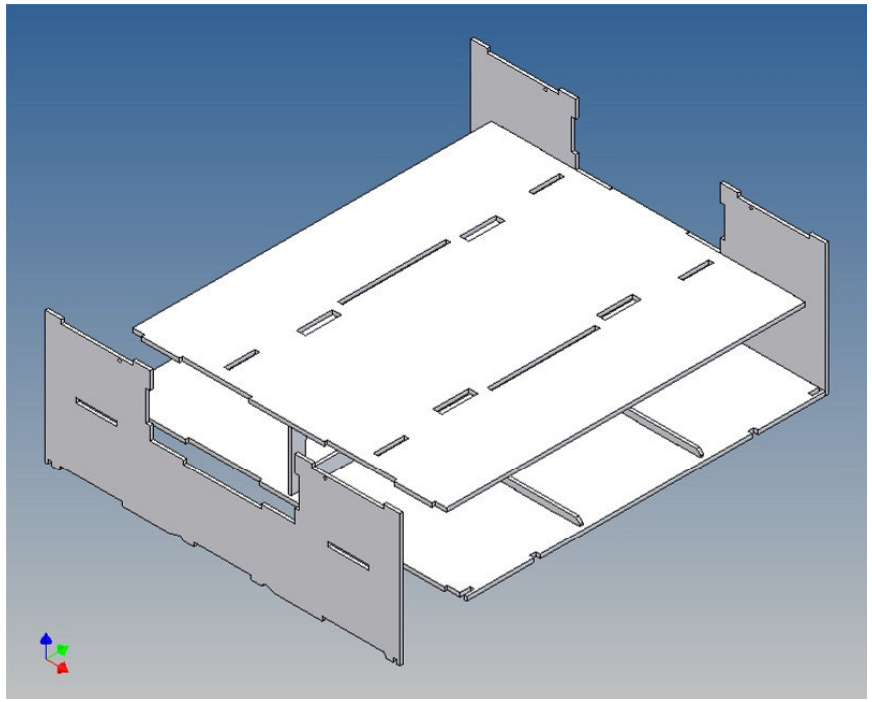

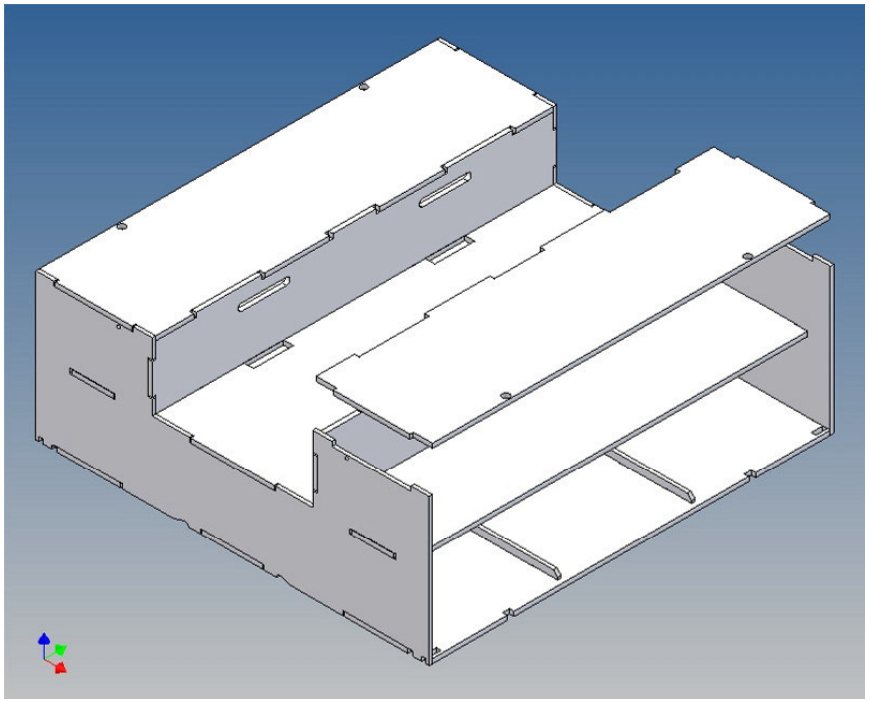

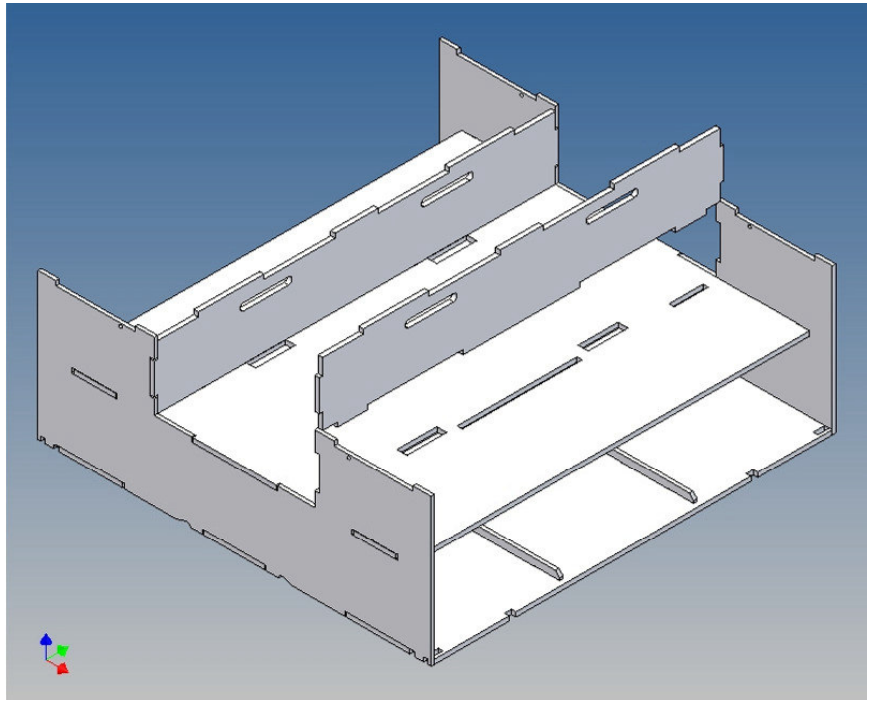

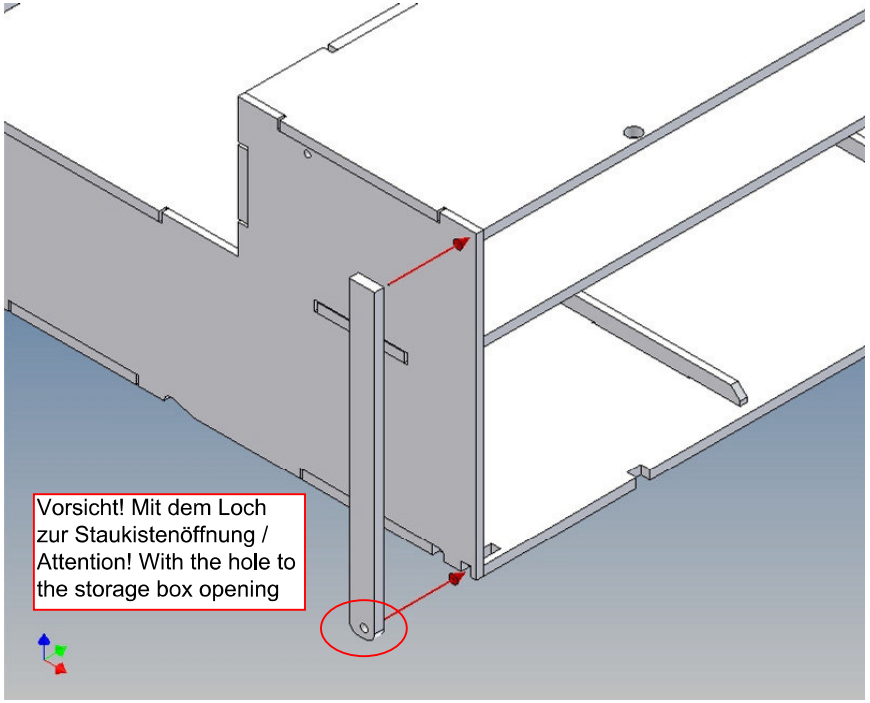
Vorsicht! Mit dem Loch zur Staukistenöffnung / Attention! With the hole to the storage box opening

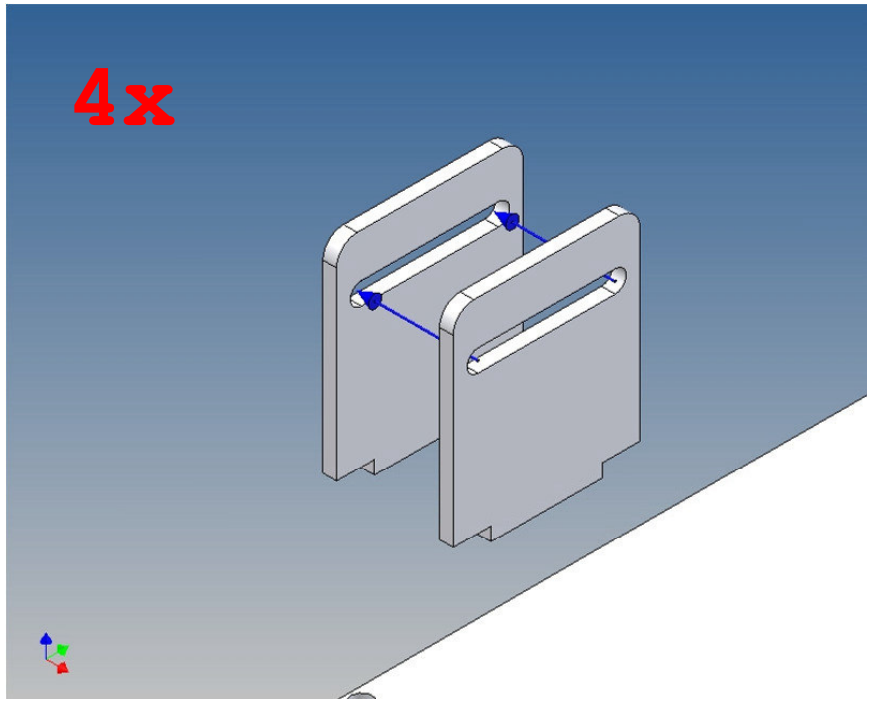
4x

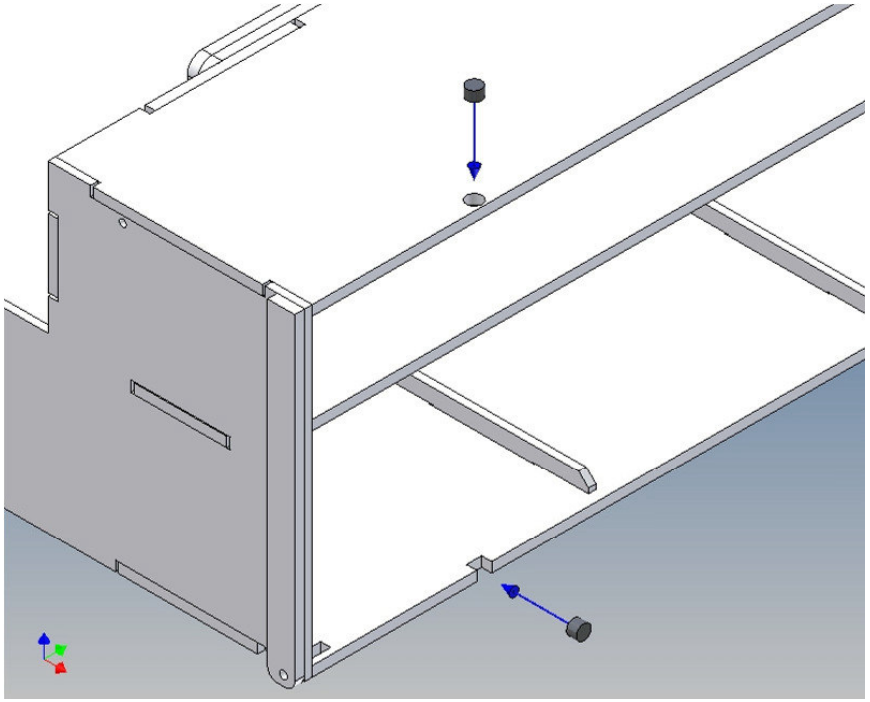

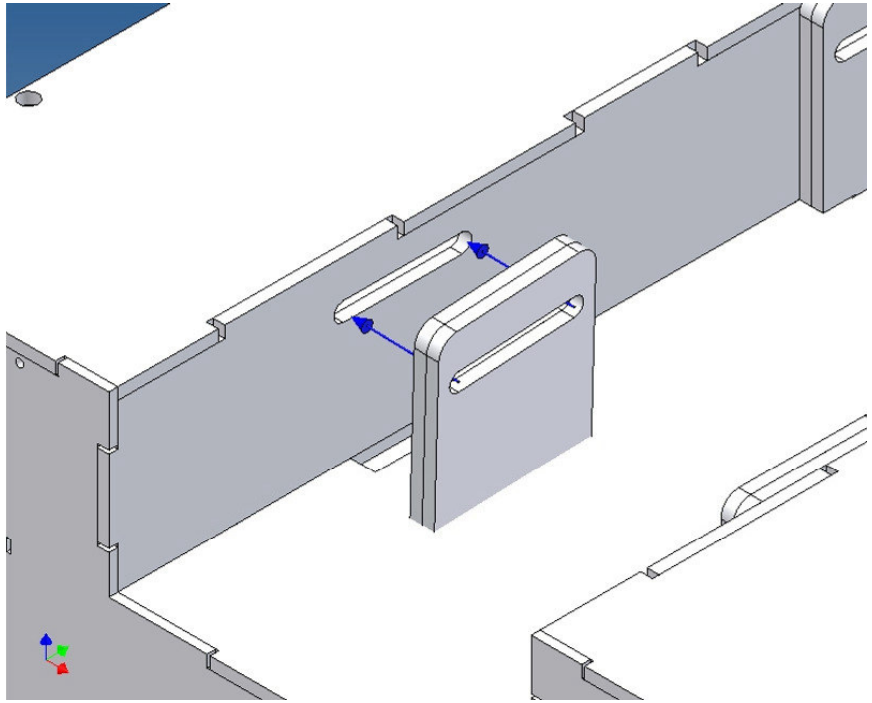

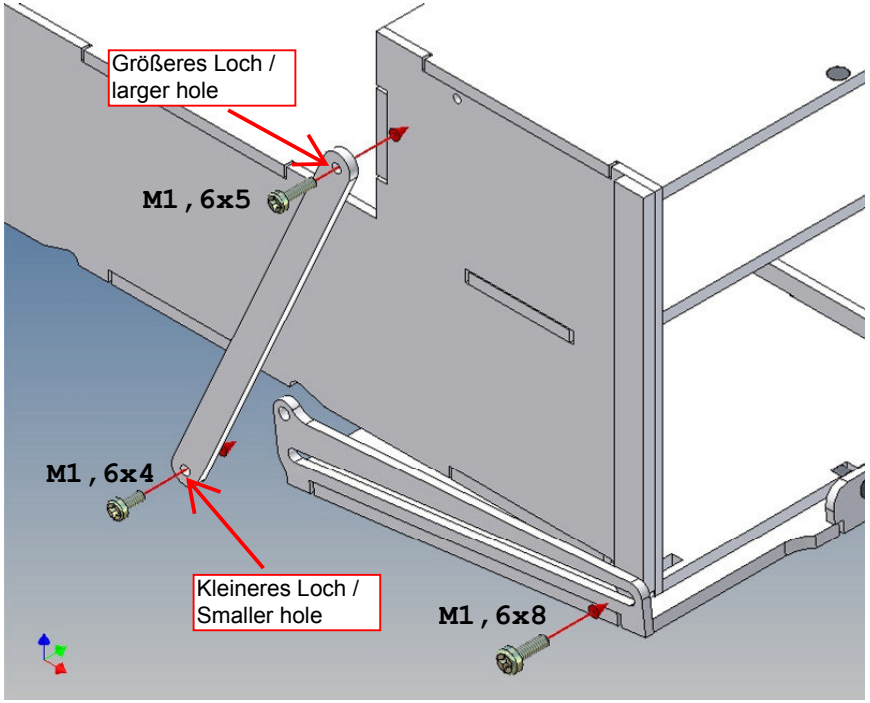
Größeres Loch /
larger hole
M1 , 6x5
M1 , 6x4
Kleineres Loch /
Smaller hole
M1 , 6x8

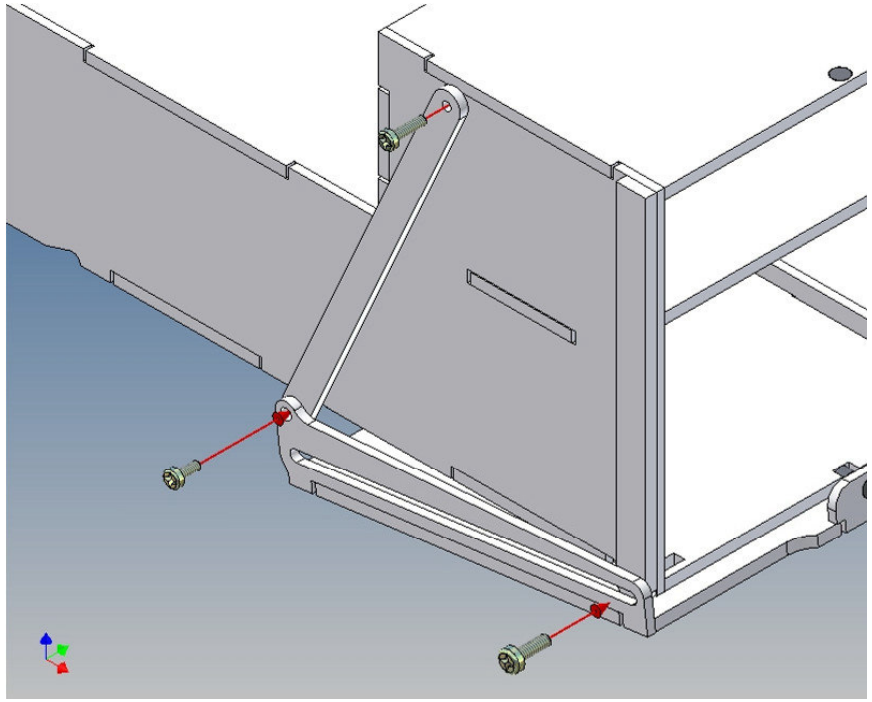

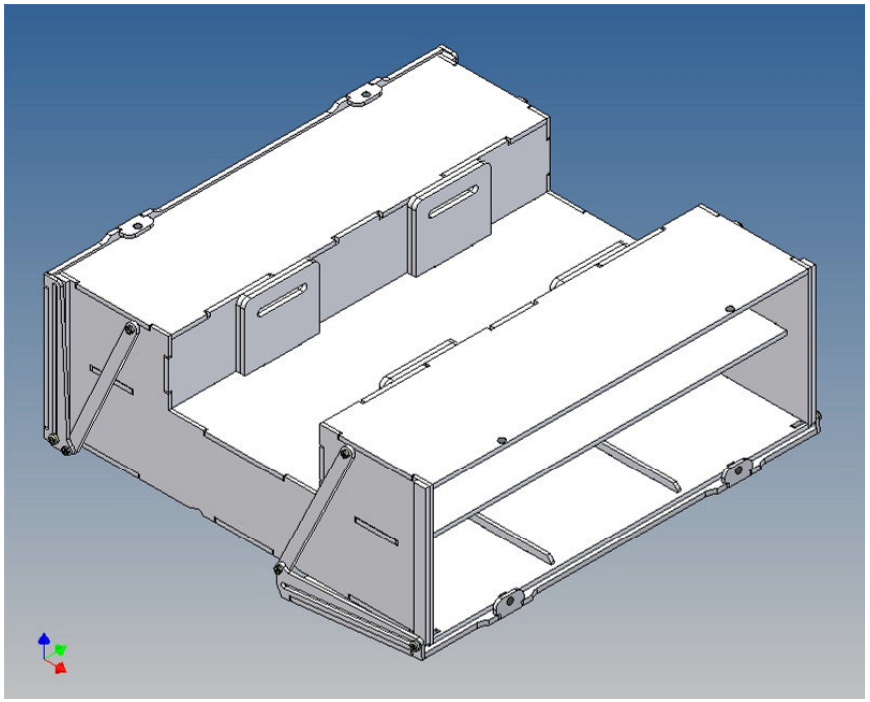

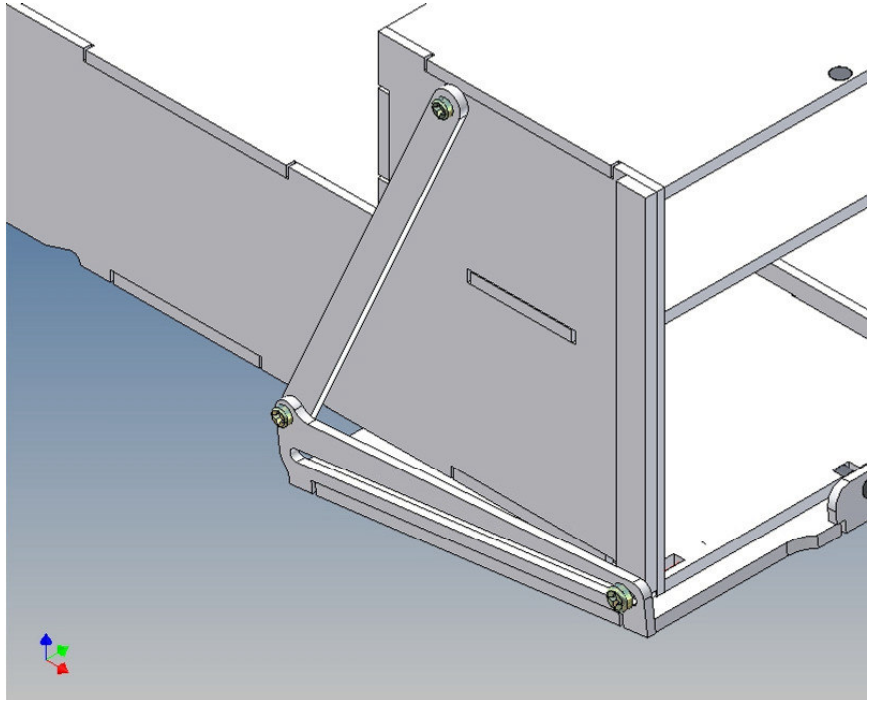

Anmerkungen:

Aus liefertechnischen Gründen können auch Magnete mit abweichenden Maßen beiliegen.

Viel Spaß und gutes Gelingen wünscht das MDTechShop-Team

www.MDTechShop.de

Bei Fragen oder Ersatzteilwünsche bitte kurze Mail schicken.

Achtung:
Dies ist kein Spielzeug, enthält Kleinteile, von Kleinkindern fernhalten !