# Bauanleitung

## Bausatz Fahrerhausboden für den LESU MAN TGS (1:14) - Liege + Sitzkonsolen -

**Best.-Nr.: 2021-9013-02**

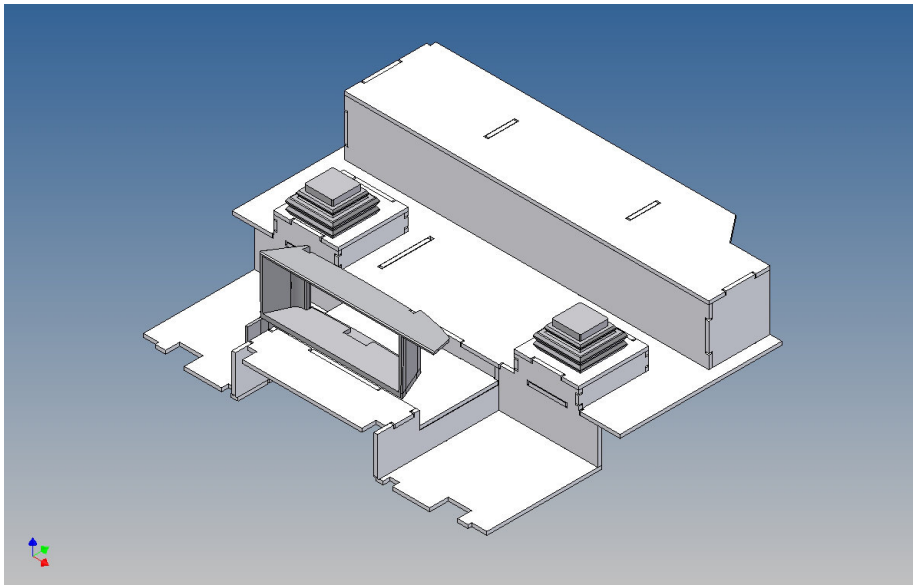

**Version 1.0 – 29.06.2021**



### Beschreibung

Dieser Polystyrol-Frästeilesatz ist für ein Fahrerhaus des LESU MAN TGS (M 1:14) konzipiert.

Der Boden wird unten im Fahrerhaus fixiert, die Sitzhalter werden durch eigene Sitzkonsolen ersetzt. Dadurch hindern die Sitzhalter nicht beim Einsatz einer Fahrerfigur .

Für die Ergänzung des Schubladensystems im Armaturenbrett liegt ein Anbauteil bei.

### Der Zusammenbau

Vor dem Zusammenbau bitte mit der Teilereihenfolge, Lage und Passgenauigkeit der Einzelteile vertraut machen.

Es hat sich beim Zusammenbau bewährt, zunächst die Einzelteile nur punktuell mit Sekundenkleber zu fixieren und anschließend den fertigen Gesamtaufbau entlang der Fügekanten vollständig mit Modellbau-Plastikkleber zu verkleben.

Da die Bauteile aus Polystyrol gefertigt sind, möglichst sparsam mit Aktivatorspray umgehen, oder aber im Zweifelsfall auf die Benutzung verzichten. Polystyrol wird durch Einwirkung von Aktivatorsprays kurzzeitig weich und spröde.

Wir empfehlen für die ganzheitliche Verklebung die Verwendung von Modellbau-Plastikkleber.

**Anmerkungen:**

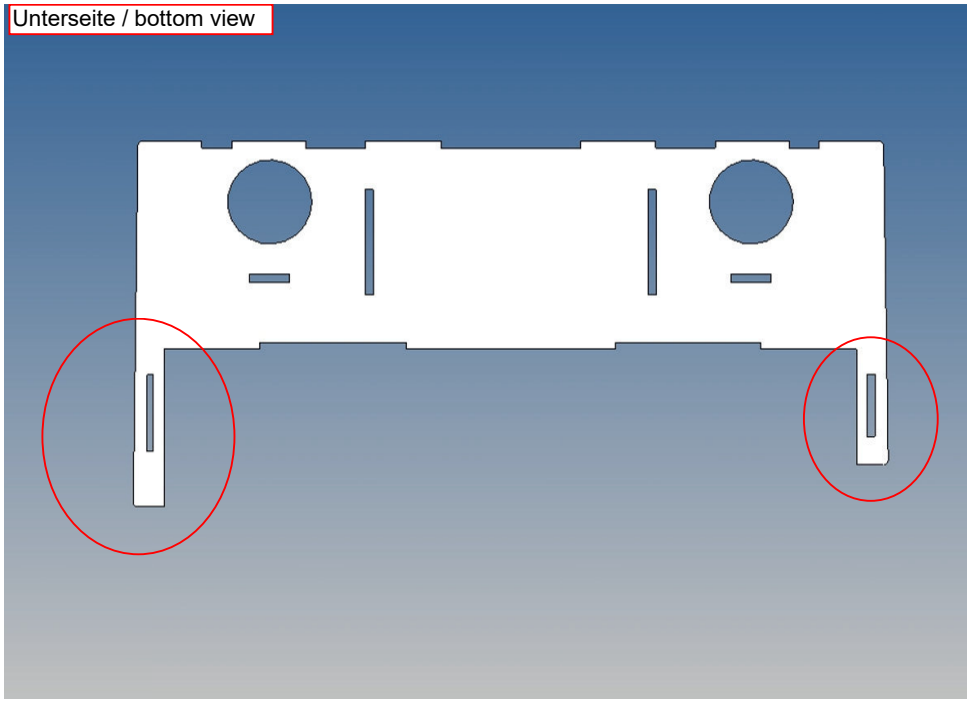
Unterseite / bottom view

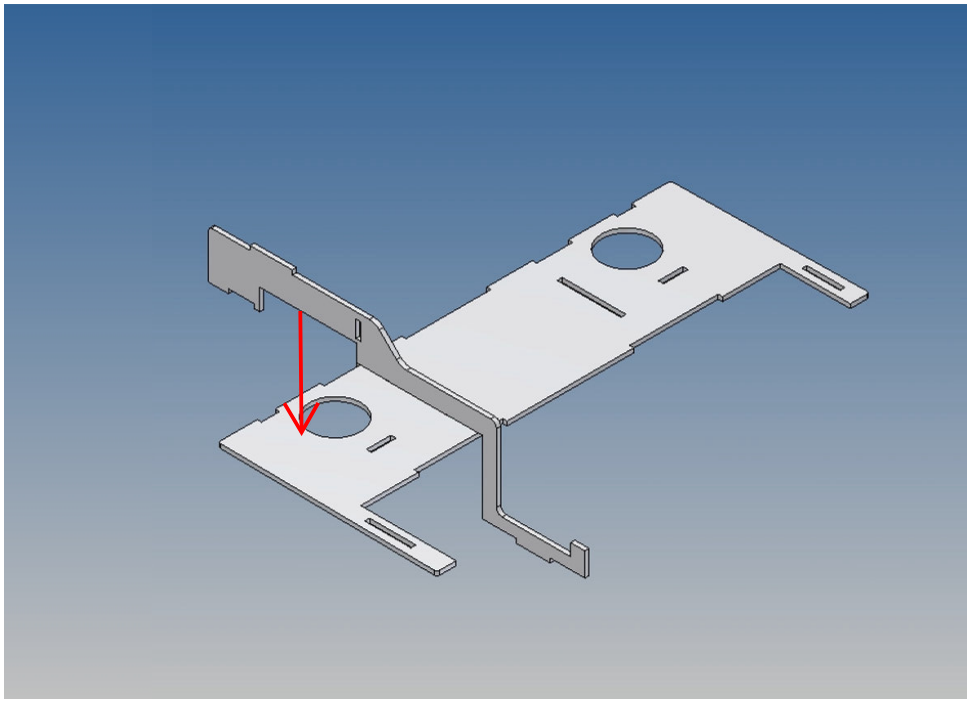

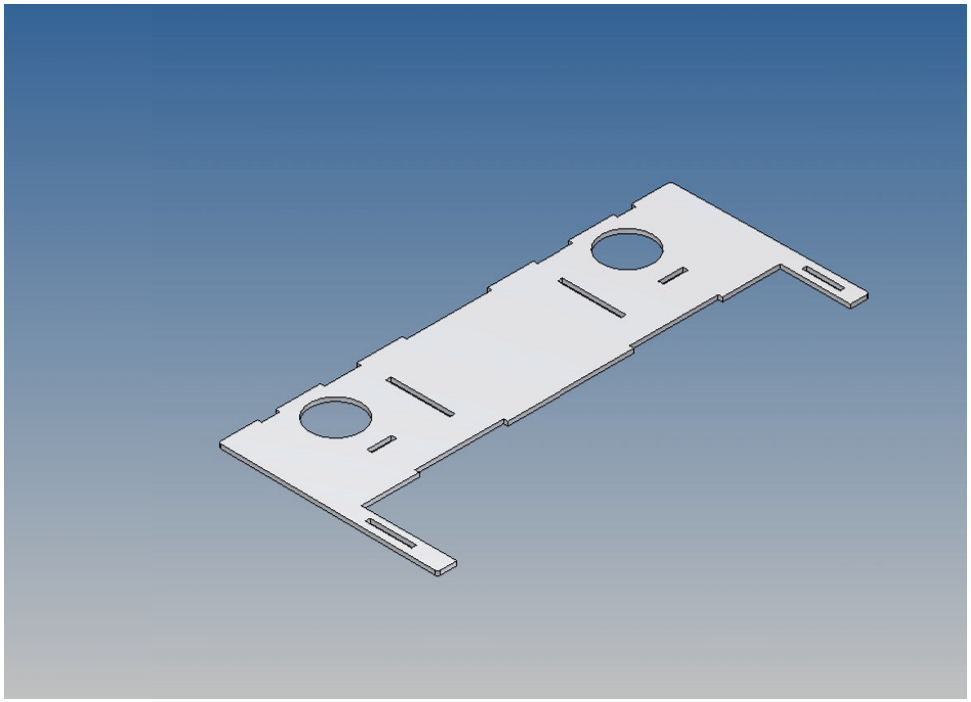

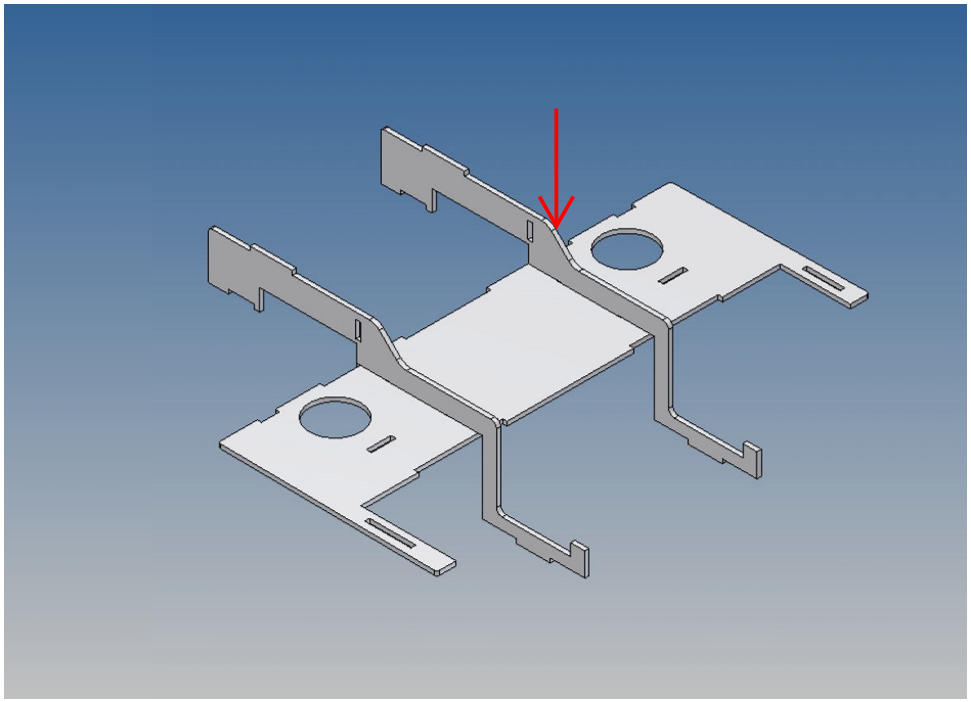

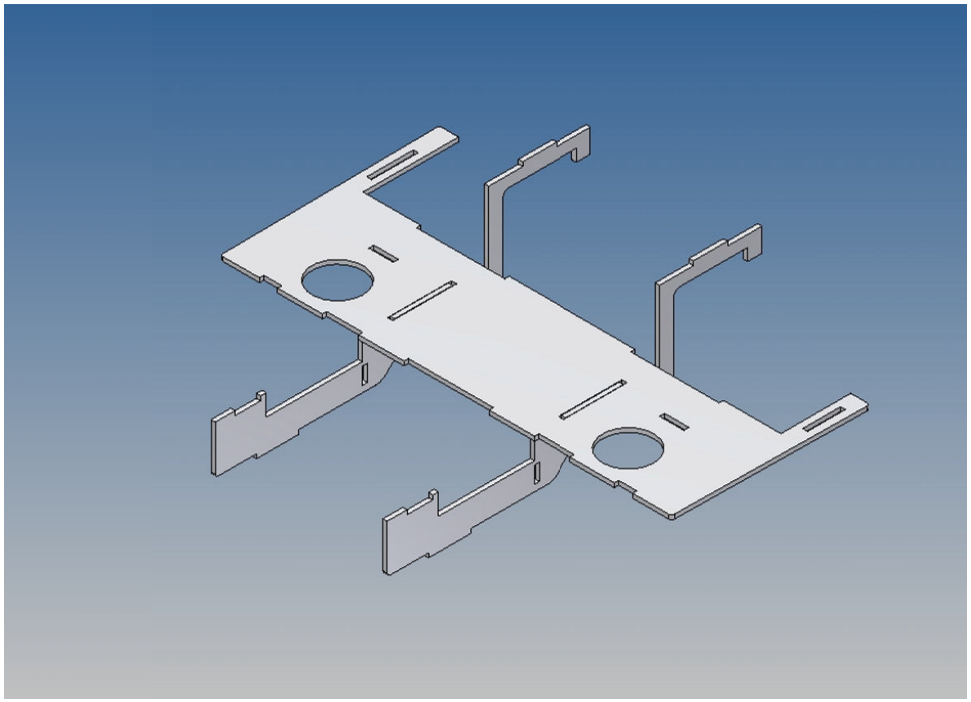

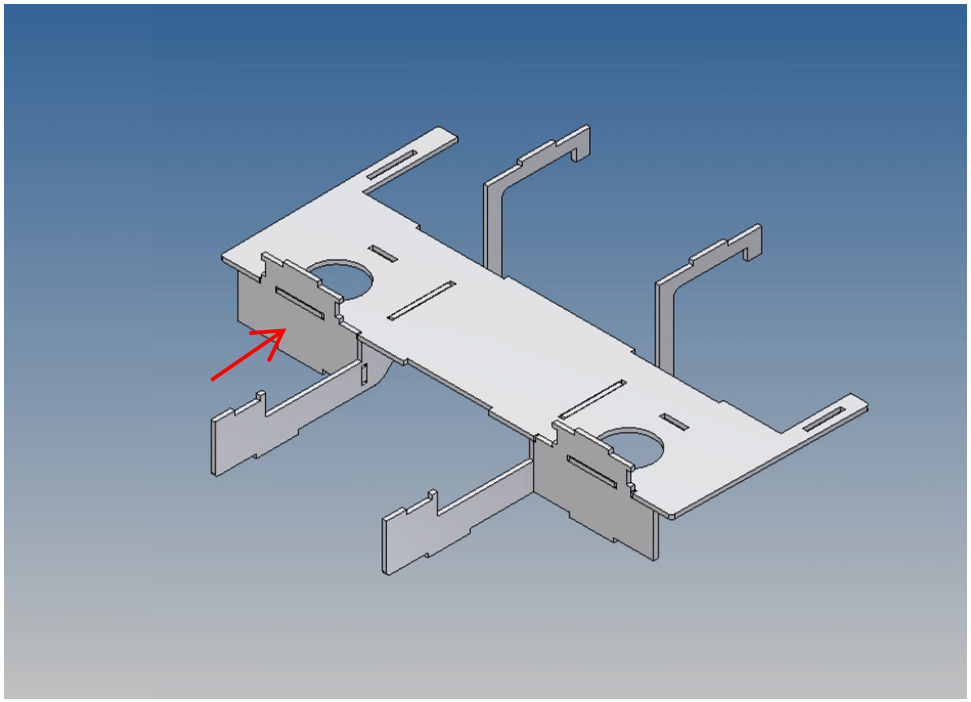

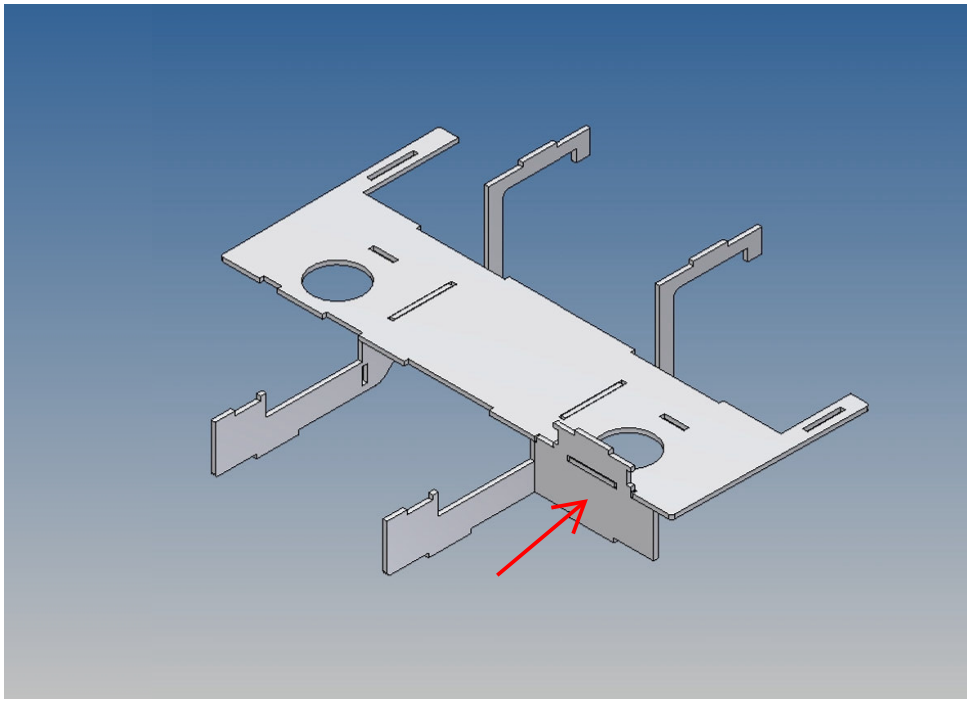

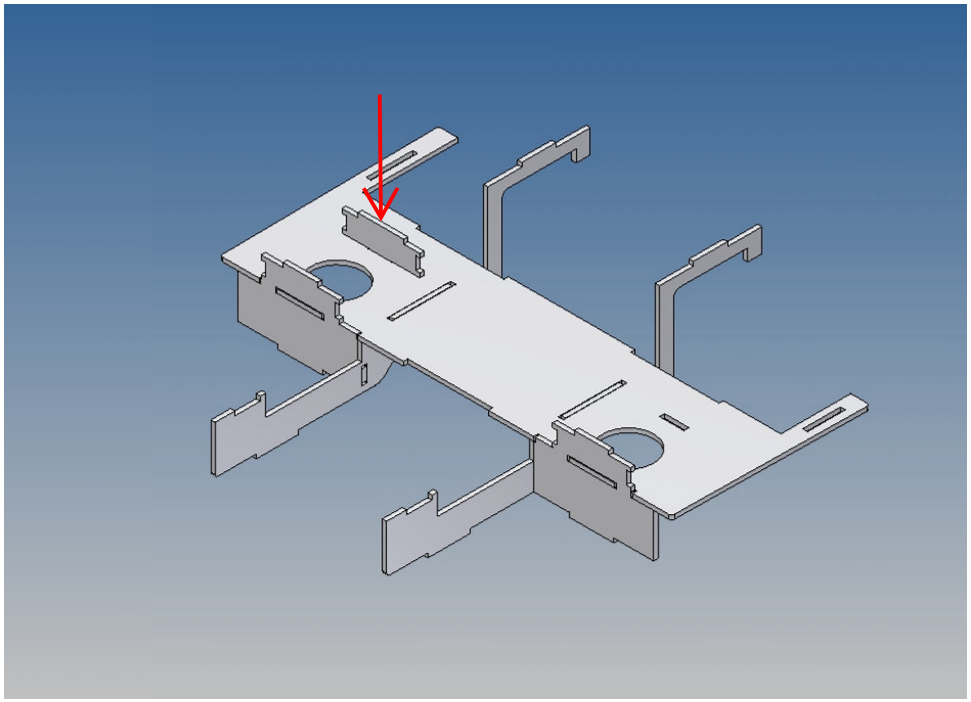

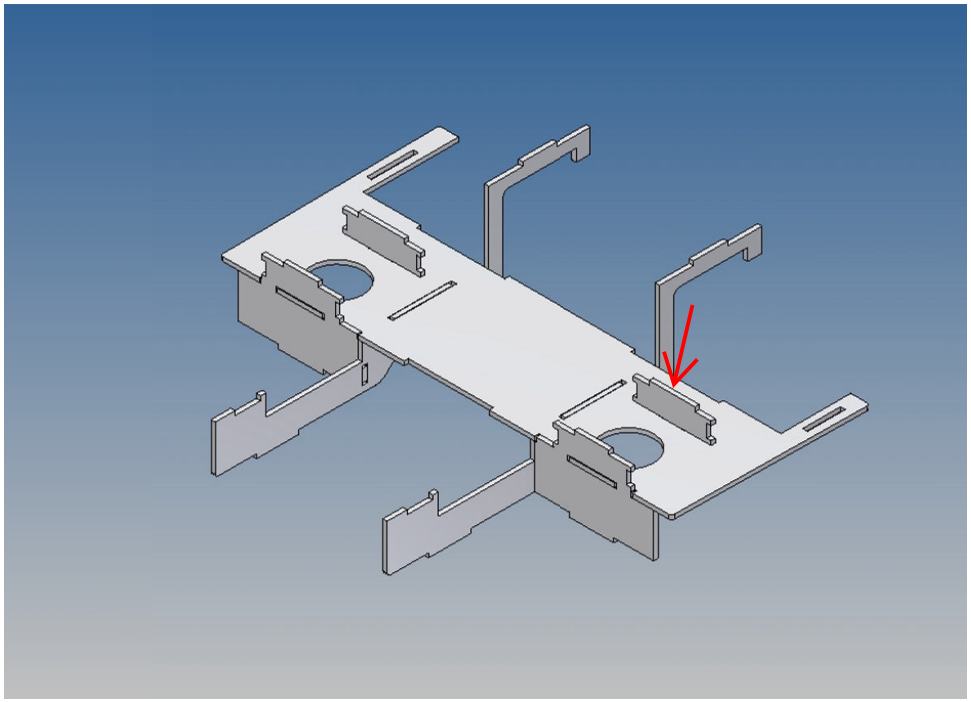

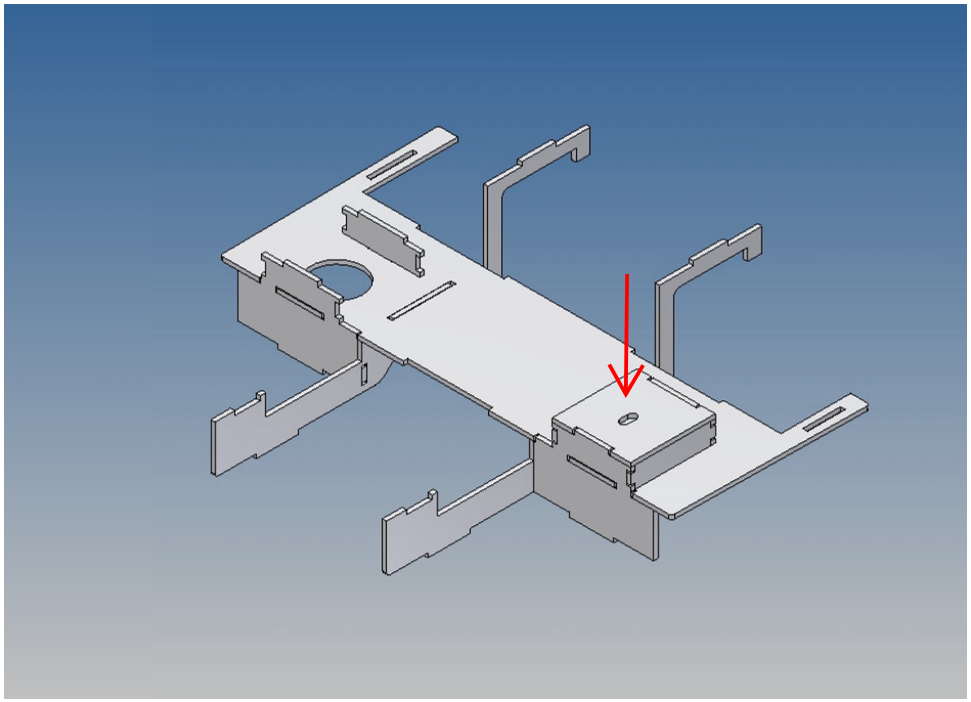

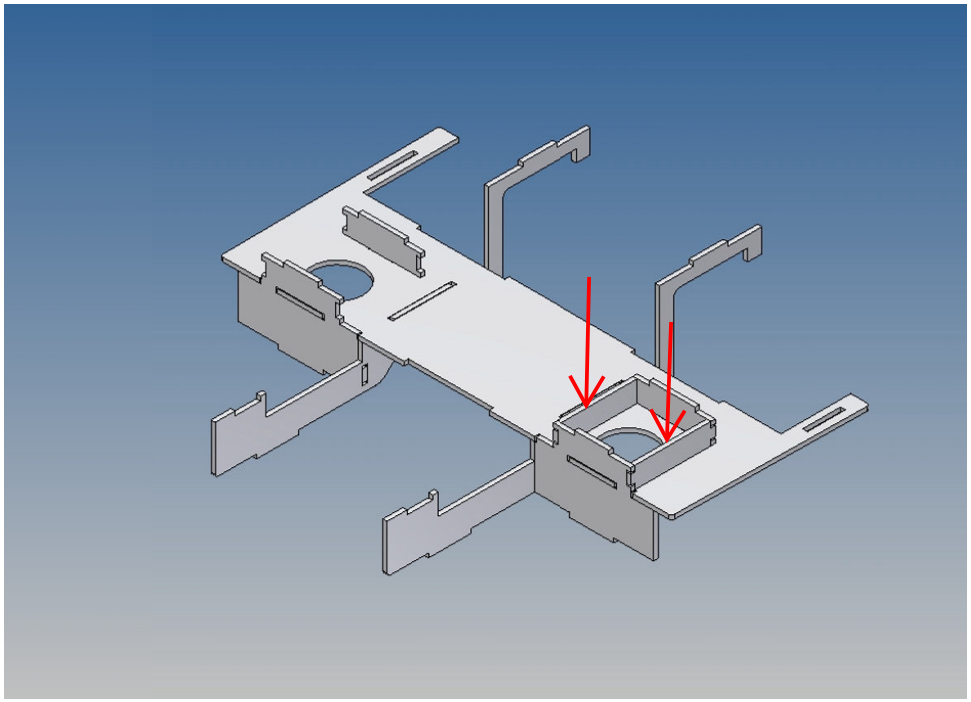

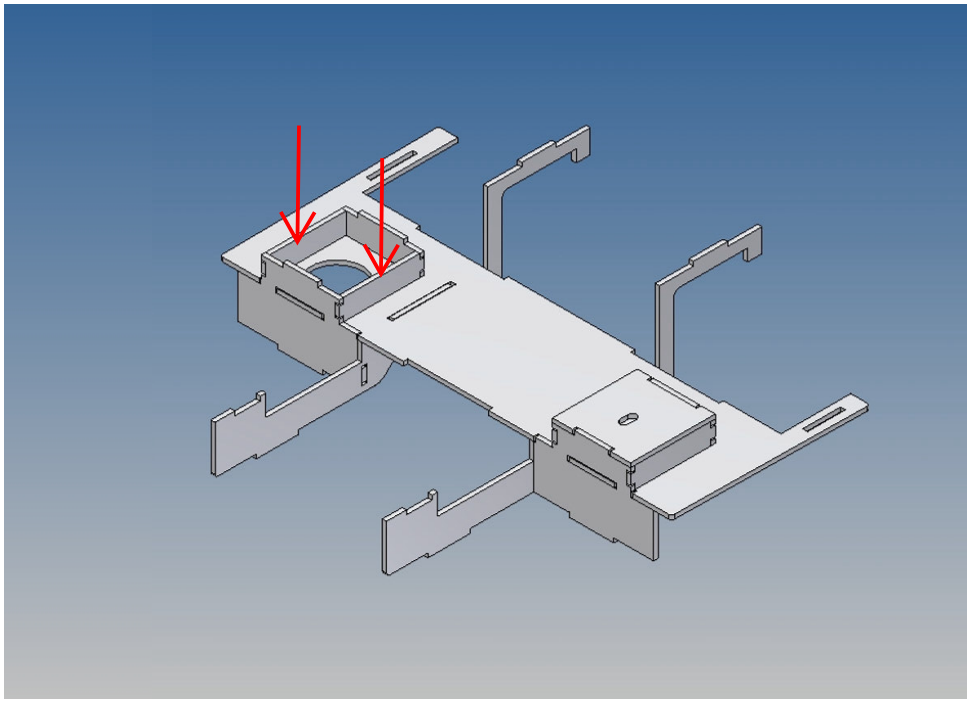

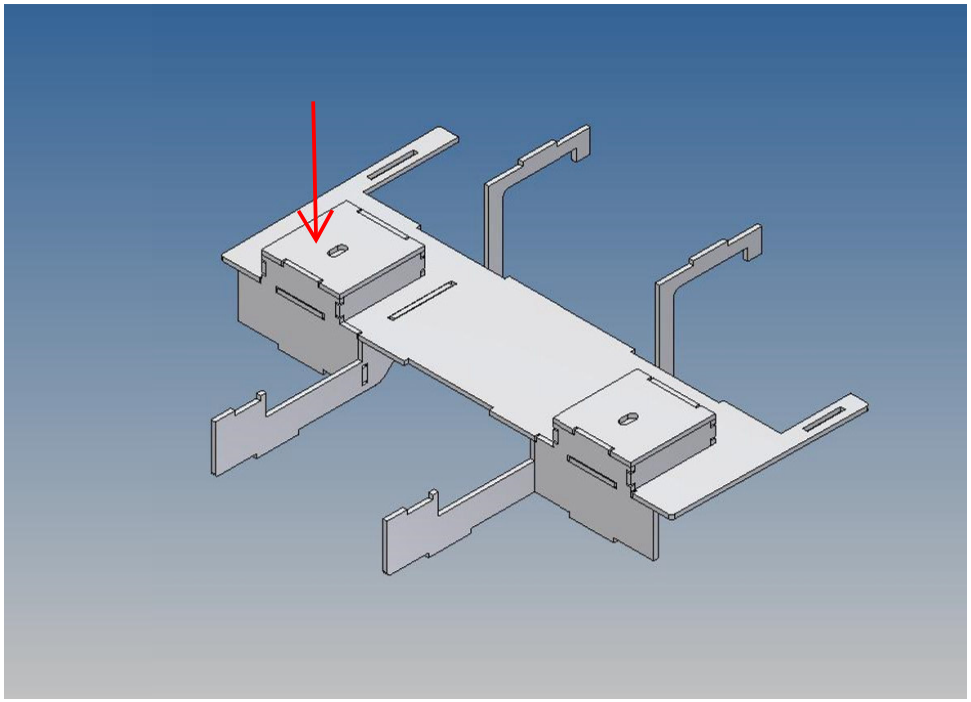

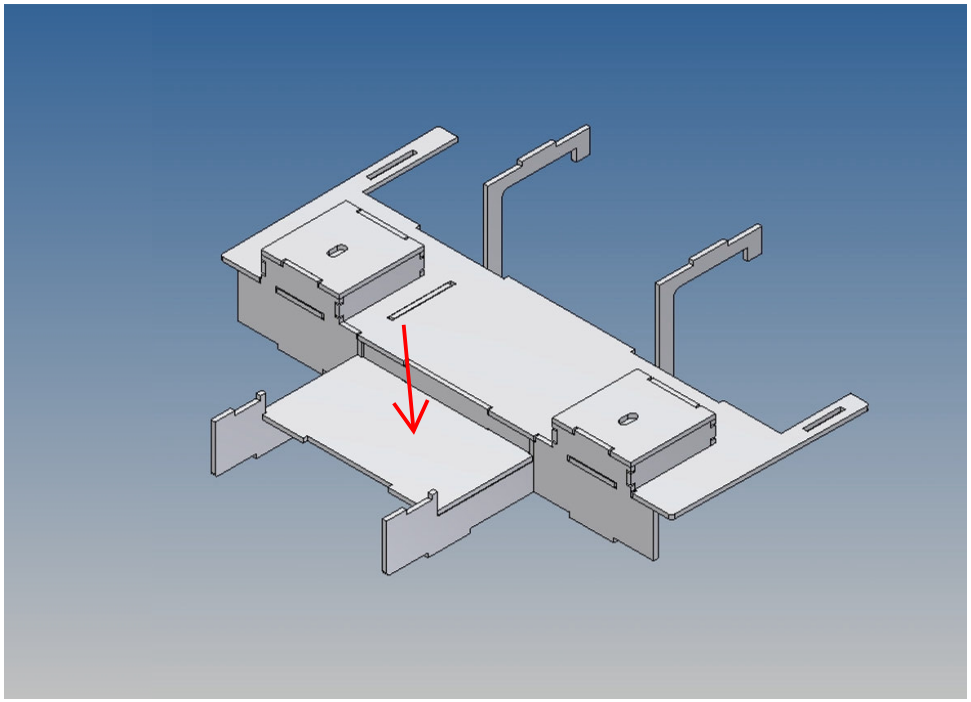

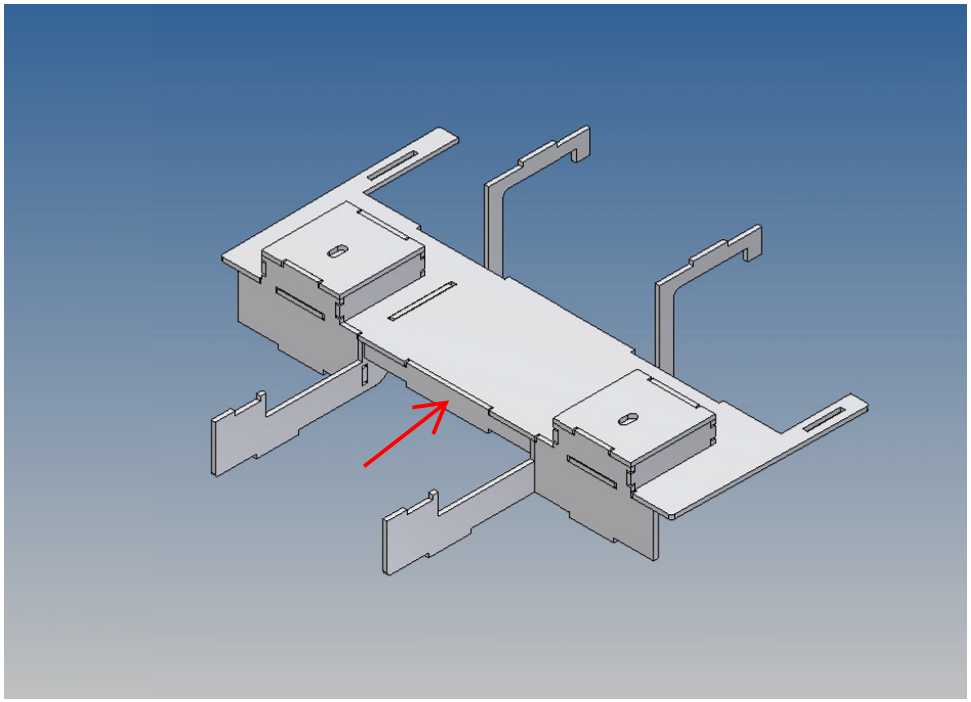

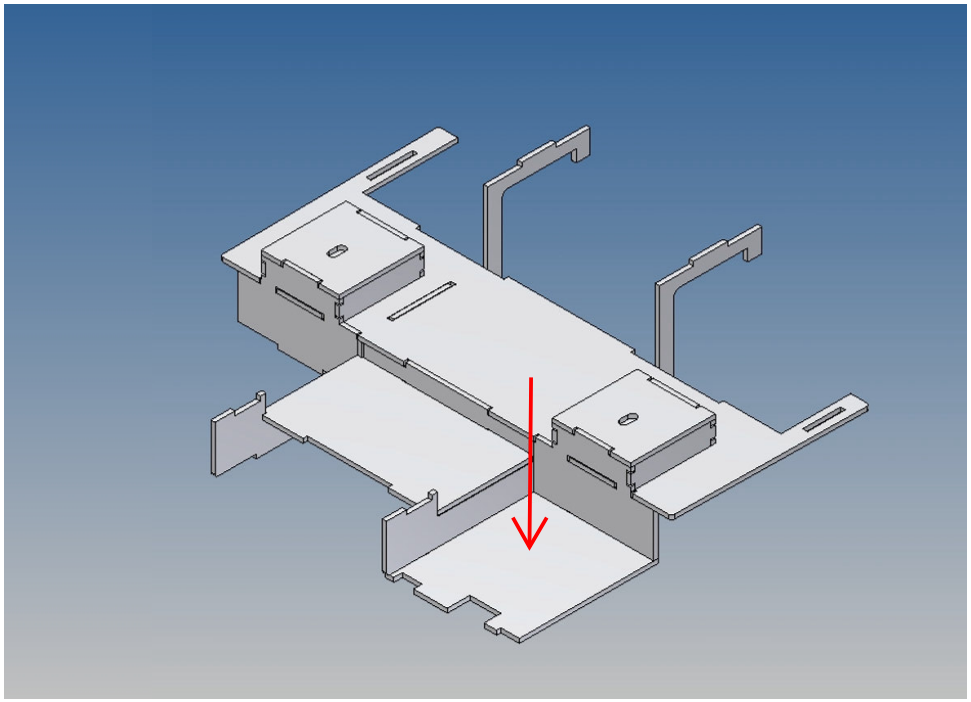

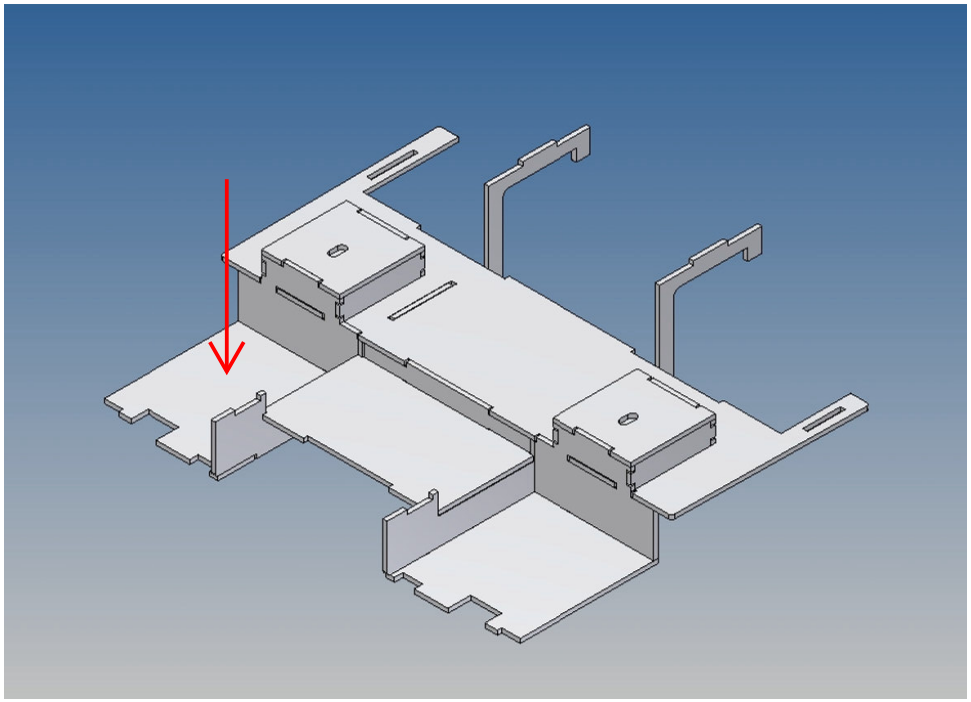

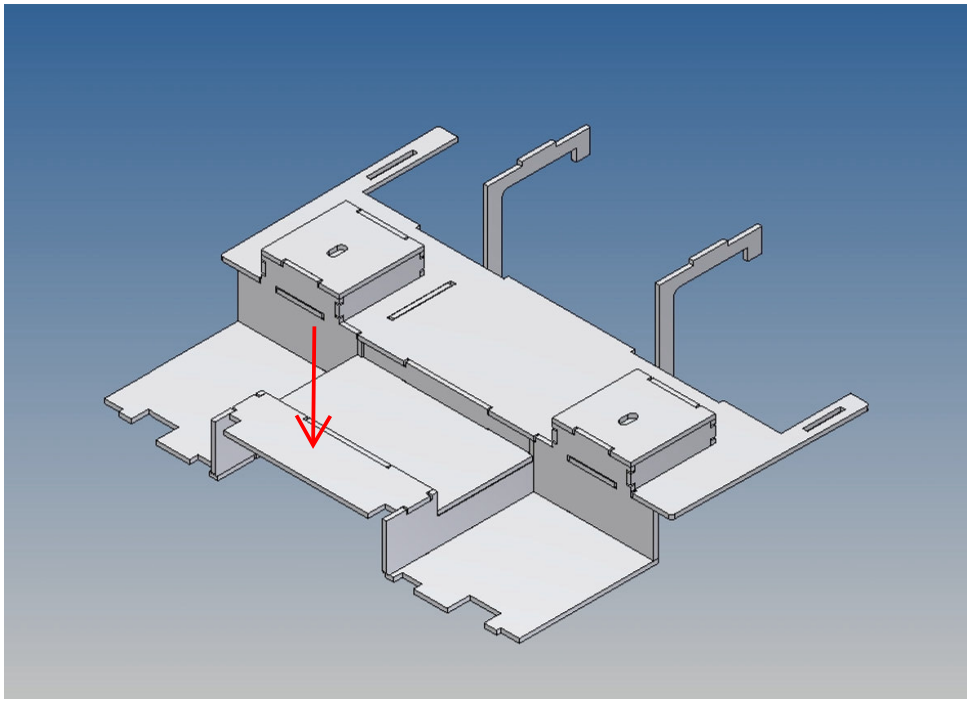

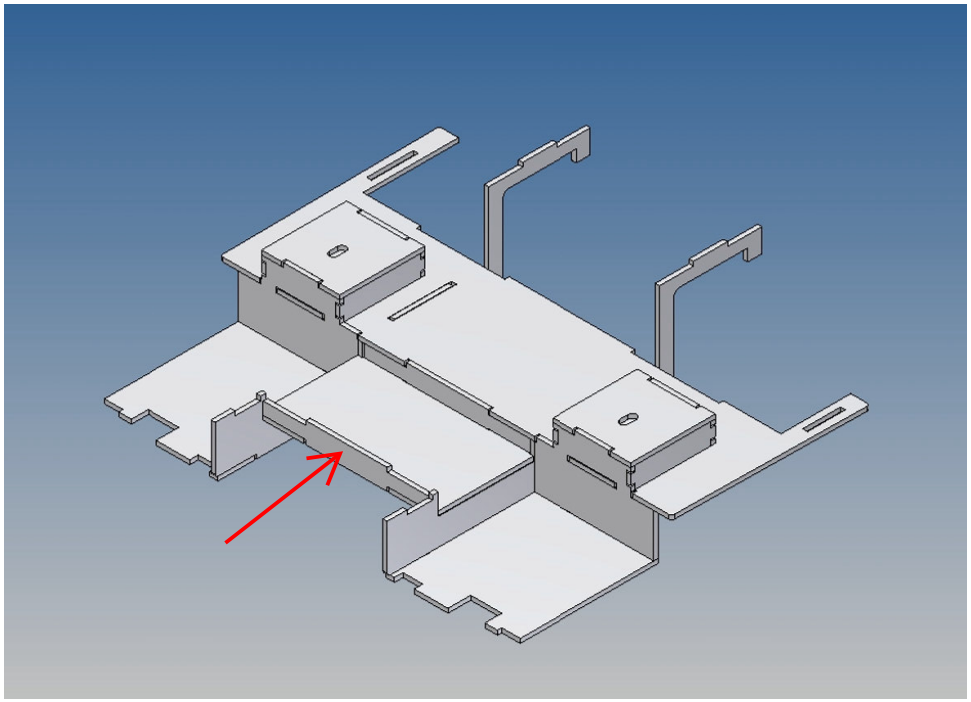

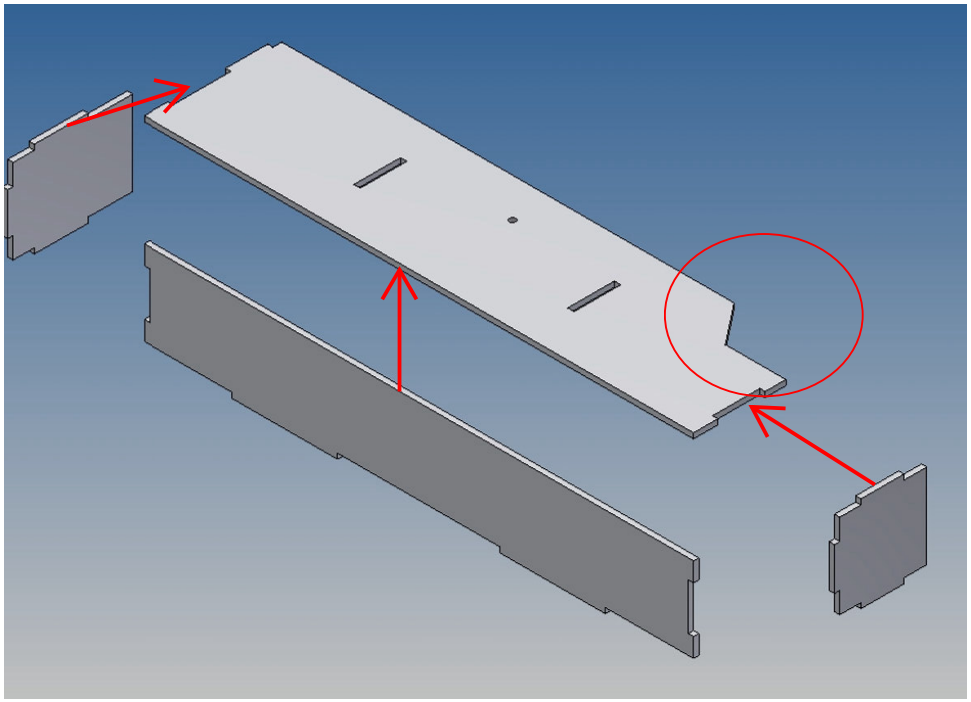

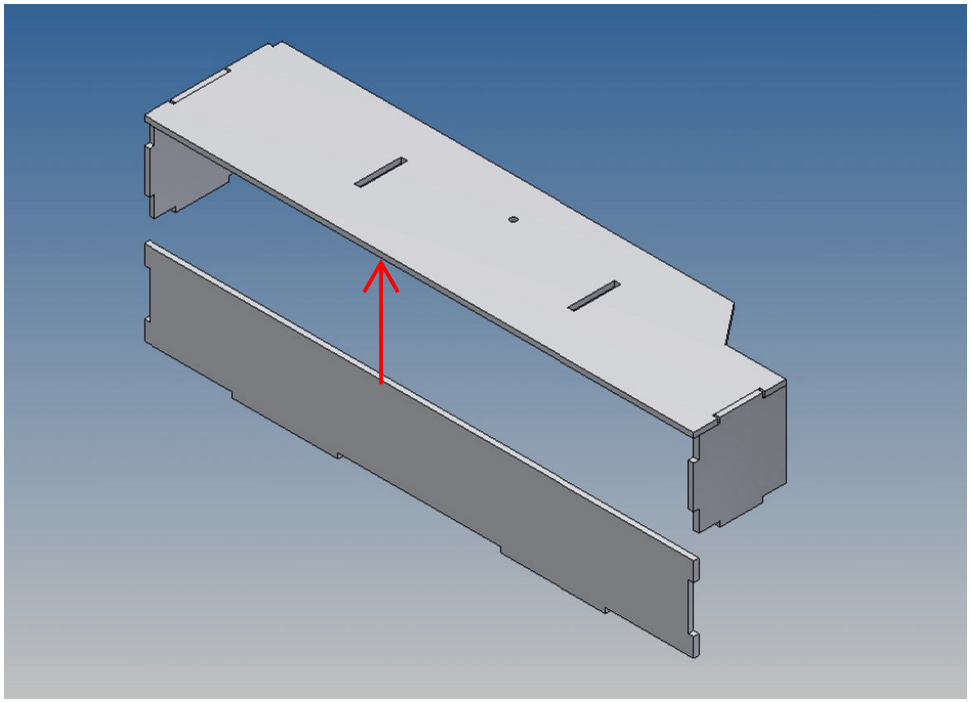

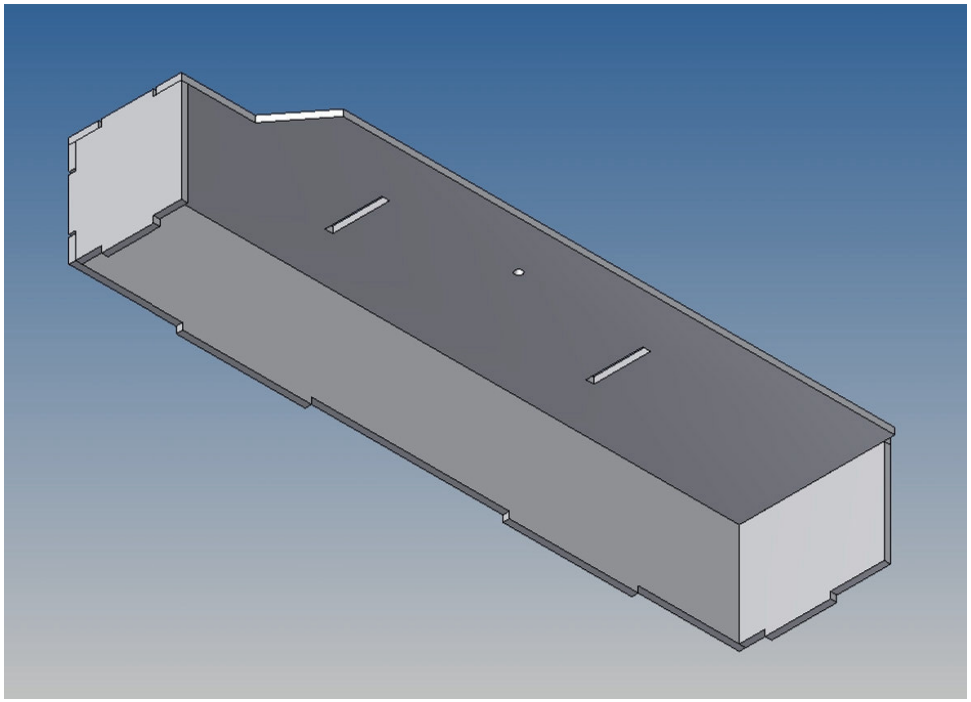

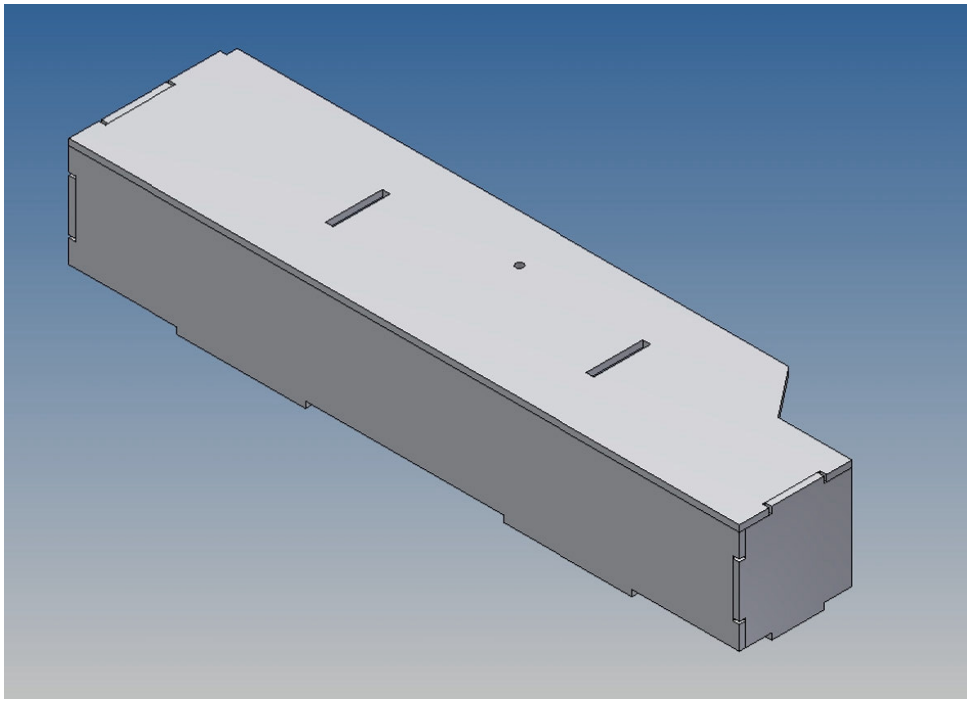

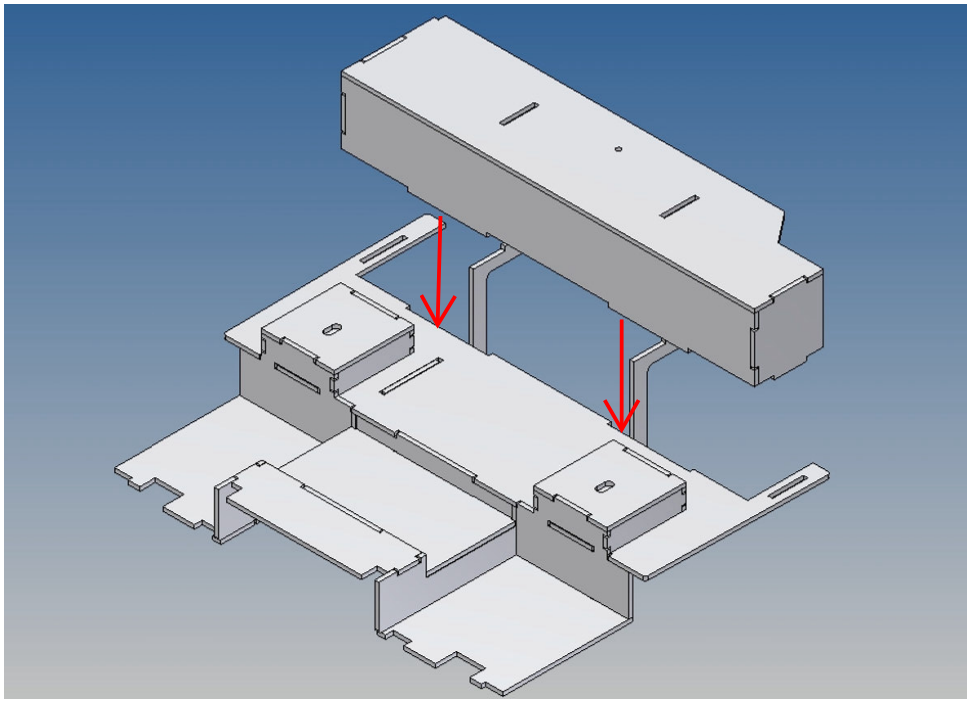

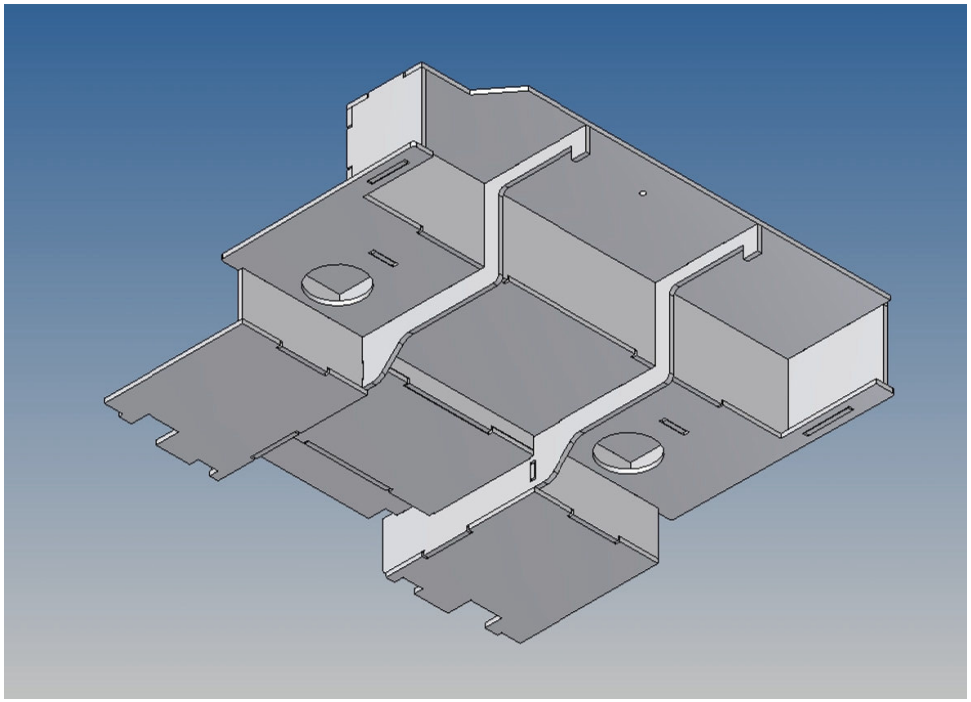

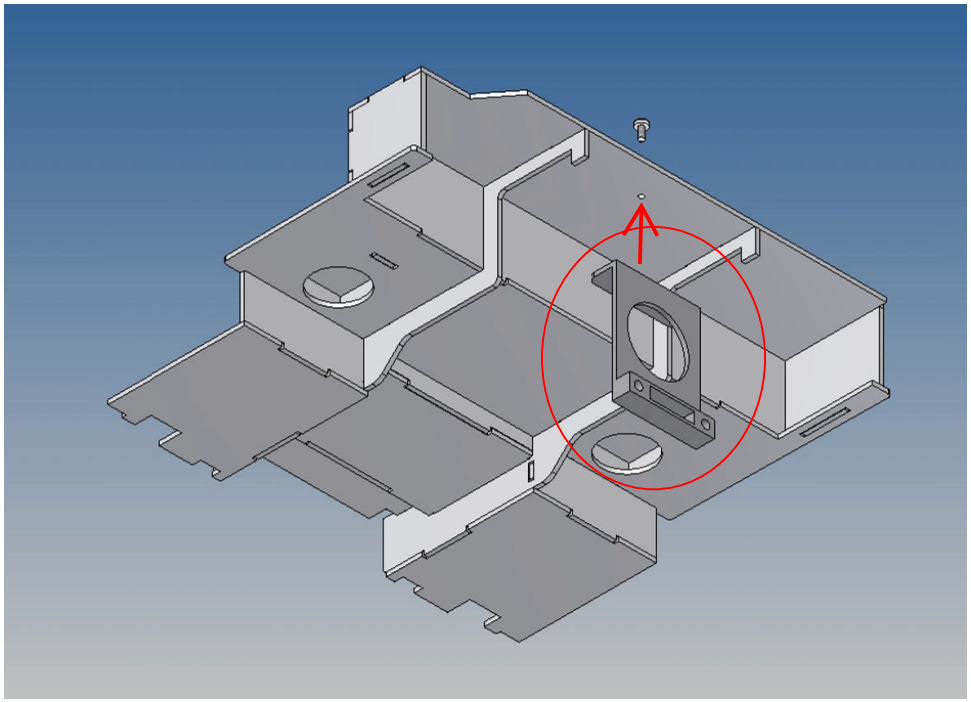

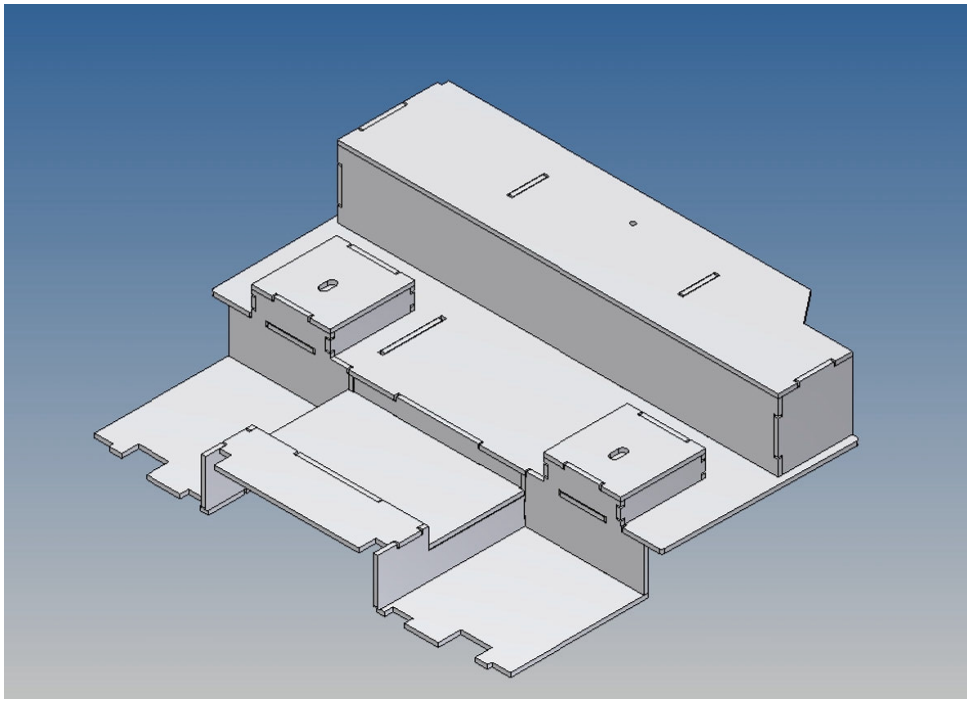

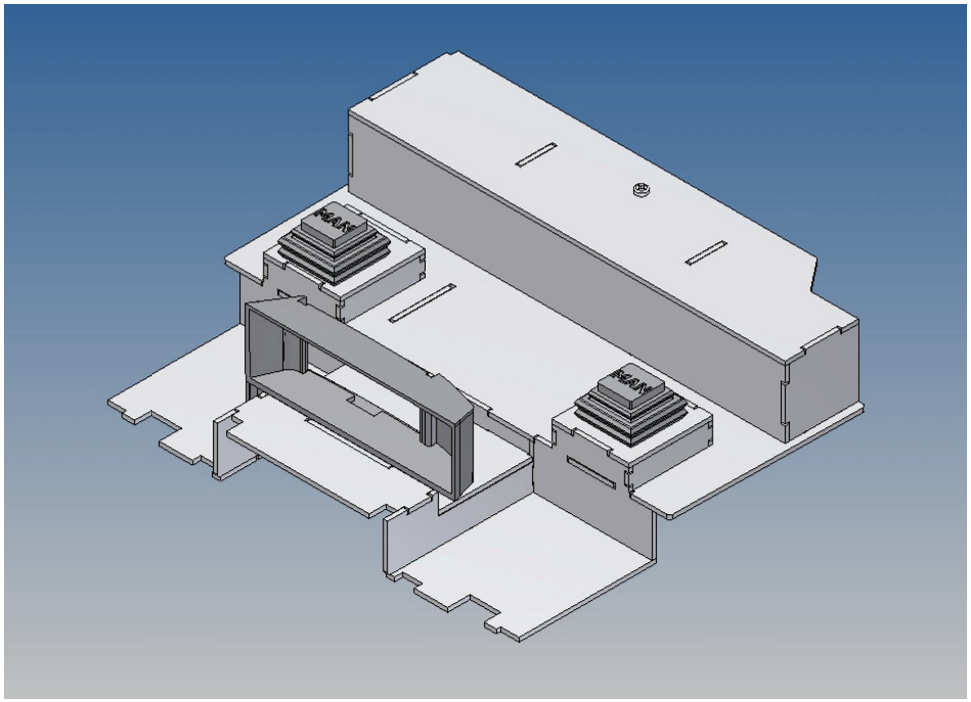

Viel Spaß und gutes Gelingen wünscht das MDTechShop-Team

www.MDTechShop.de

Bei Fragen oder Ersatzteilwünsche bitte kurze Mail schicken.

**Achtung:**
**Dies ist kein Spielzeug, enthält Kleinteile, von Kleinkindern fernhalten !**