Bauanleitung

Bausatz Vollprofilstaubox links für
TAMIYA Scania Hauber-Kit
Für 3-Achser Kotflügel (M1:14)

Best.-Nr.: 2017-9131-3A-H165(VL)

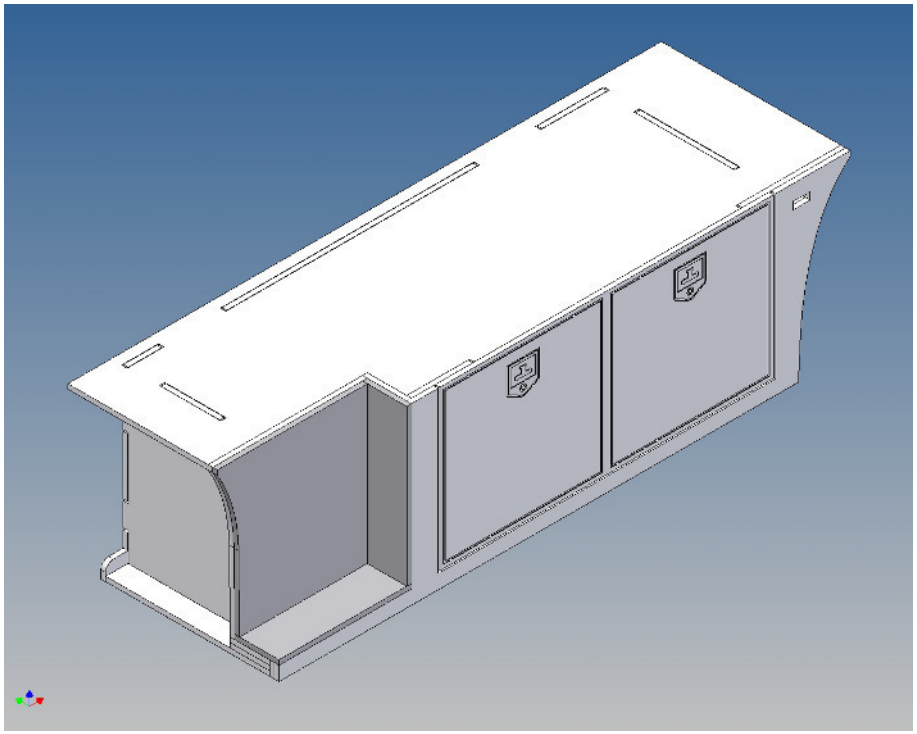

Version 1.0 – 20.02.2017

Beschreibung

Dieser Polystyrol-Frästeilesatz für einen Staukasten ist als Zubehör zu dem TAMIYA Scania (M 1:14), in Verbindung mit einem Hauber-Kit, konzipiert.

Der Staukasten kann an den Fahrzeugrahmen montiert werden und hat an der Außenseite einen abnehmbaren Deckel, der mit Haken und Magnete gehalten wird (Magnete liegen in separatem Beutel bei).

Innerhalb des Kastens kann Technik untergebracht werden.

Zur Montage am Fahrzeugrahmen liegen Abstandszwischenstücke bei, diese erzeugen einen Spalt um Platz für eventuell vorhandene Schraubenköpfe am Rahmen zu erzeugen.

Der Zusammenbau

Vor dem Zusammenbau bitte mit der Teilereihenfolge, Lage und Passgenauigkeit der Einzelteile vertraut machen.

Sehr wichtig ist, dass man schon beim ersten Bauschritt darauf achtet, die Box seitenrichtig zusammen zu setzen, damit auch wirklich eine linke oder rechte Box entsteht.

Es hat sich beim Zusammenbau bewährt, zunächst die Einzelteile nur punktuell mit Sekundenkleber zu fixieren und anschließend den fertigen Gesamtaufbau entlang der Fügekanten vollständig mit Modellbau-Plastikkleber zu verkleben.

Da die Bauteile aus Polystyrol gefertigt sind, möglichst sparsam mit Aktivatorspray umgehen, oder aber im Zweifelsfall auf die Benutzung verzichten.

Polystyrol wird durch Einwirkung von Aktivatorsprays kurzzeitig weich und spröde.

Wir empfehlen für die ganzheitliche Verklebung die Verwendung von Modellbau-Plastikkleber.

MDTechShop - Torfstrasse 7 – 71229 Leonberg - Email: team@mdtechshop.de

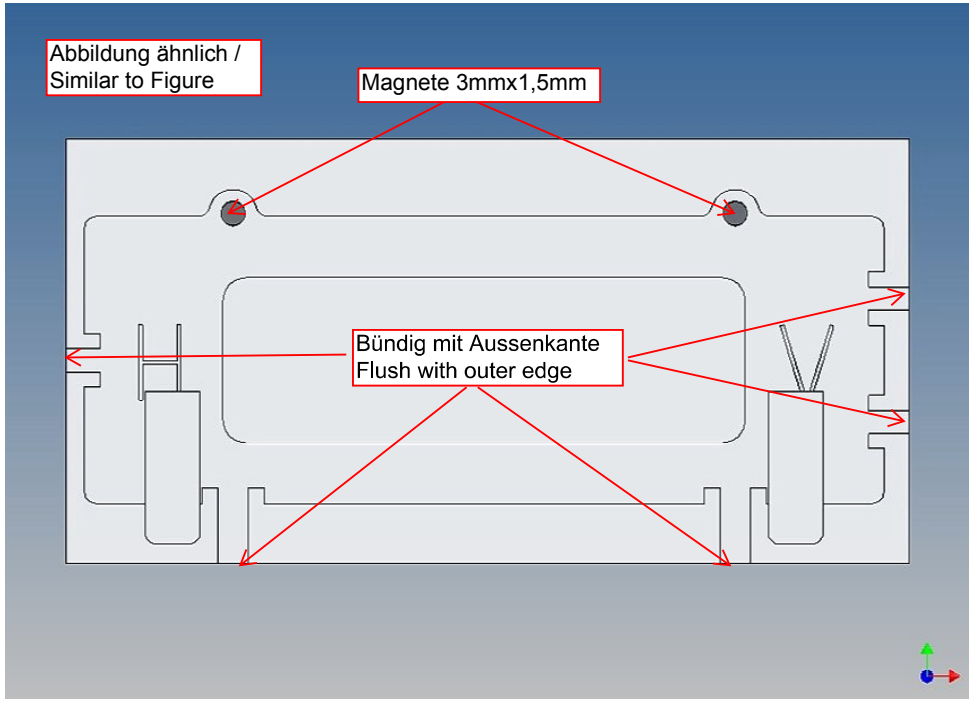
Abbildung ähnlich /
Similar to Figure
Magnete 3mmx1,5mm
Bündig mit Aussenkante
Flush with outer edge

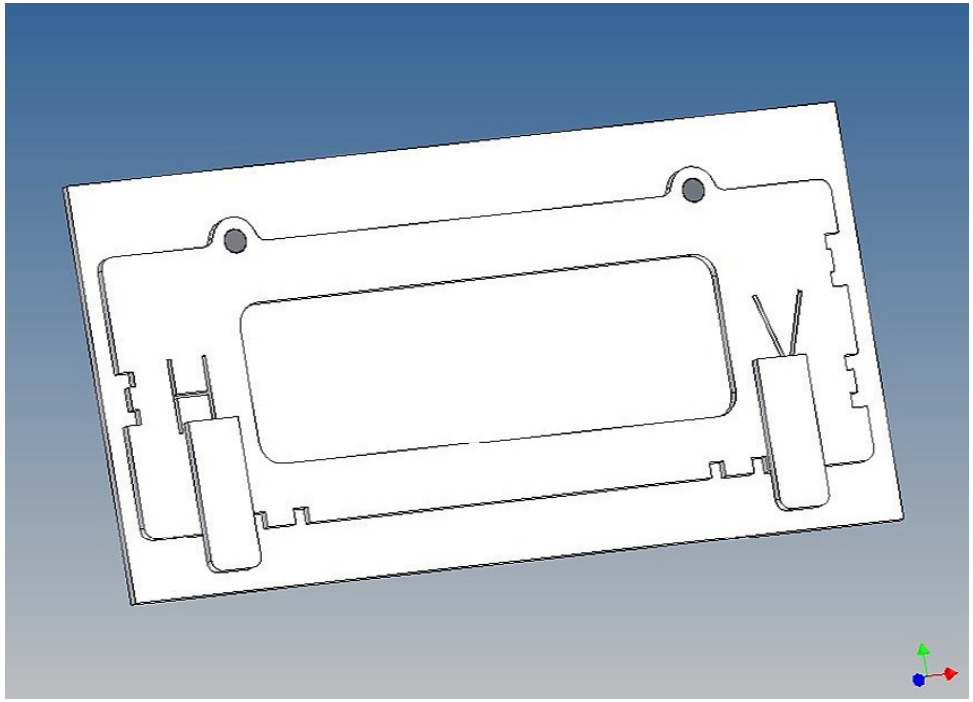

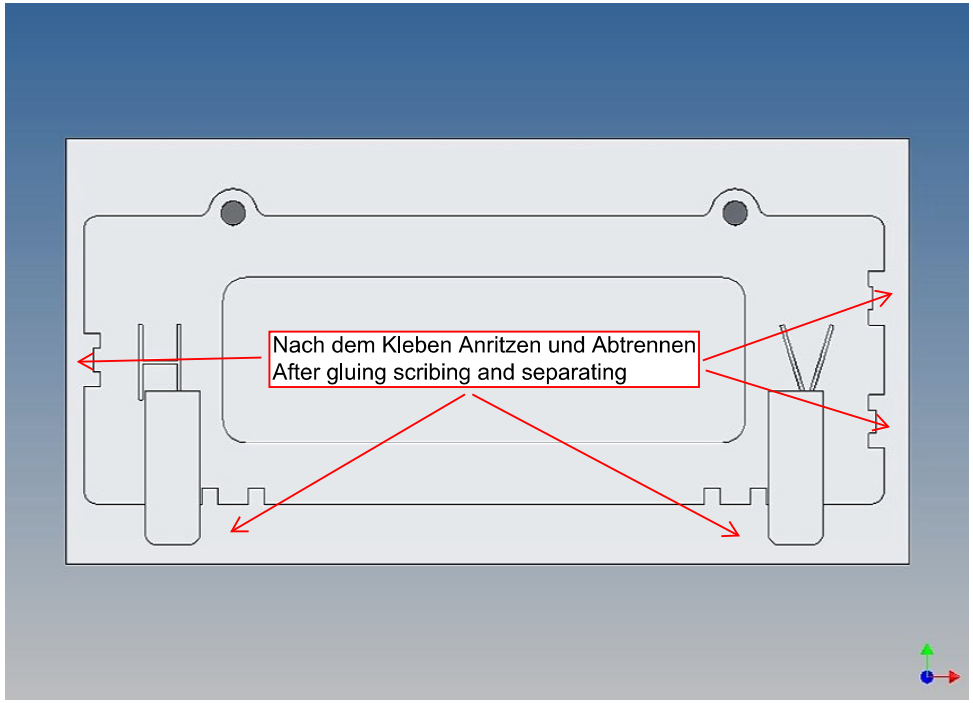
Nach dem Kleben Anritzen und Abtrennen
After gluing scribing and separating

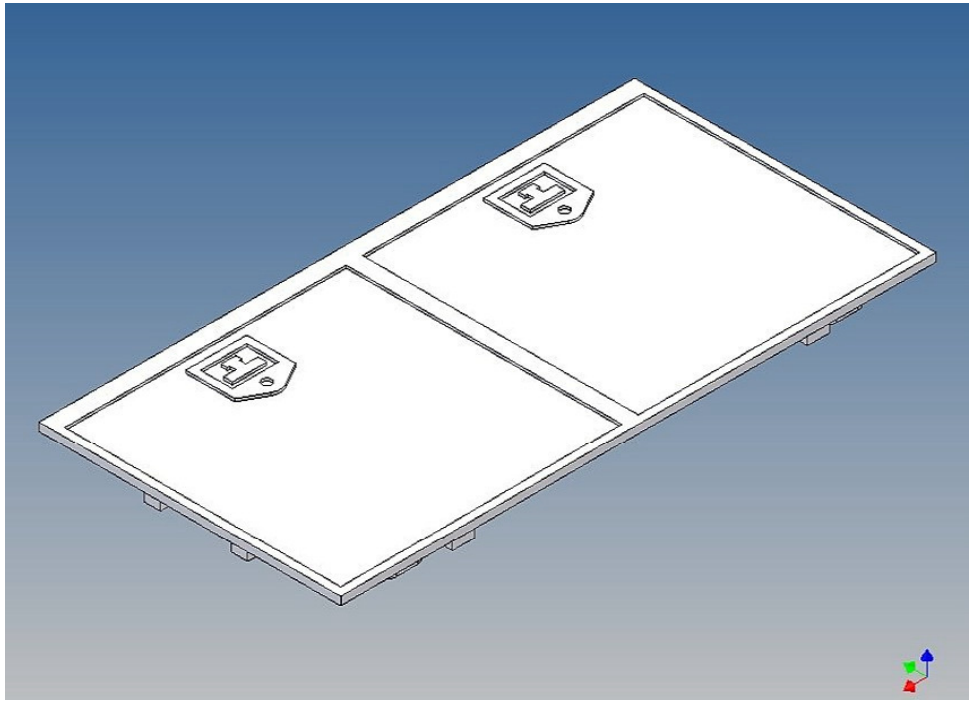

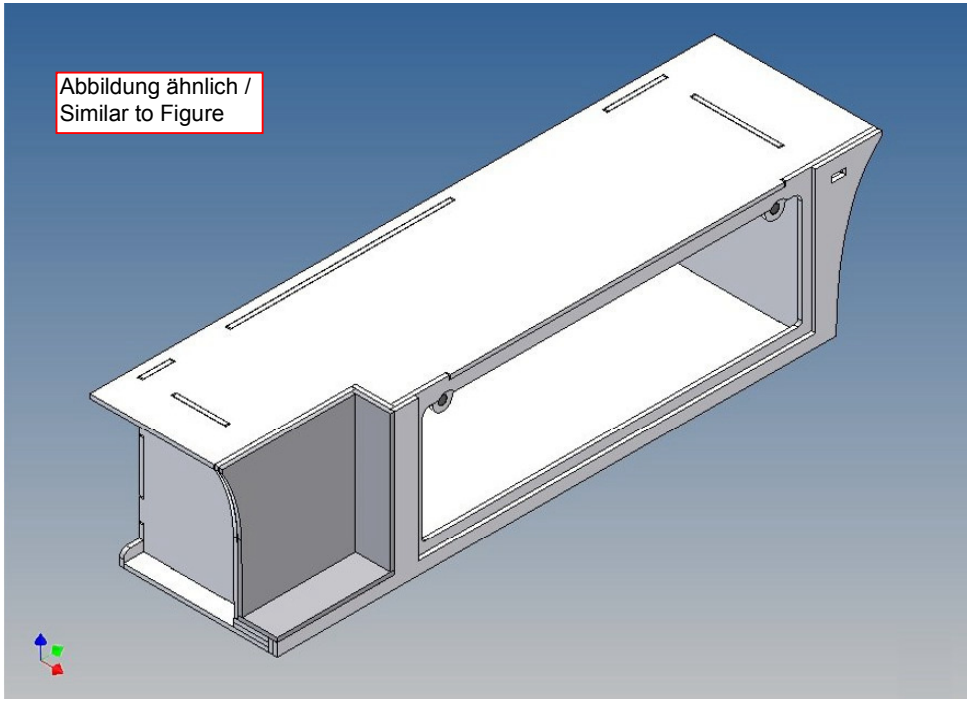
Abbildung ähnlich /
Similar to Figure

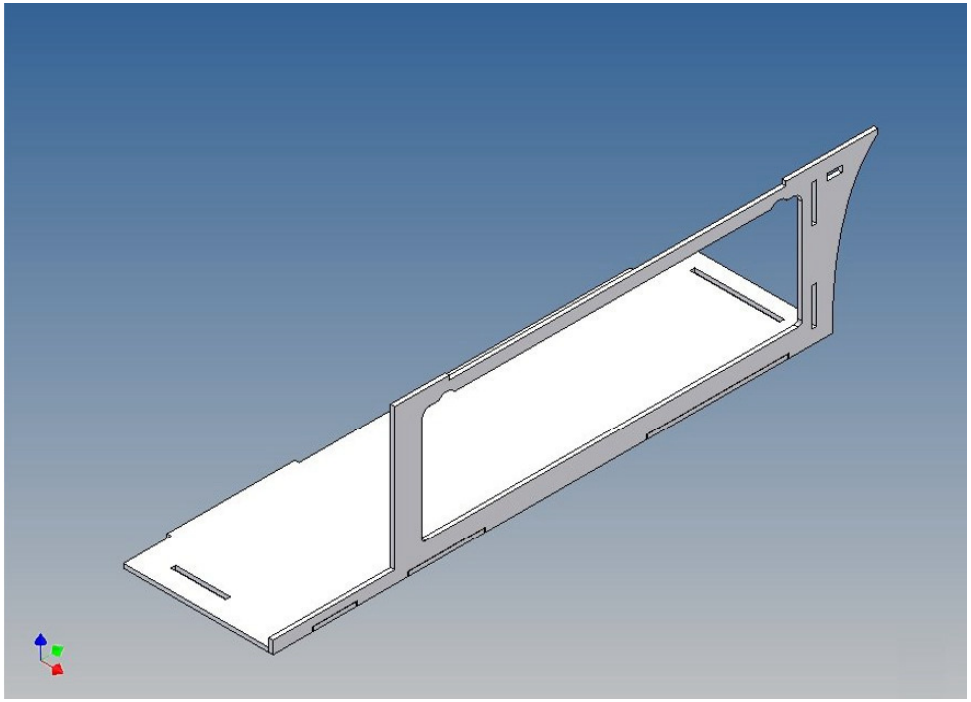

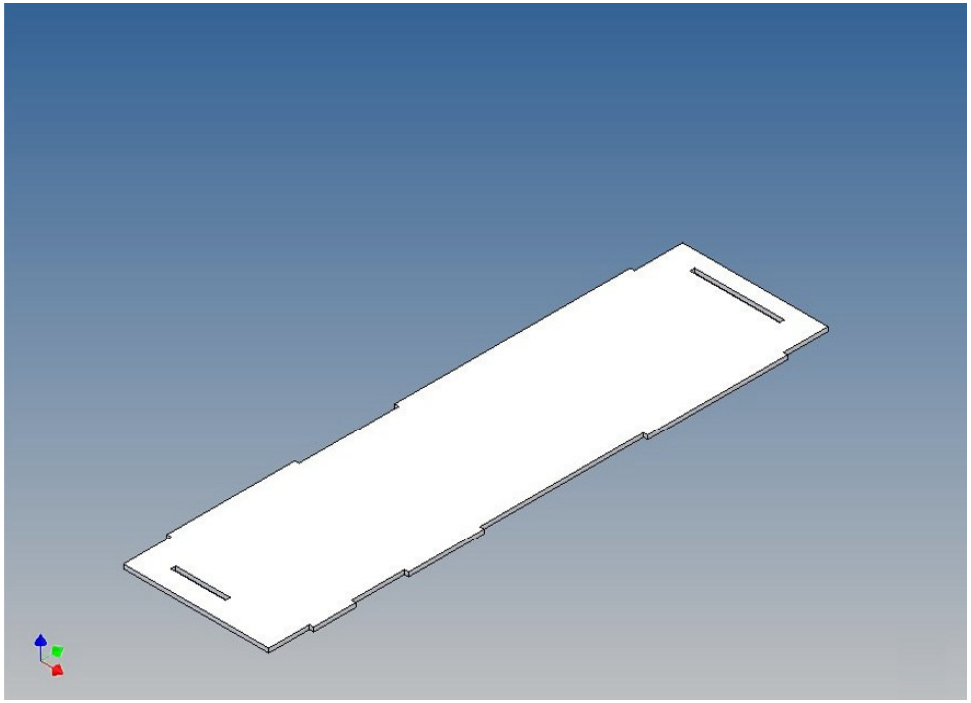

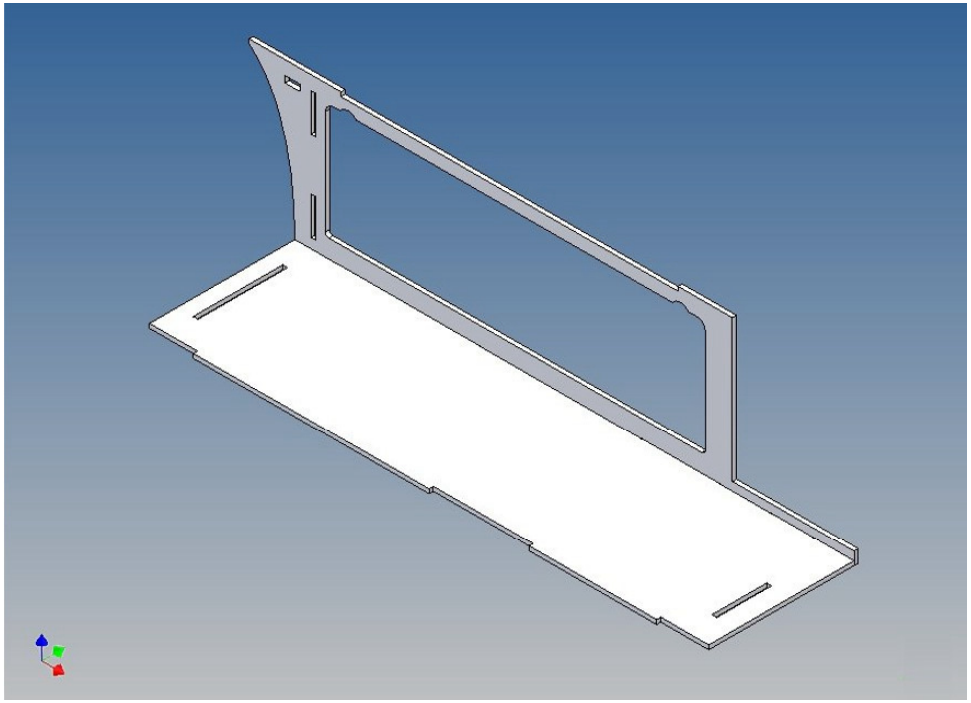

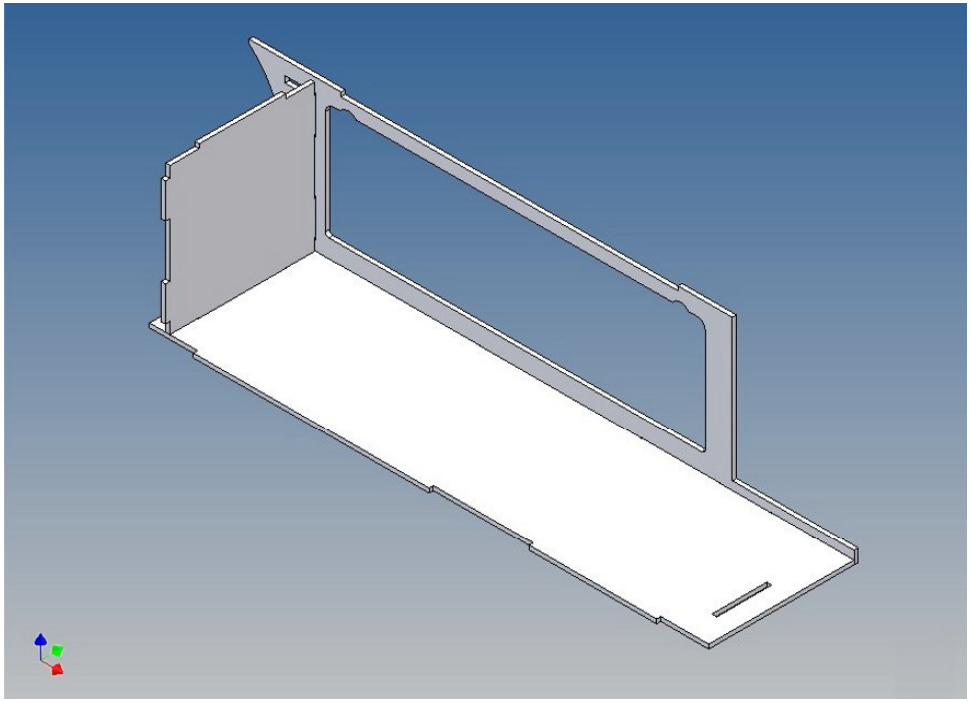

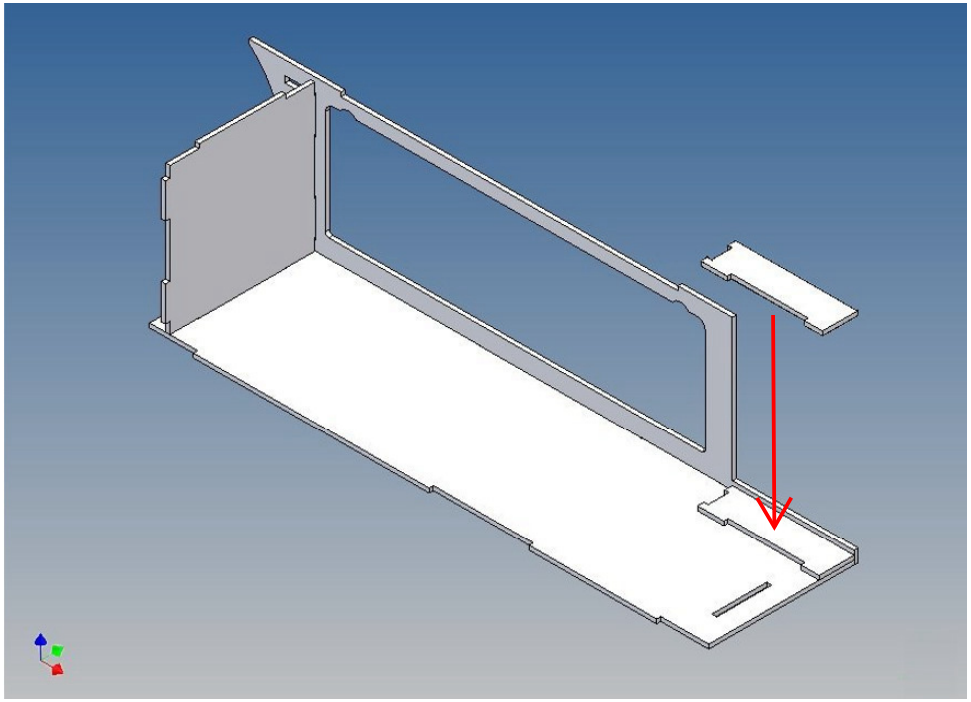

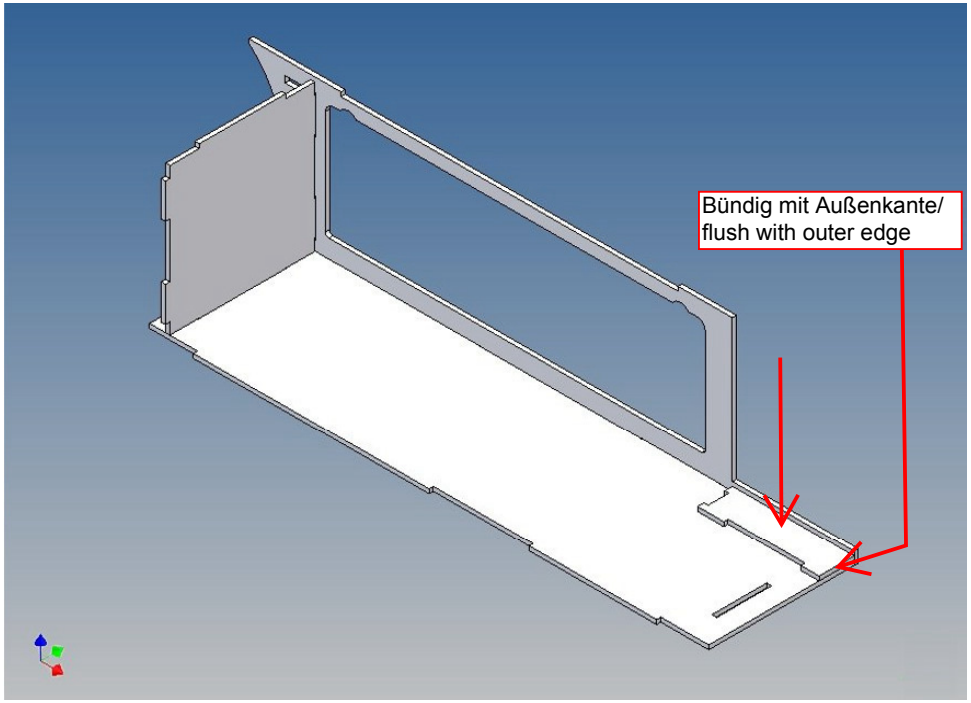
Bündig mit Außenkante/
flush with outer edge

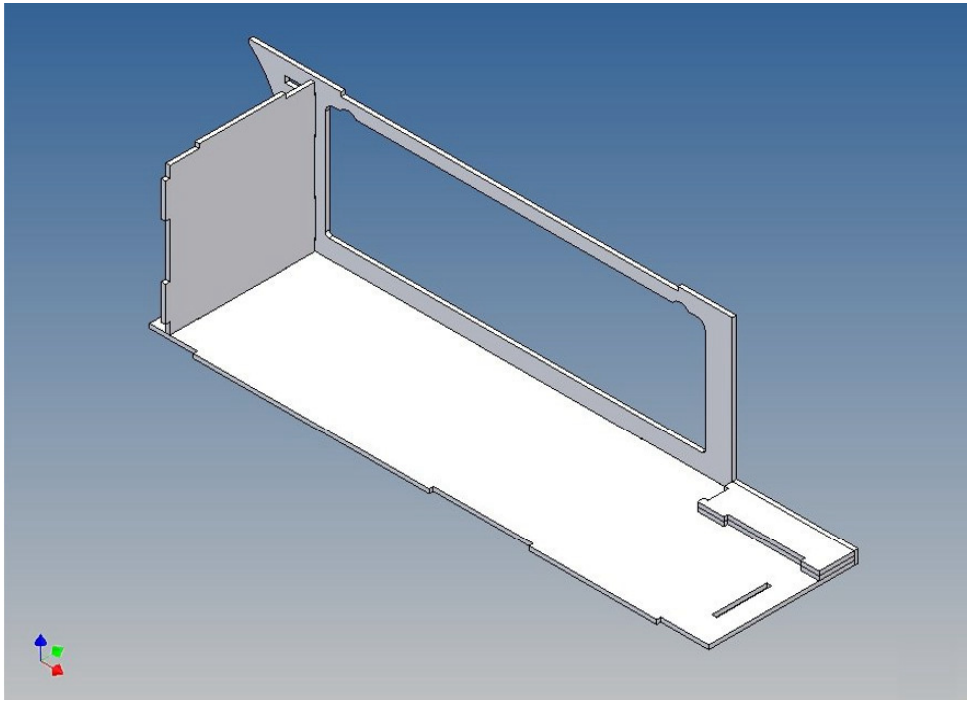

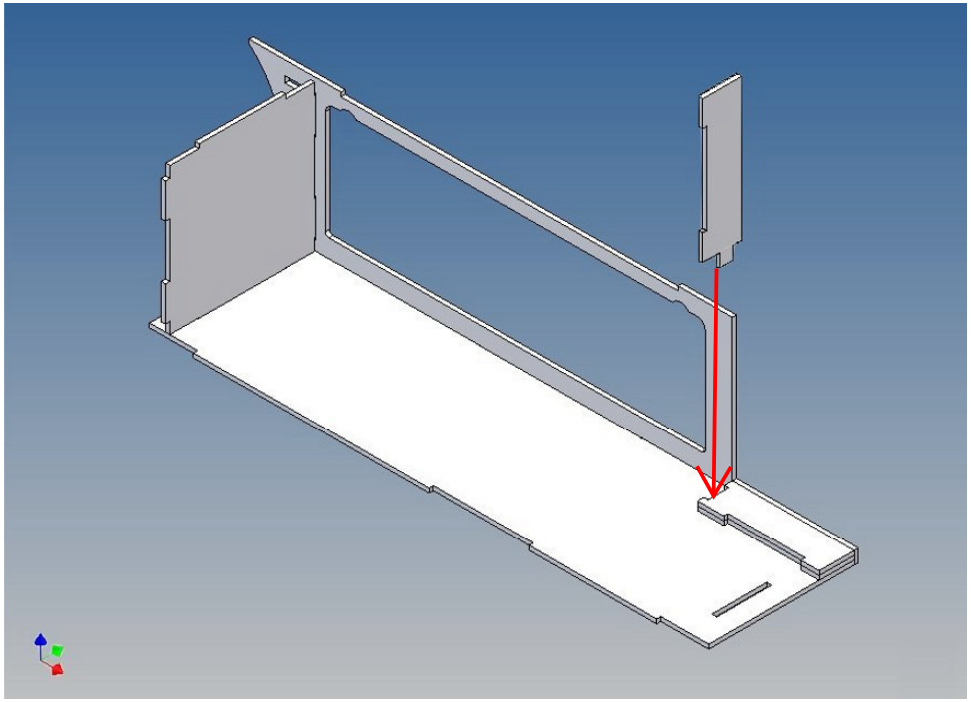

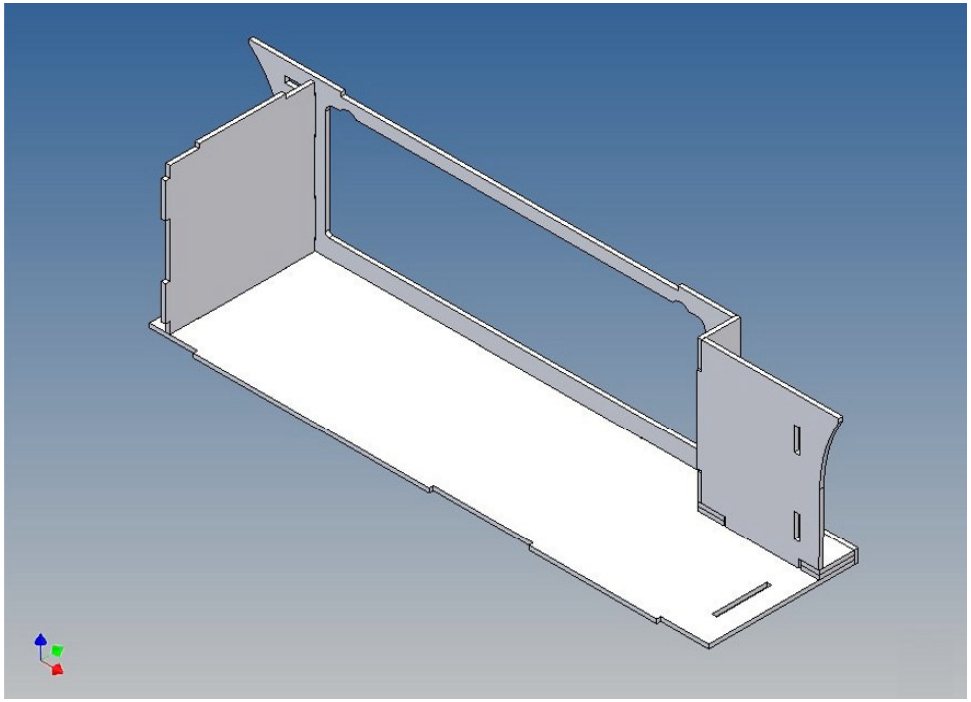

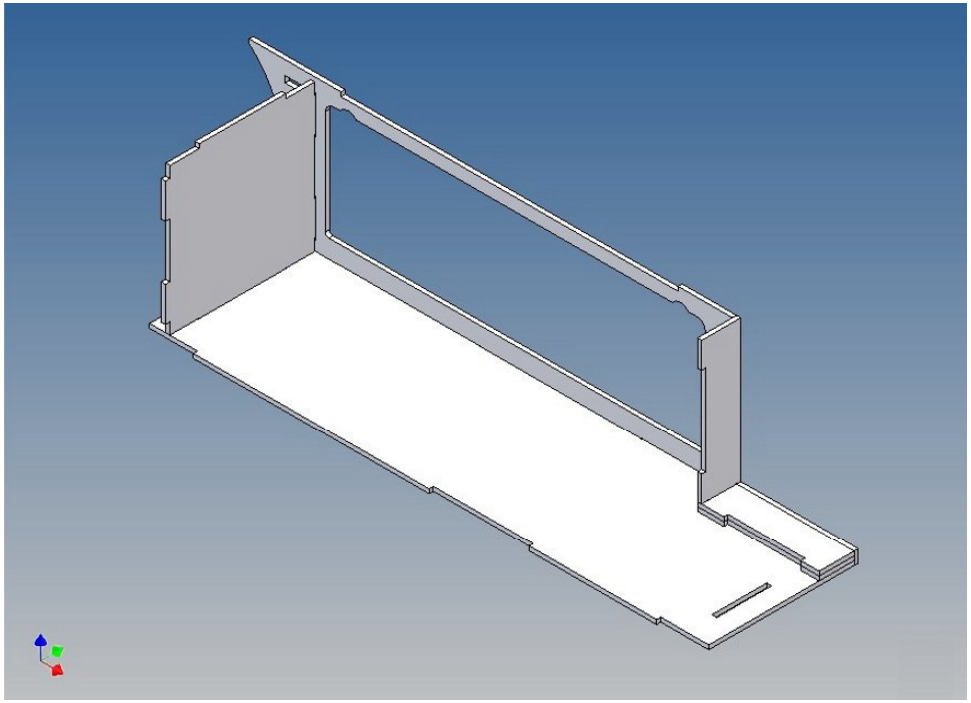

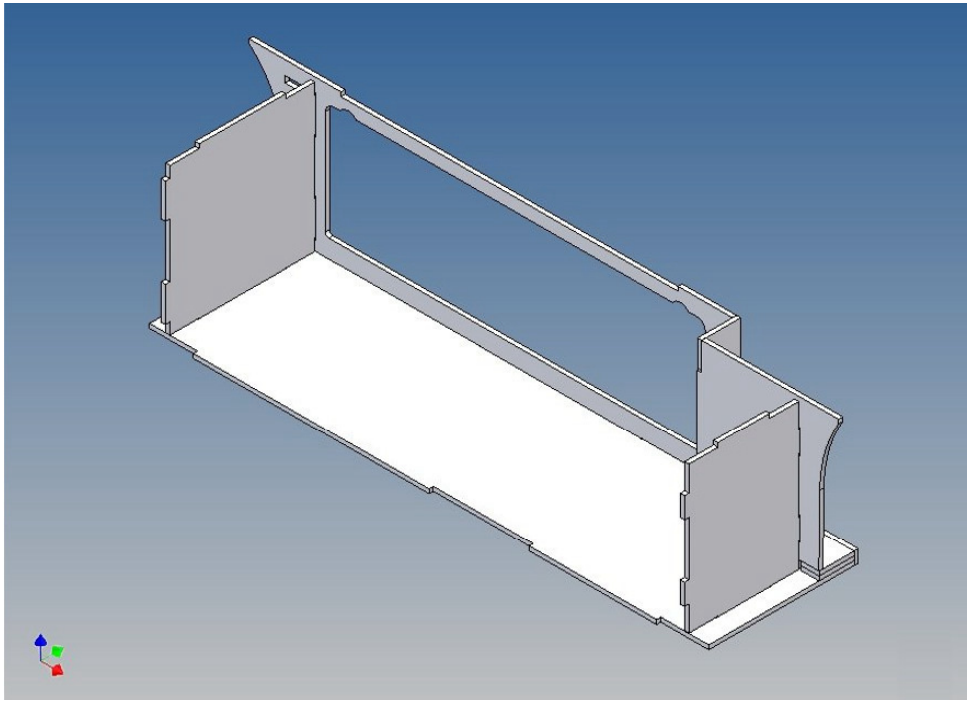

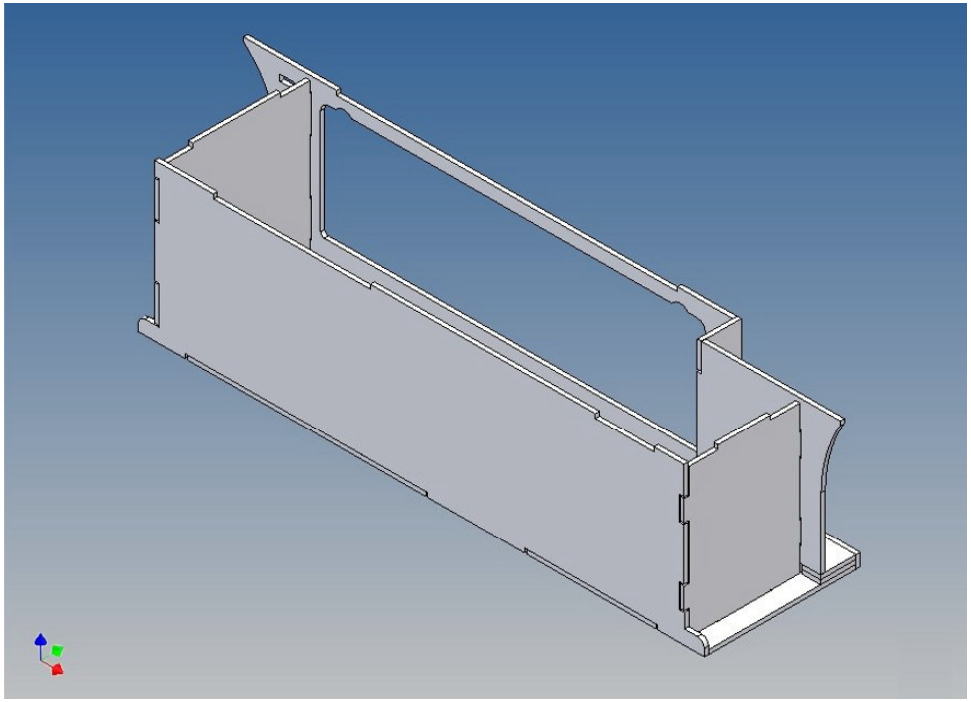

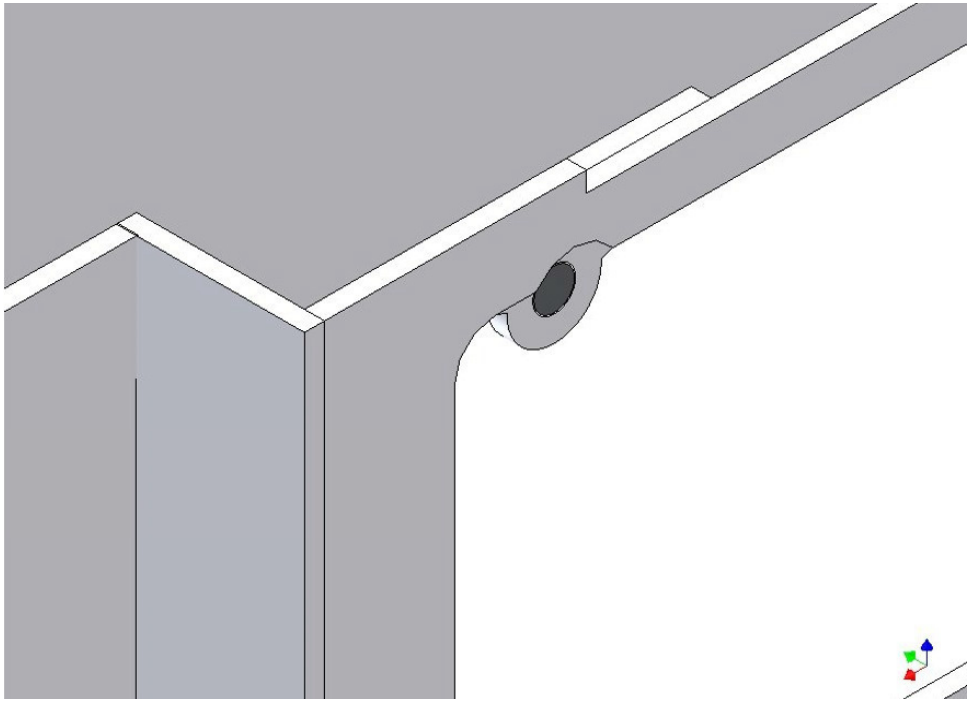

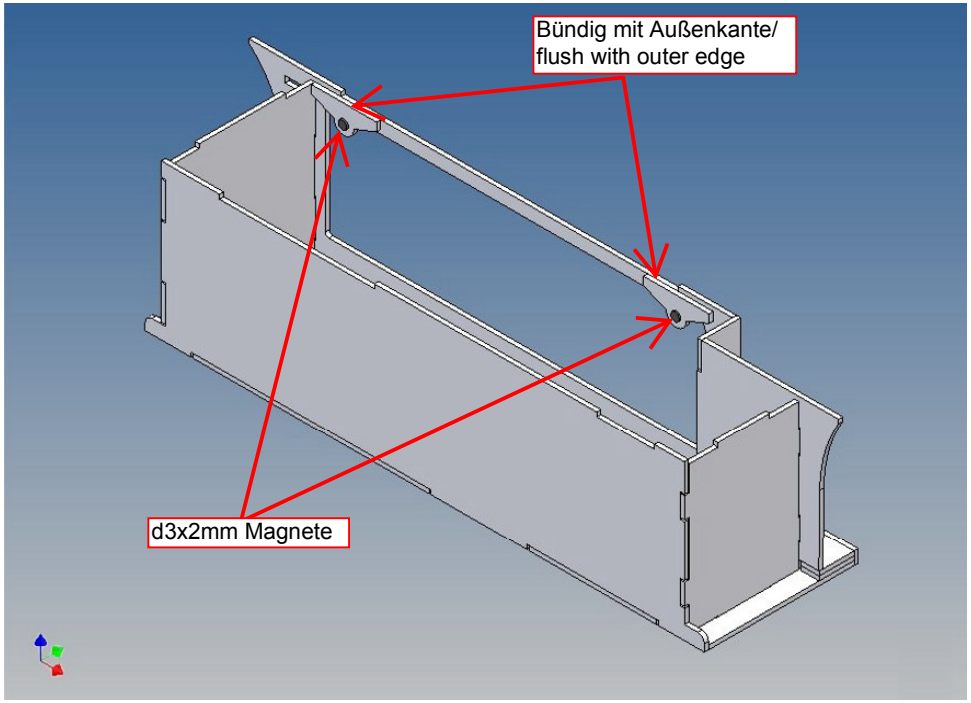
Bündig mit Außenkante/
flush with outer edge
d3x2mm Magnete

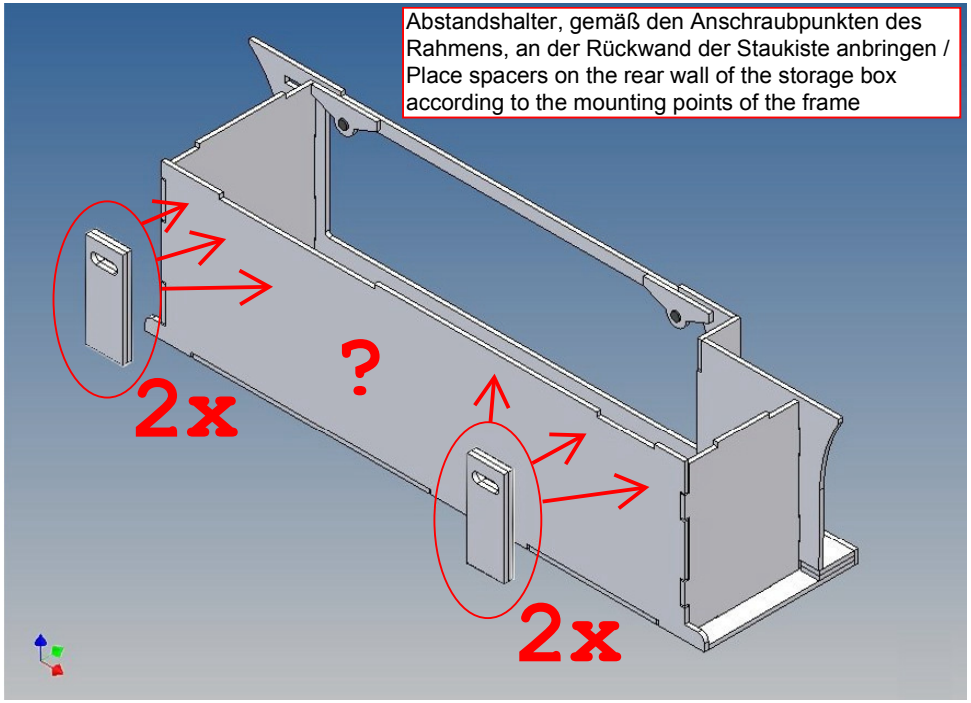
Abstandshalter, gemäß den Anschraubpunkten des Rahmens, an der Rückwand der Staukiste anbringen /
Place spacers on the rear wall of the storage box according to the mounting points of the frame
?
2x
2x

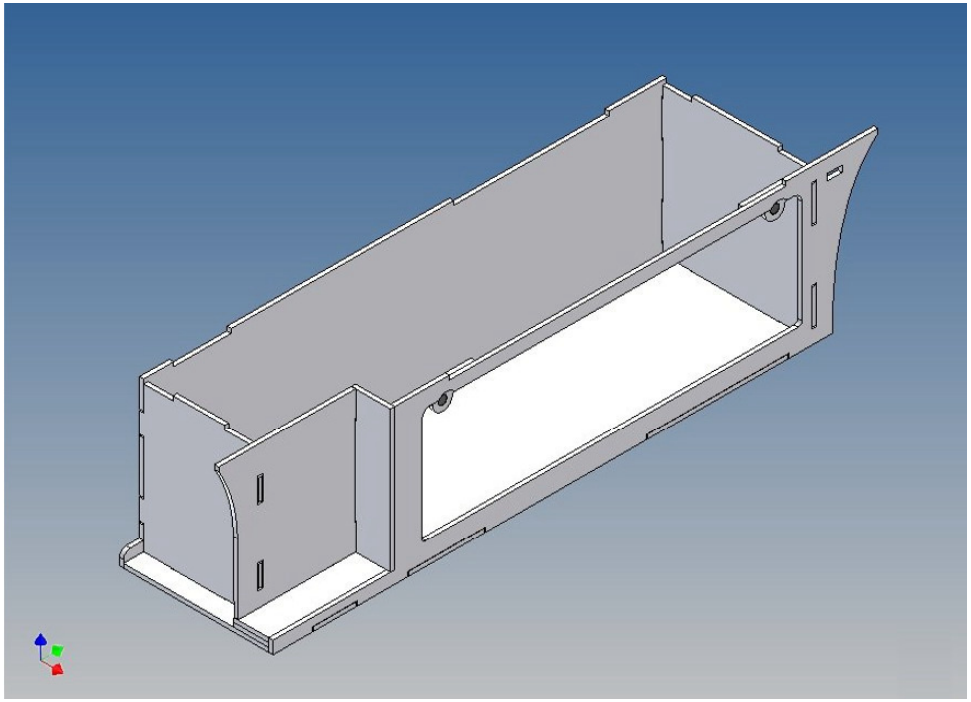

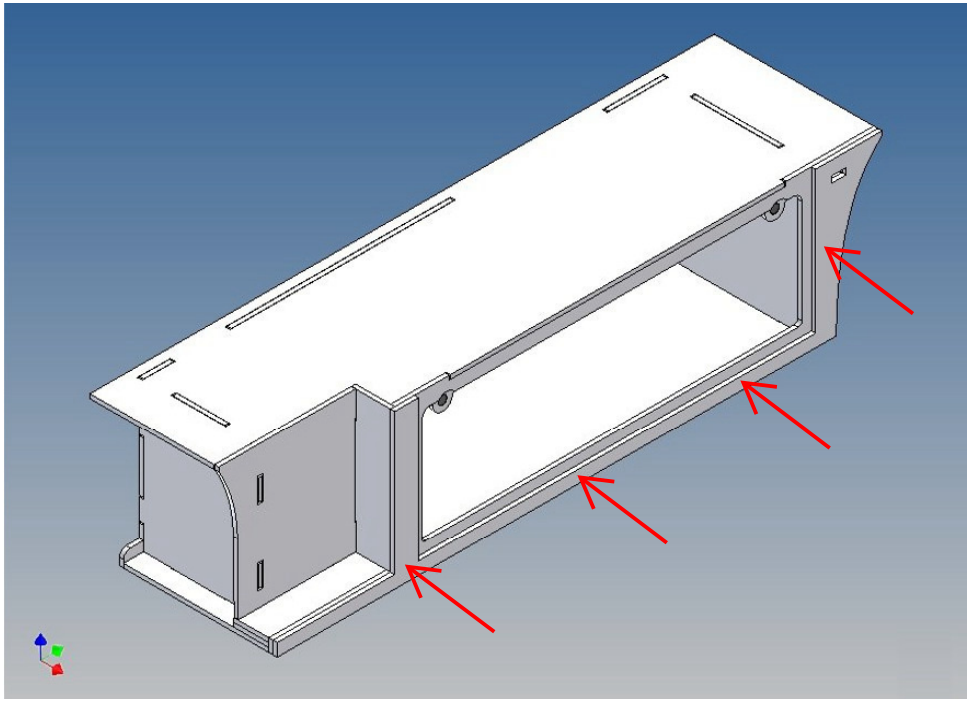

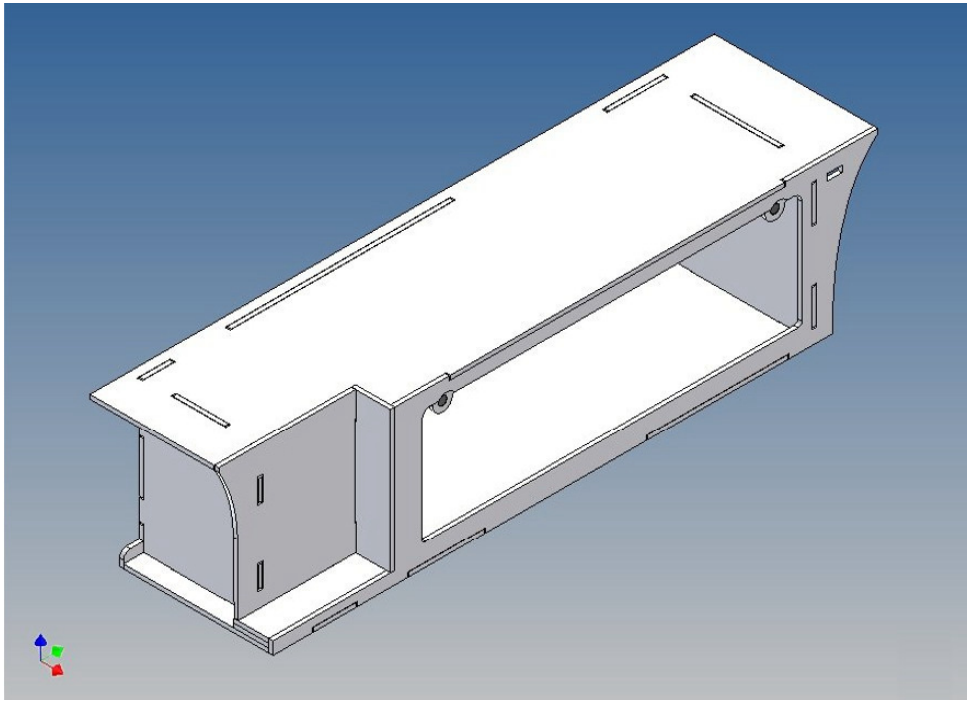

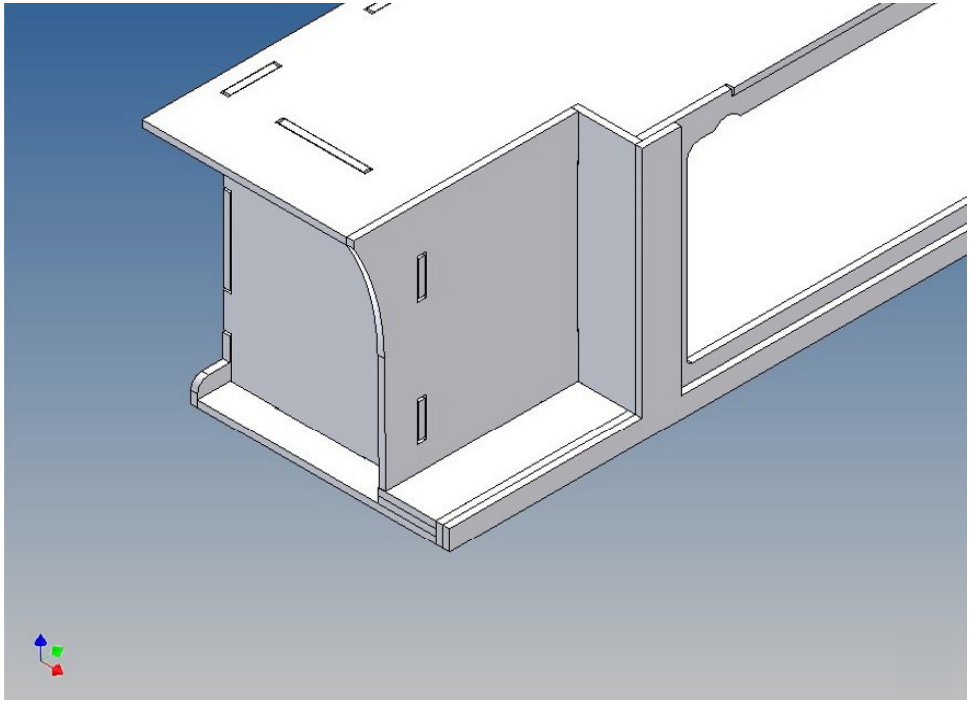

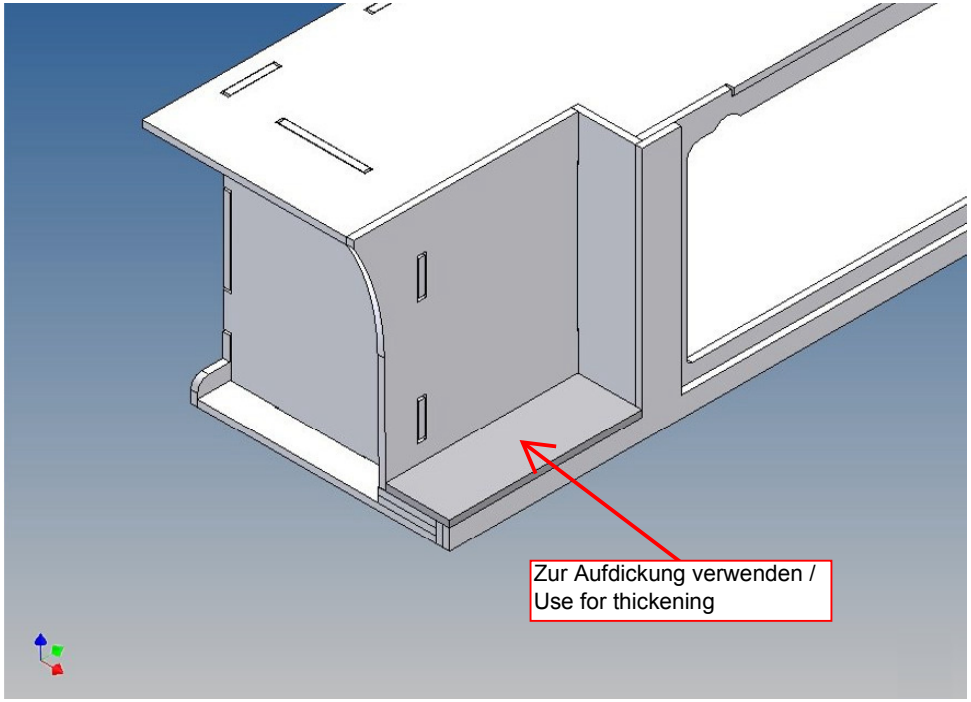
Zur Aufdickung verwenden /
Use for thickening

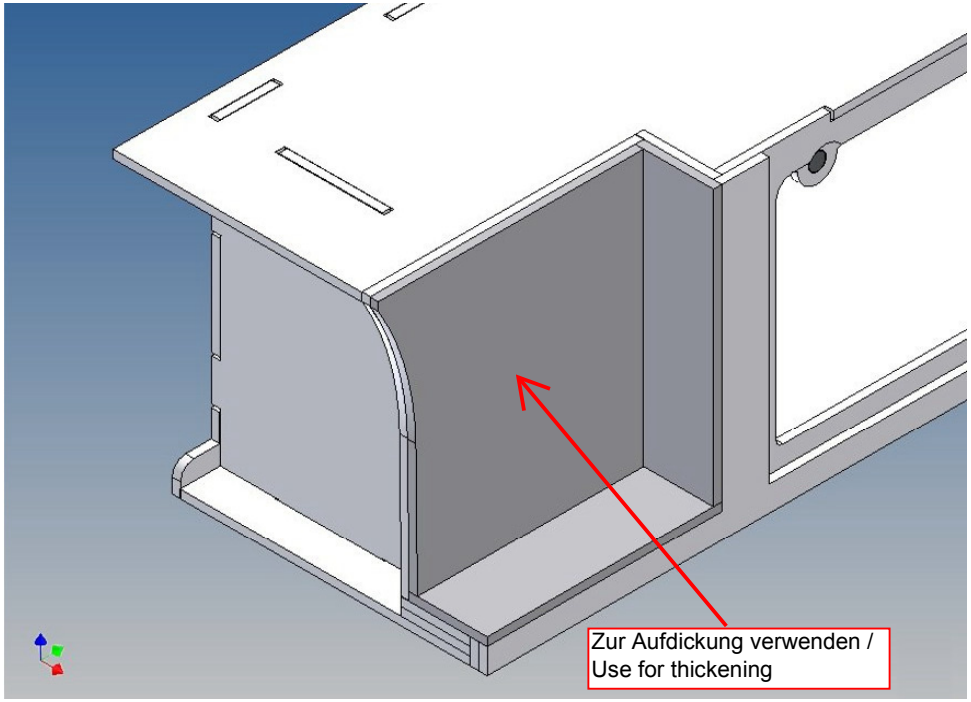
Zur Aufdickung verwenden /
Use for thickening

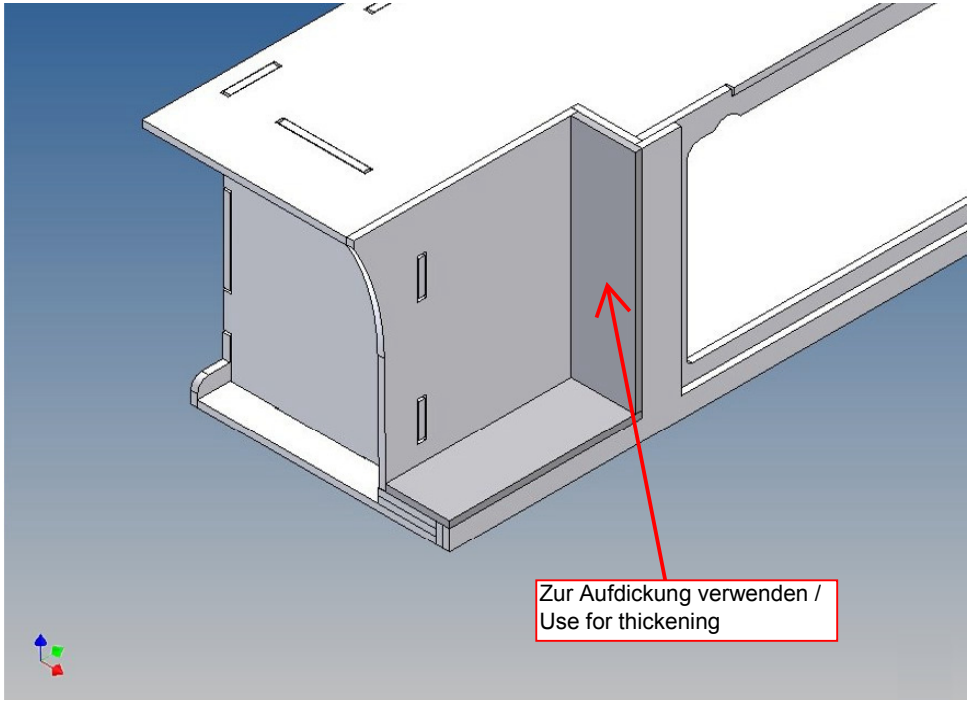
Zur Aufdickung verwenden /
Use for thickening

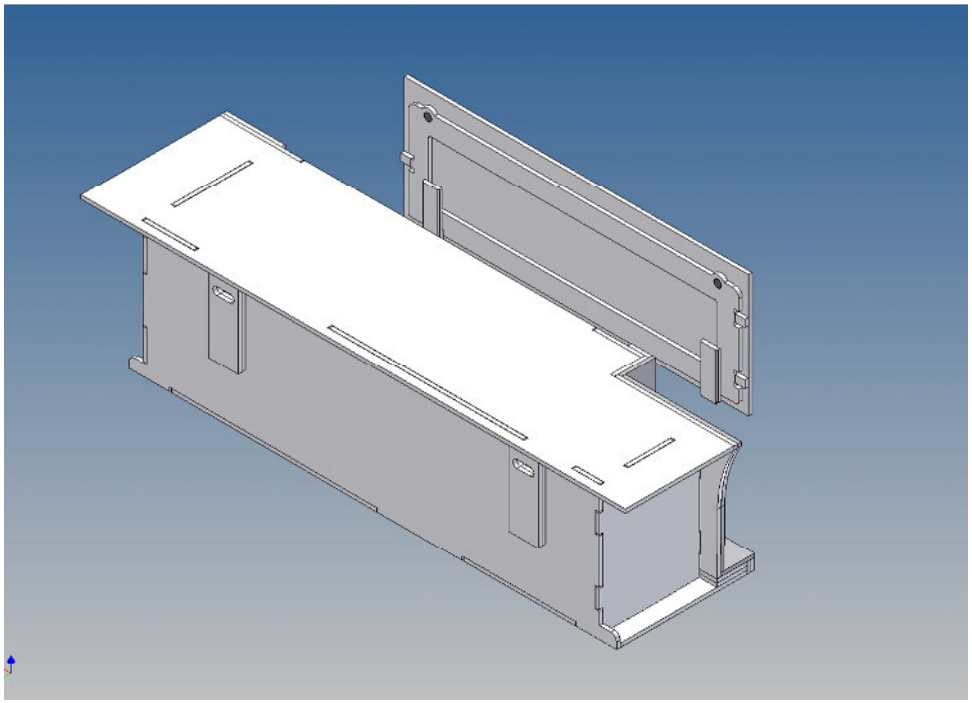

Anmerkungen:

Aus liefertechnischen Gründen können auch Magnete mit abweichenden Maßen beiliegen.

Viel Spaß und gutes Gelingen wünscht das MDTechShop-Team

www.MDTechShop.de

Bei Fragen oder Ersatzteilwünsche bitte kurze Mail schicken.

Achtung:
Dies ist kein Spielzeug, enthält Kleinteile, von Kleinkindern fernhalten !