Bauanleitung

Bausatz Scharnier-Set für den TAMIYA Scania R470/R620 (1:14,5) In Verbindung mit einem Hauber-Umbau Kit

Best.-Nr.: 2017-9891-04

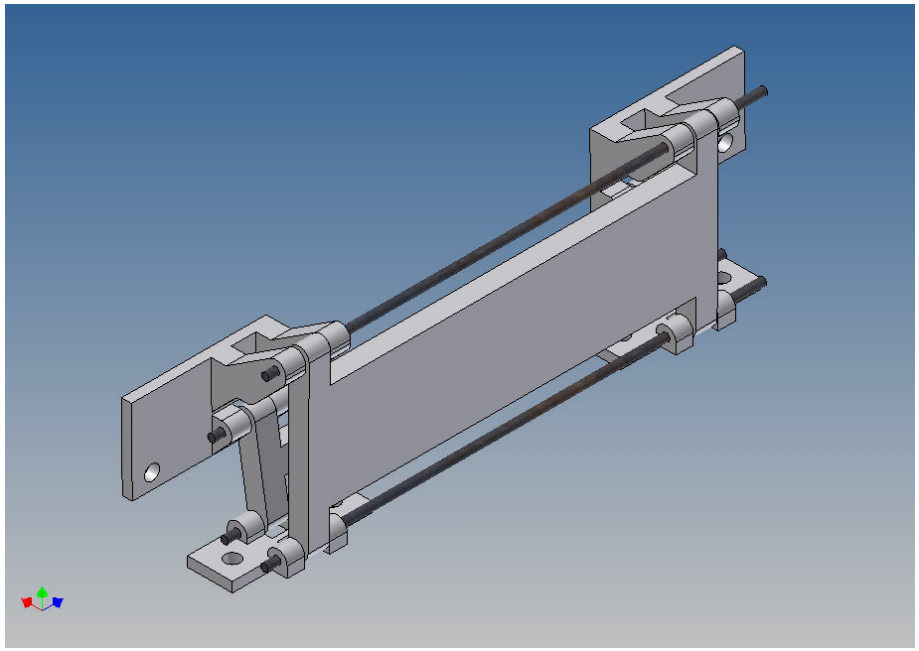

Version 1.0 – 23.12.2017

Beschreibung

Dieser Bausatz ist für ein Fahrerhaus des TAMIYA Scania in Verbindung mit einem Hauber-Umbau Kit konzipiert.

Durch das Scharnier-Set ist es möglich, eine Scania Hauber Motorhaube mit einfachen Mitteln kippbar zu realisieren.

Das Schanier-Set besteht größtenteils aus hochfestem PLA (3D-Druck).

Nach dem Zusammenbau wird das Scharnier zum einen an dem Stoßfängerhalter A (orig. Tamiya Bezeichnung aus den Bauanleitungen) montiert, zum anderen, von innen, an die Front der Hauber Motorhaube geschraubt. Hierfür müssen nach eigenem Ermessen Löcher in die Front gebohrt werden.

Der Zusammenbau

Vor dem Zusammenbau bitte mit der Teilereihenfolge, Lage und Passgenauigkeit der Einzelteile vertraut machen.

Eventuell müssen für die 1,4mm Eisendrähte die dementsprechenden Durchführungen, mit einem 1,5mm Bohrer, aufgebohrt werden.

Das Nachbearbeiten der PLA-Teile ist je nach Passgenauigkeit jedem Modellbauer selbst überlassen.

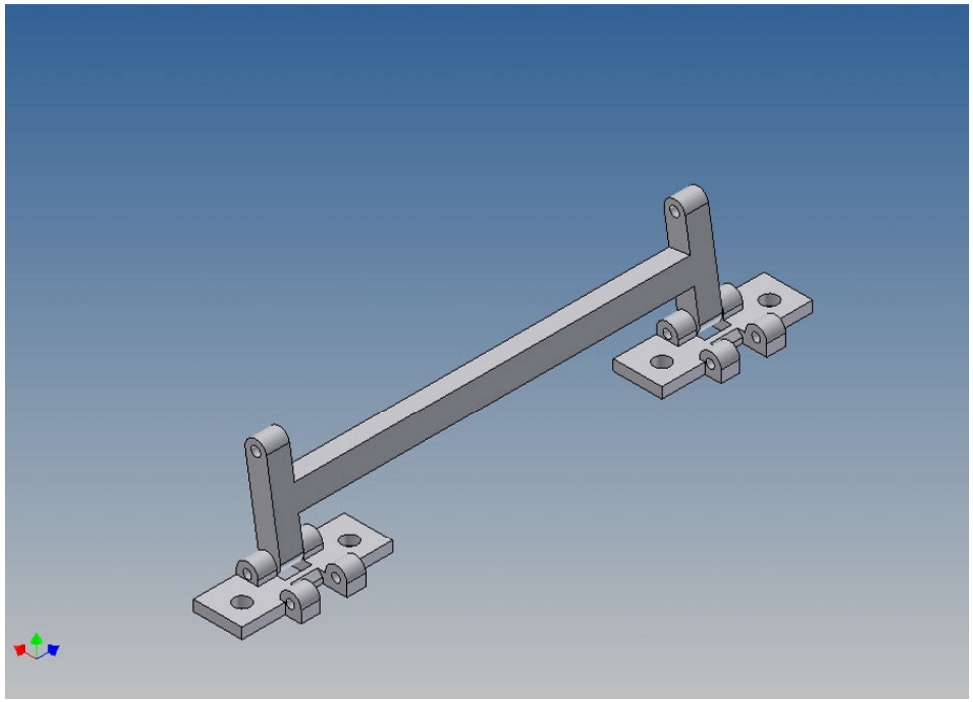

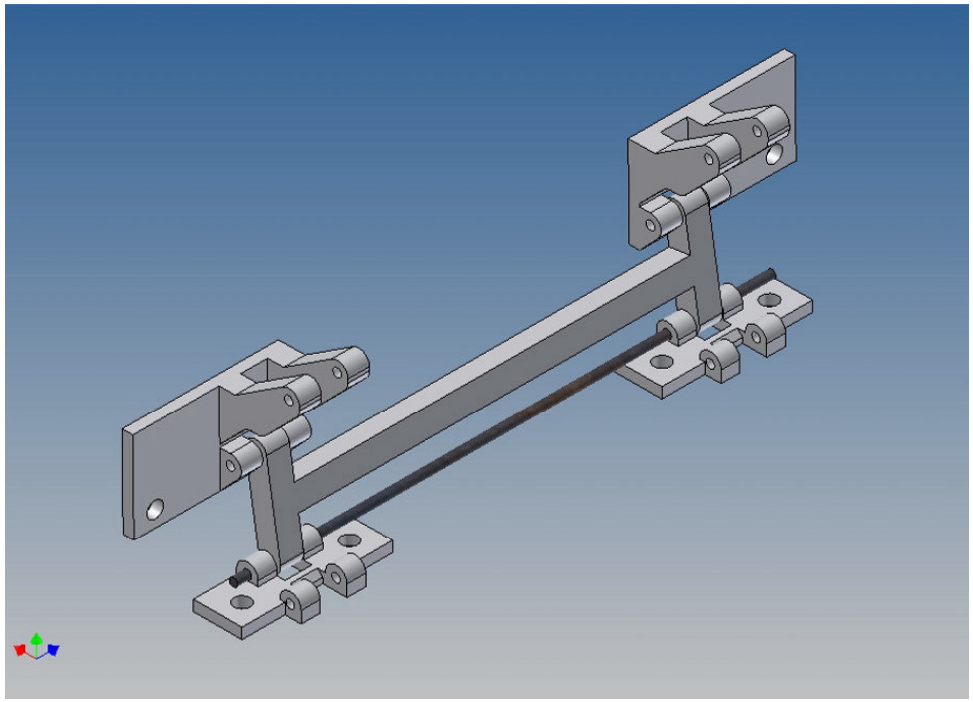

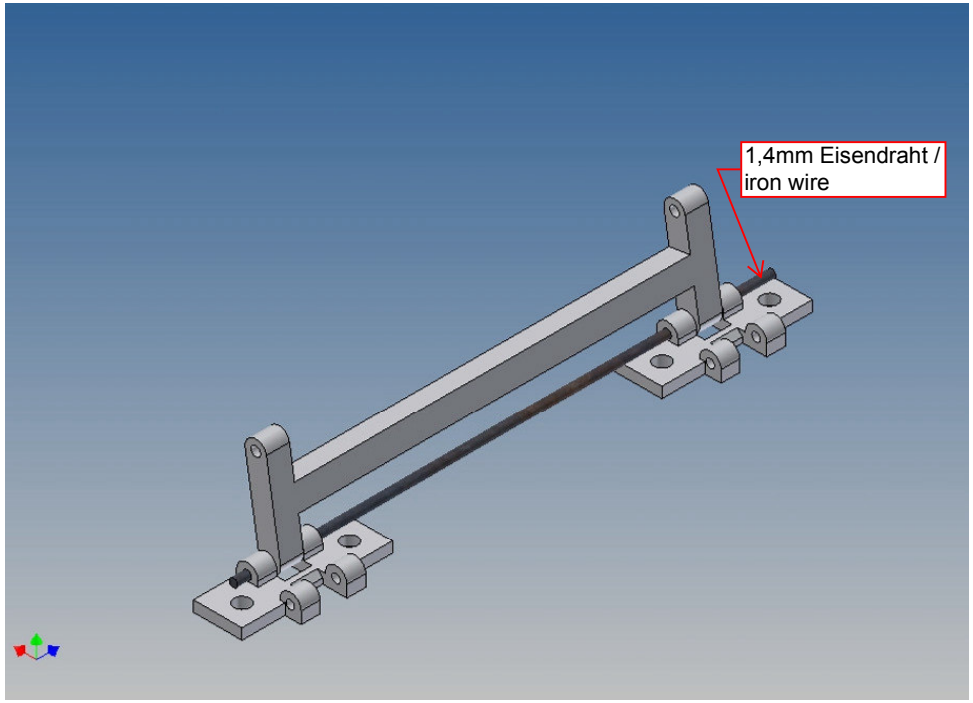
1,4mm Eisendraht /
iron wire

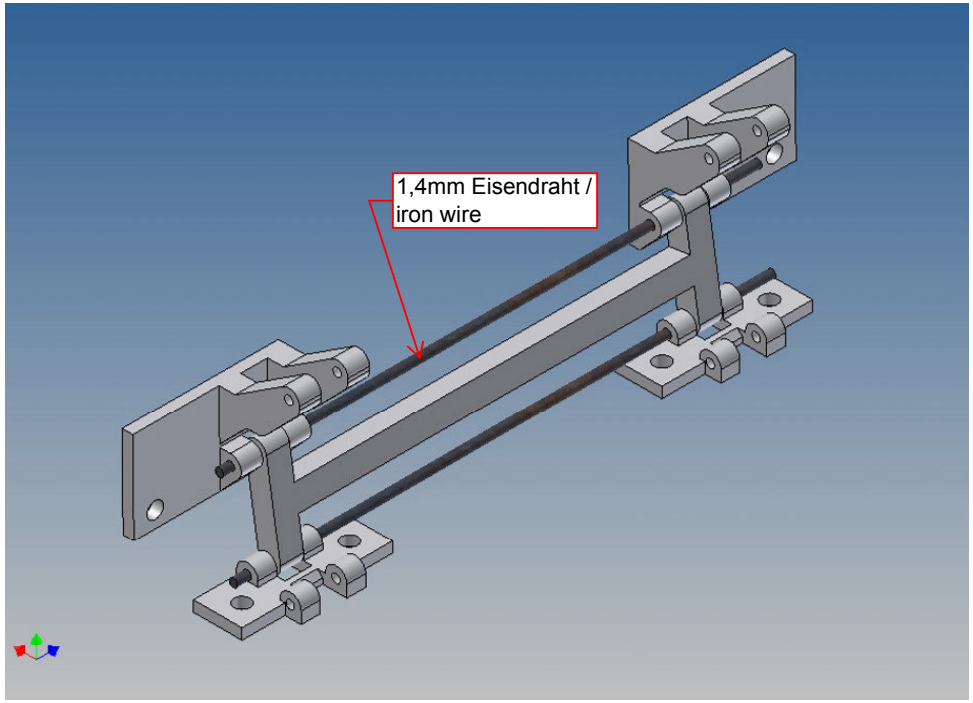
1,4mm Eisendraht /
iron wire

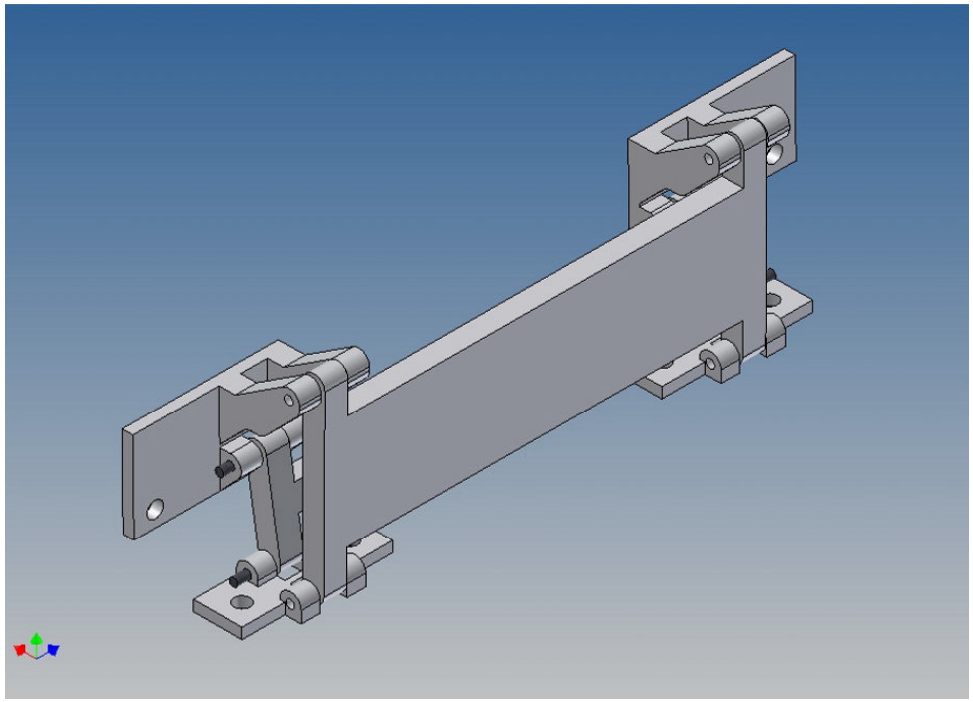

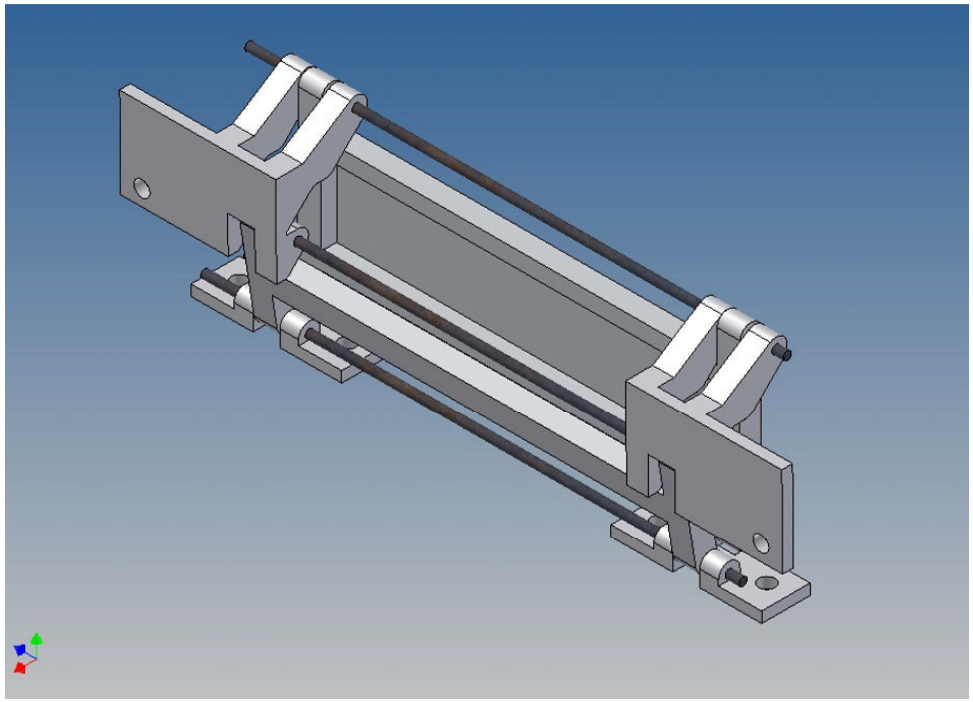

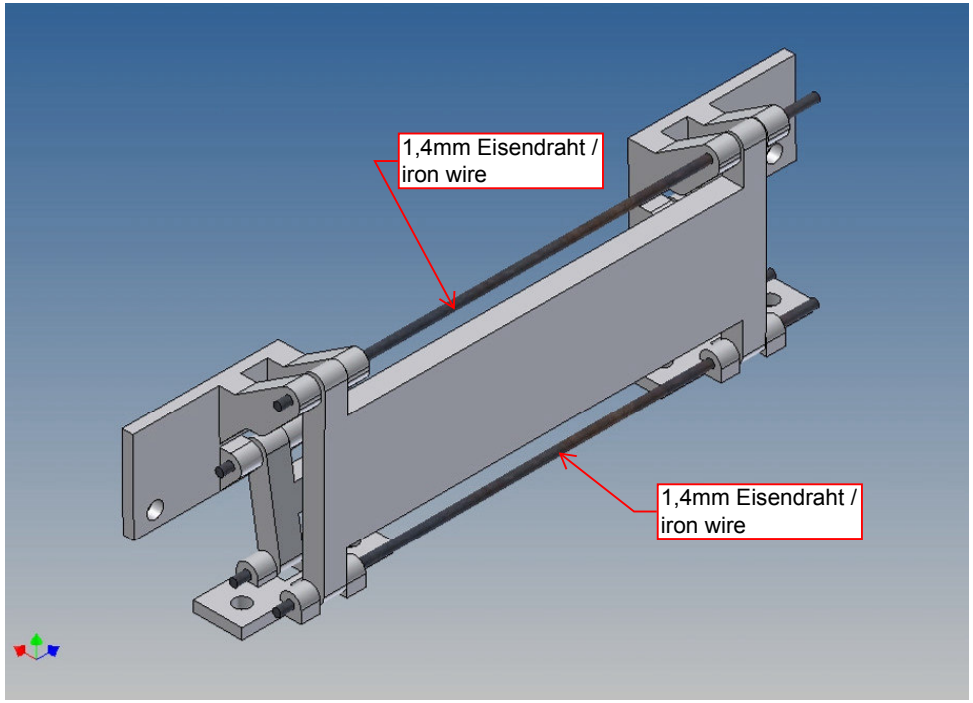
1,4mm Eisendraht /
iron wire
1,4mm Eisendraht /
iron wire

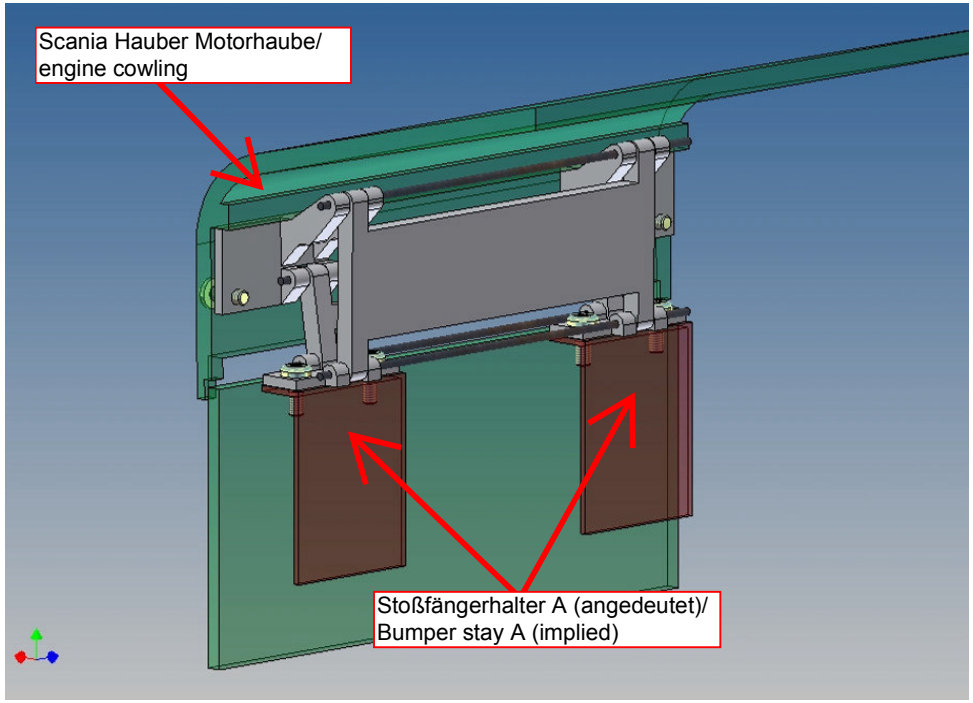
Scania Hauber Motorhaube/
engine cowling
Stoßfängerhalter A (angedeutet)/
Bumper stay A (implied)

Anmerkungen:

Viel Spaß und gutes Gelingen wünscht das MDTechShop-Team

www.MDTechShop.de

Bei Fragen oder Ersatzteilwünsche bitte kurze Mail schicken.

Achtung:
Dies ist kein Spielzeug, enthält Kleinteile, von Kleinkindern fernhalten !