Bauanleitung

Bausatz Stoßstange für
Tamiya Containertrailerrahmen (1:14)
für 2x Carson 7-Kammerleuchten

Best.-Nr.: 2016-9506-CS2

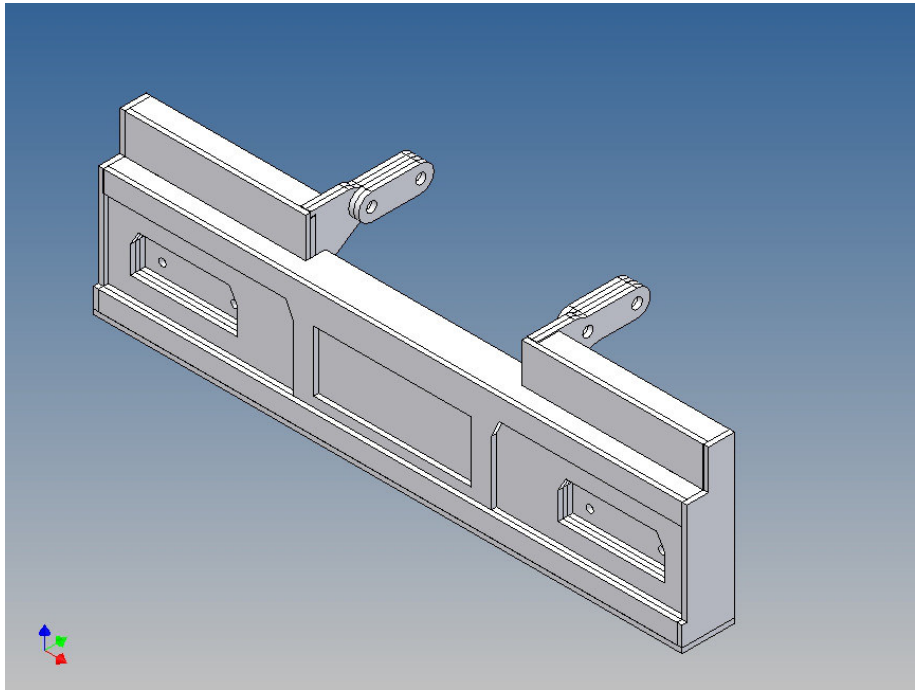

Version 1.0 – 20.08.2016

Beschreibung

Dieser Polystyrol-Frästeilesatz für eine Stoßstange ist als Zubehör zu den Tamiya Trailerrahmen (M 1:14) konzipiert.

Die Stoßstange kann an den Containertrailerrahmen montiert werden.

Es sind Blendenteile für je eine Carson 7-Kammer Rückleuchte beigelegt.

Der Zusammenbau

Vor dem Zusammenbau bitte mit der Teilereihenfolge, Lage und Passgenauigkeit der Einzelteile vertraut machen.

Es hat sich beim Zusammenbau bewährt, zunächst die Einzelteile nur punktuell mit Sekundenkleber zu fixieren und anschließend den fertigen Gesamtaufbau entlang der Fügekanten vollständig mit Modellbau-Plastikkleber zu verkleben.

Da die Bauteile aus Polystyrol gefertigt sind, möglichst sparsam mit Aktivatorspray umgehen, oder aber im Zweifelsfall auf die Benutzung verzichten.

Polystyrol wird durch Einwirkung von Aktivatorsprays kurzzeitig weich und spröde.

Wir empfehlen für die ganzheitliche Verklebung die Verwendung von Modellbau-Plastikkleber.

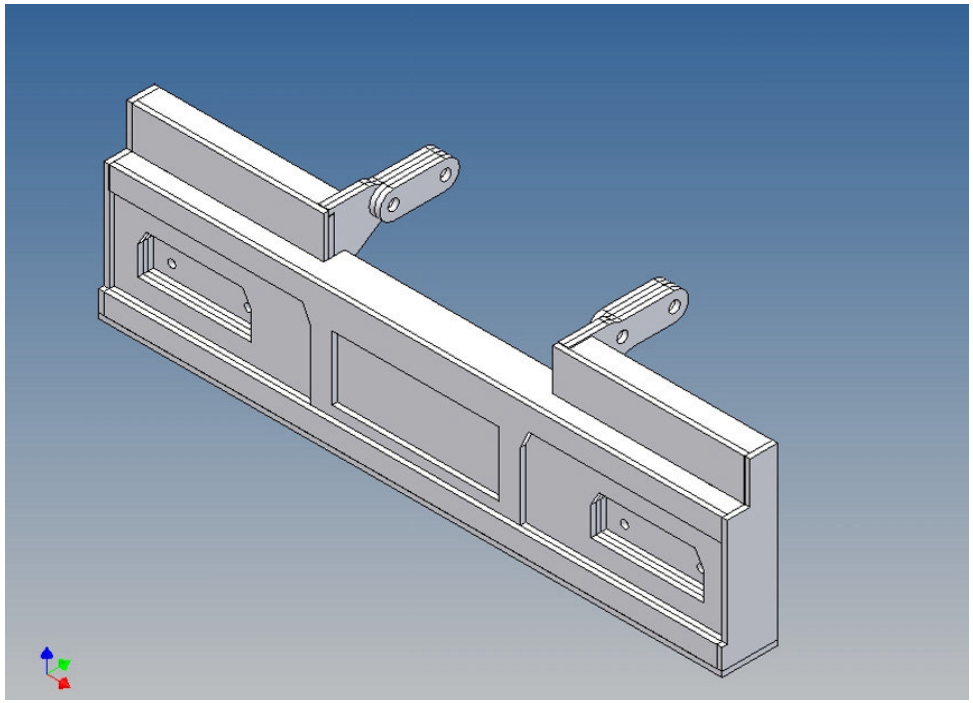

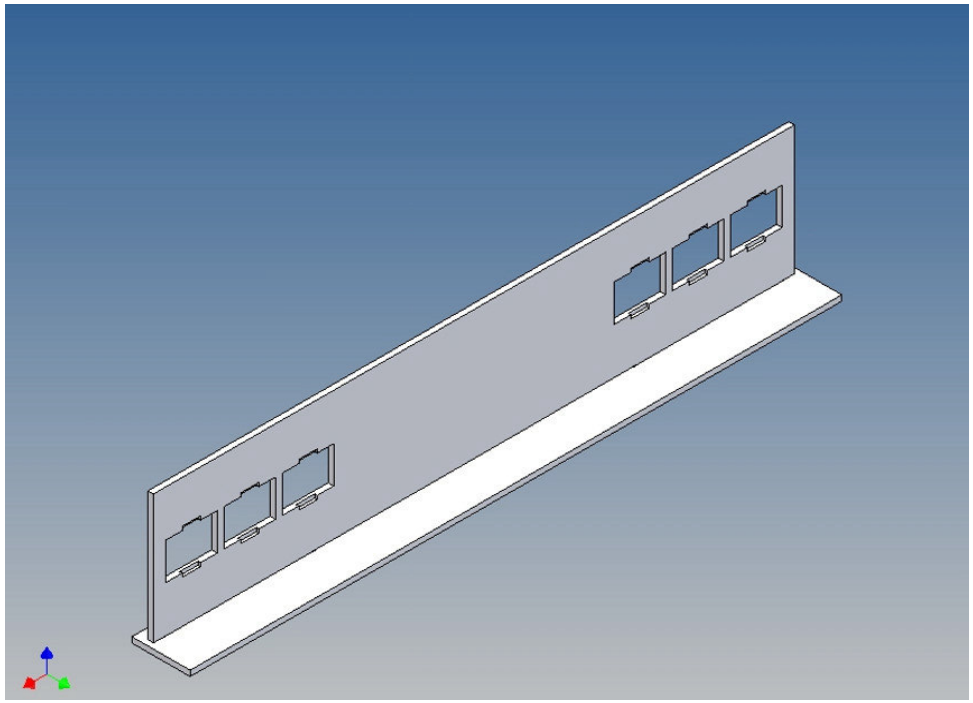

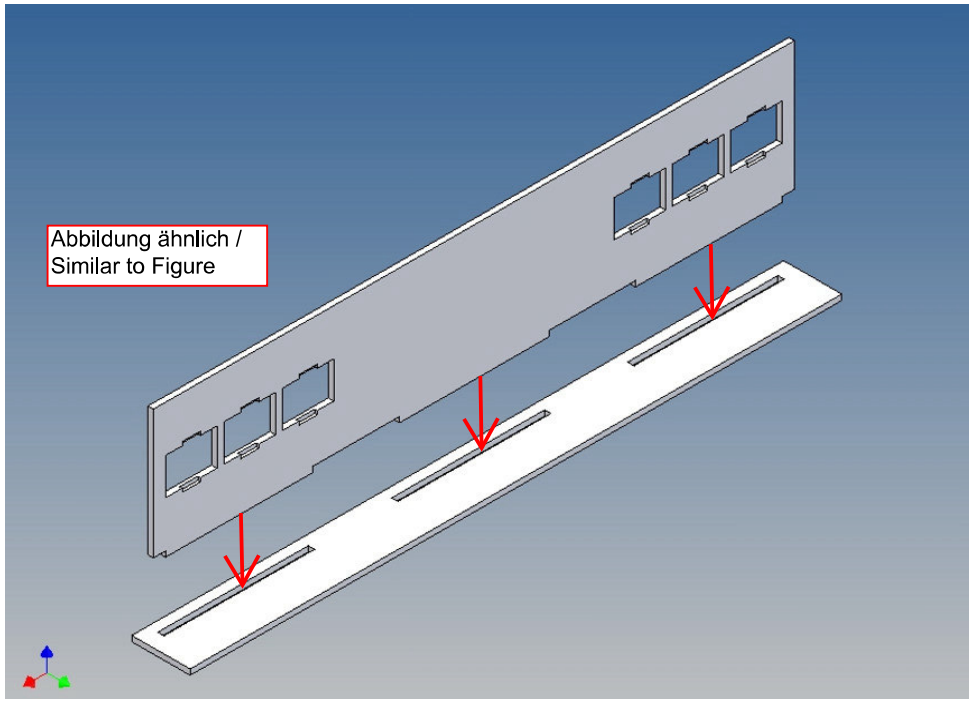
Abbildung ähnlich /
Similar to Figure

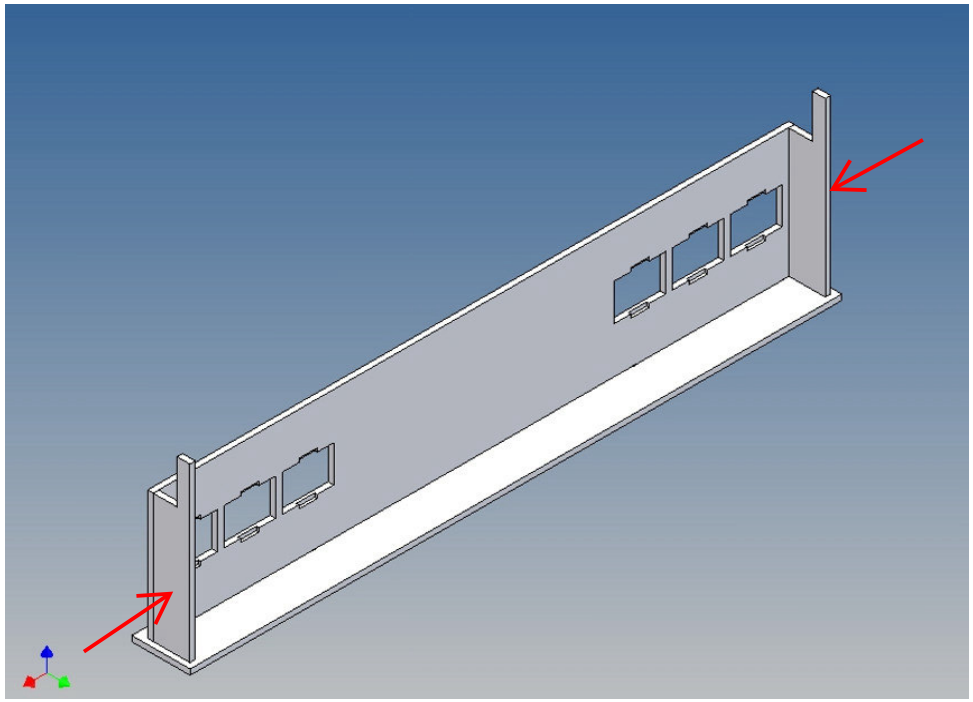

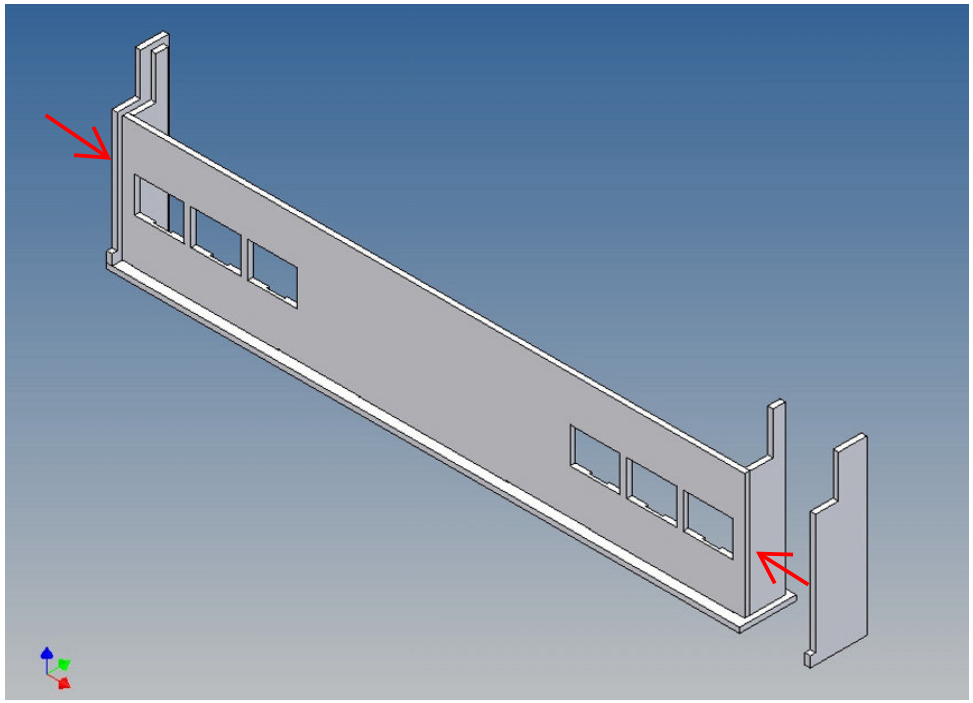

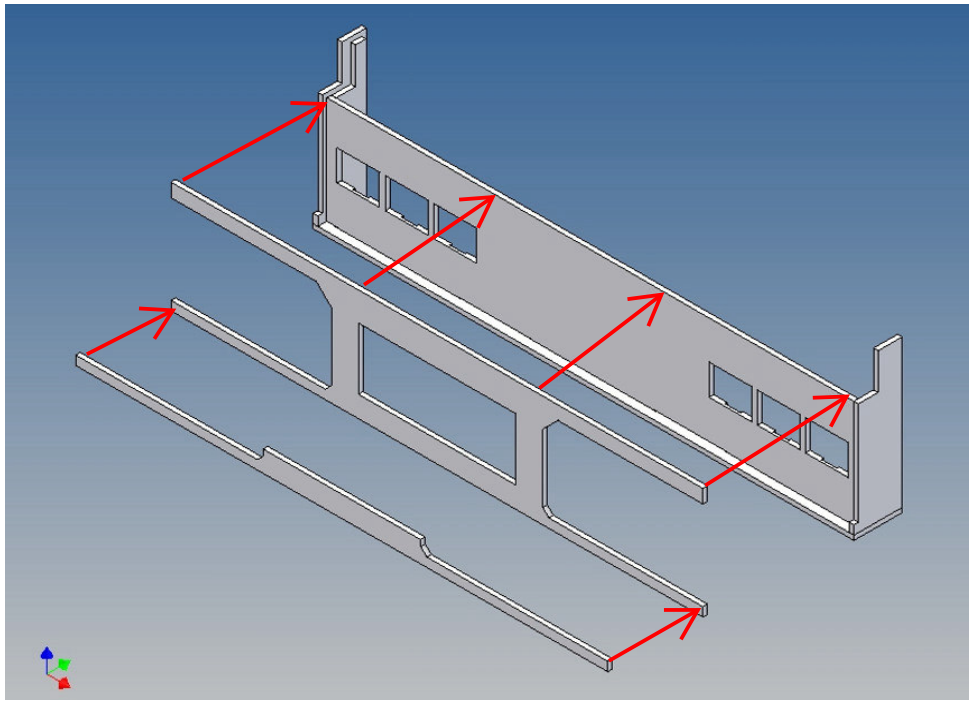

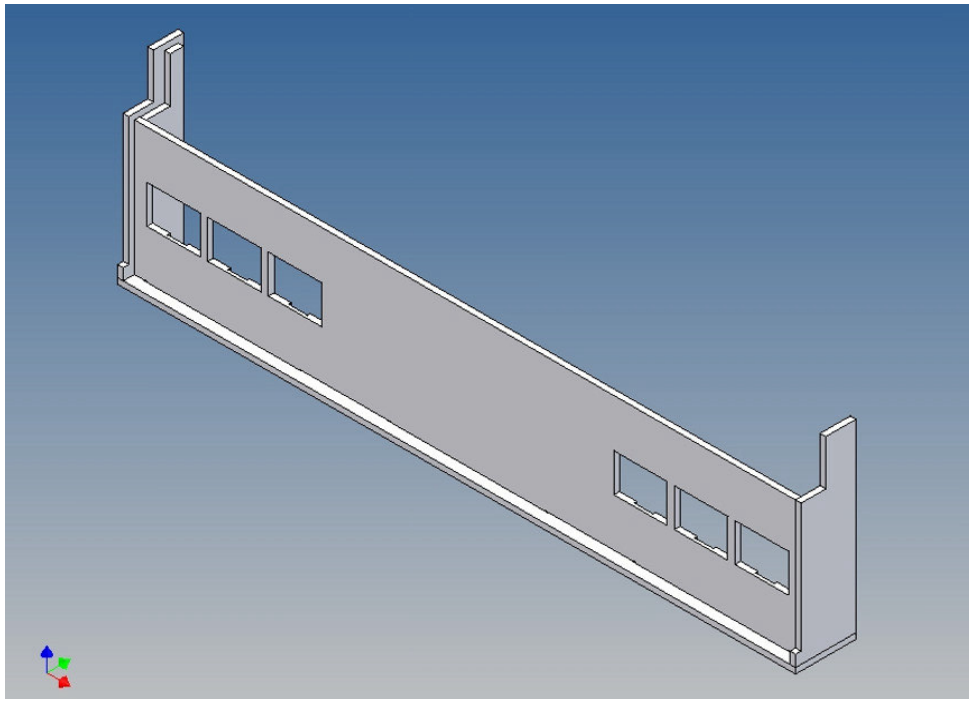

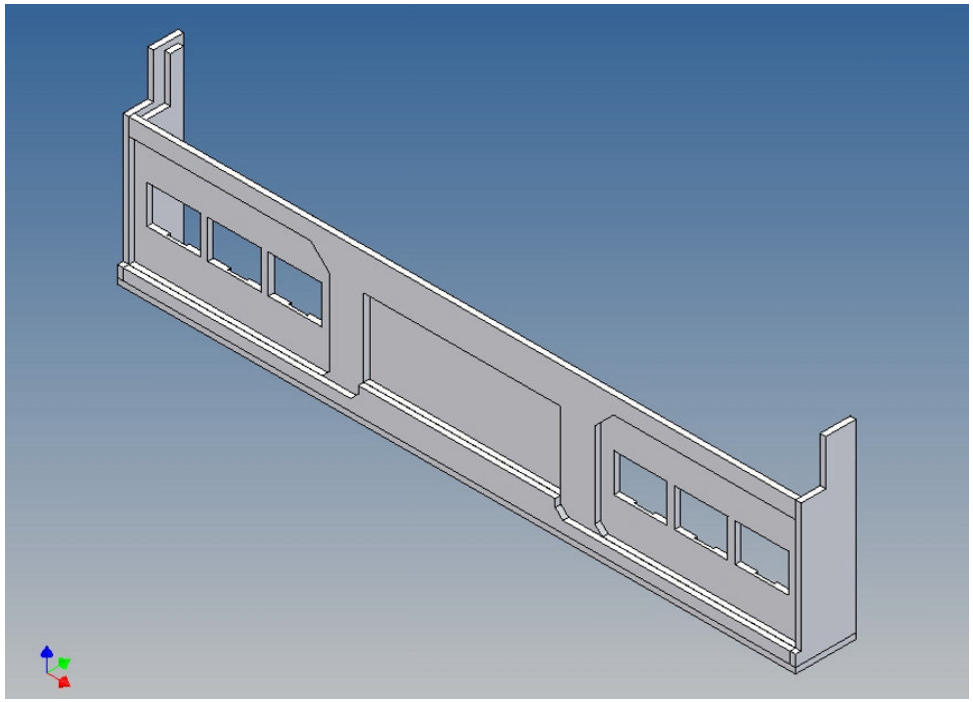

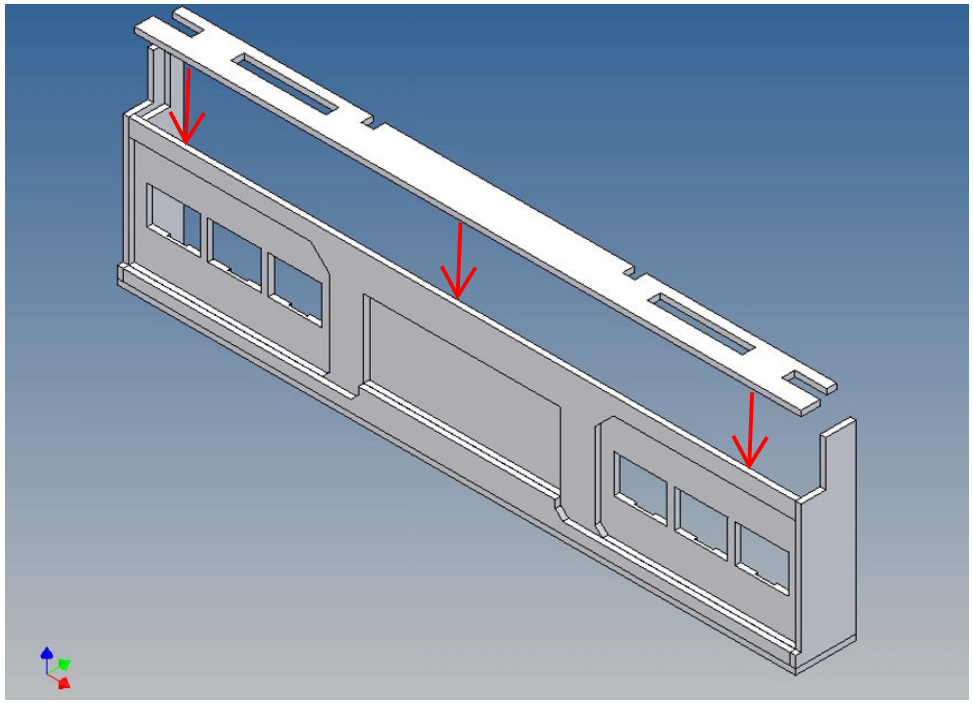

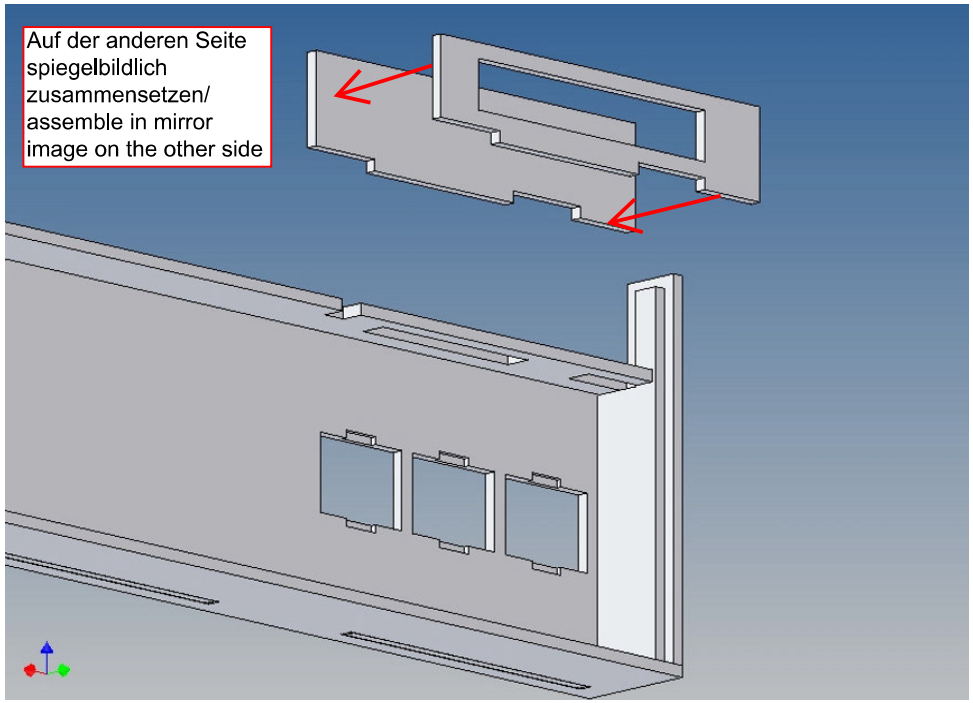
Auf der anderen Seite
spiegelbildlich
zusammensetzen/
assemble in mirror
image on the other side

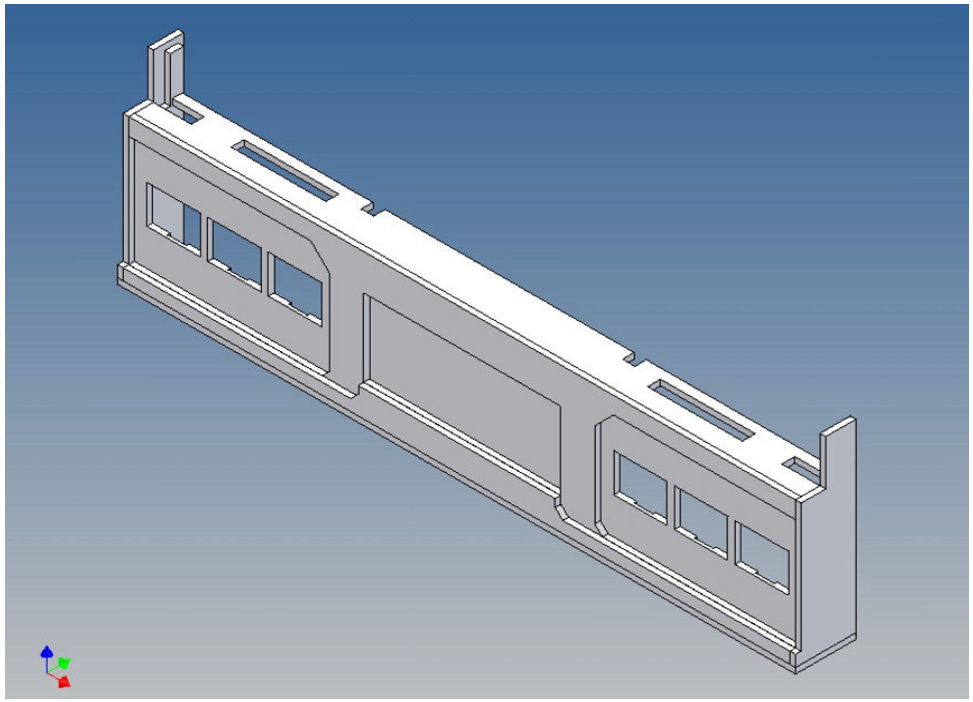

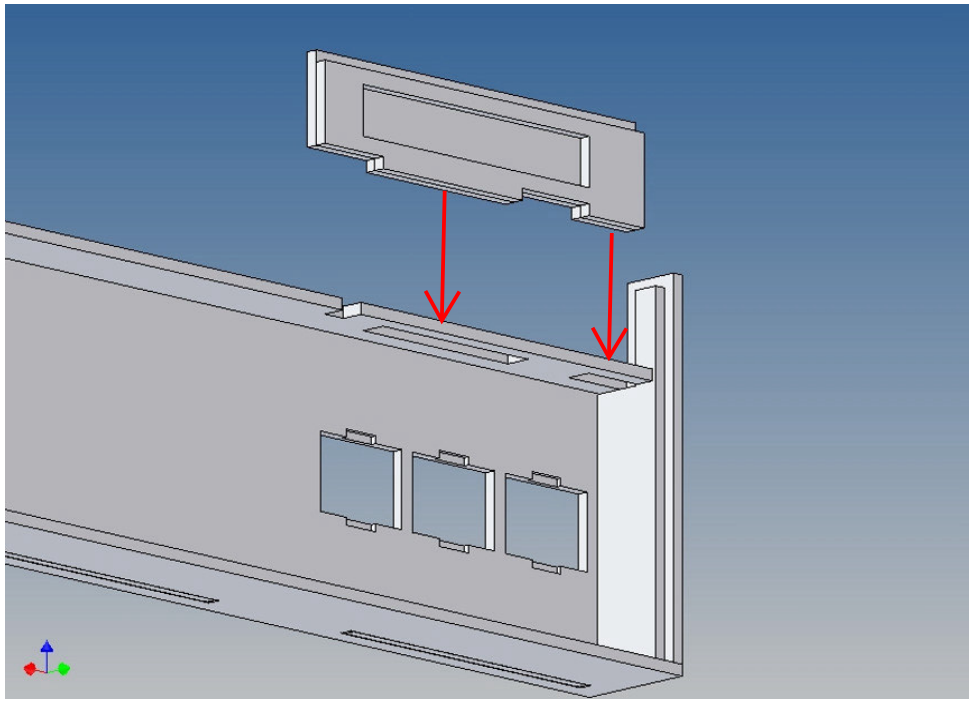

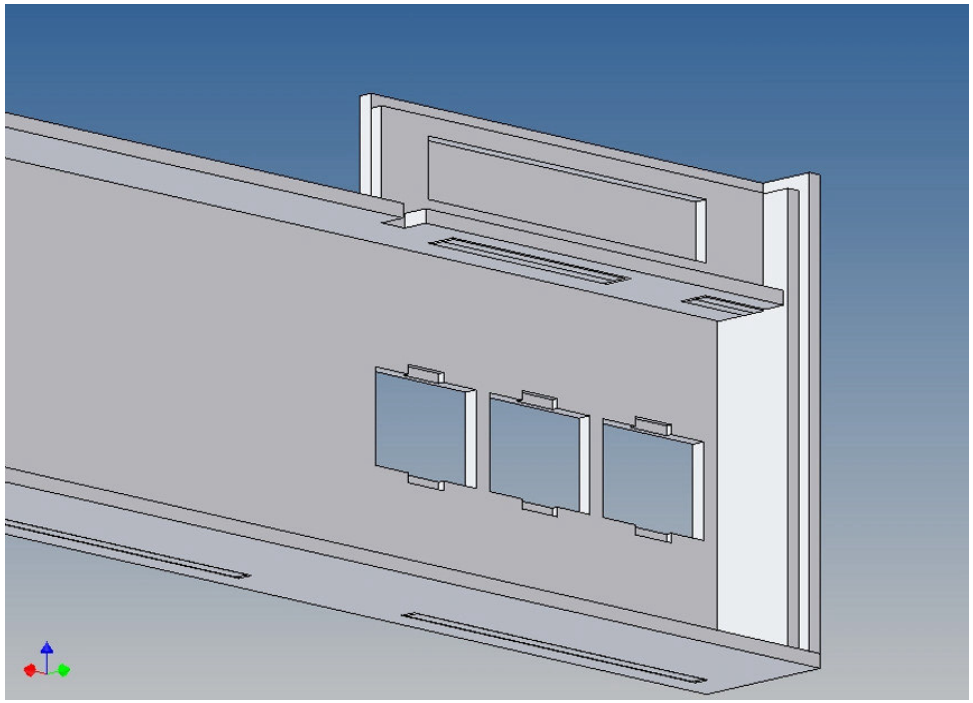

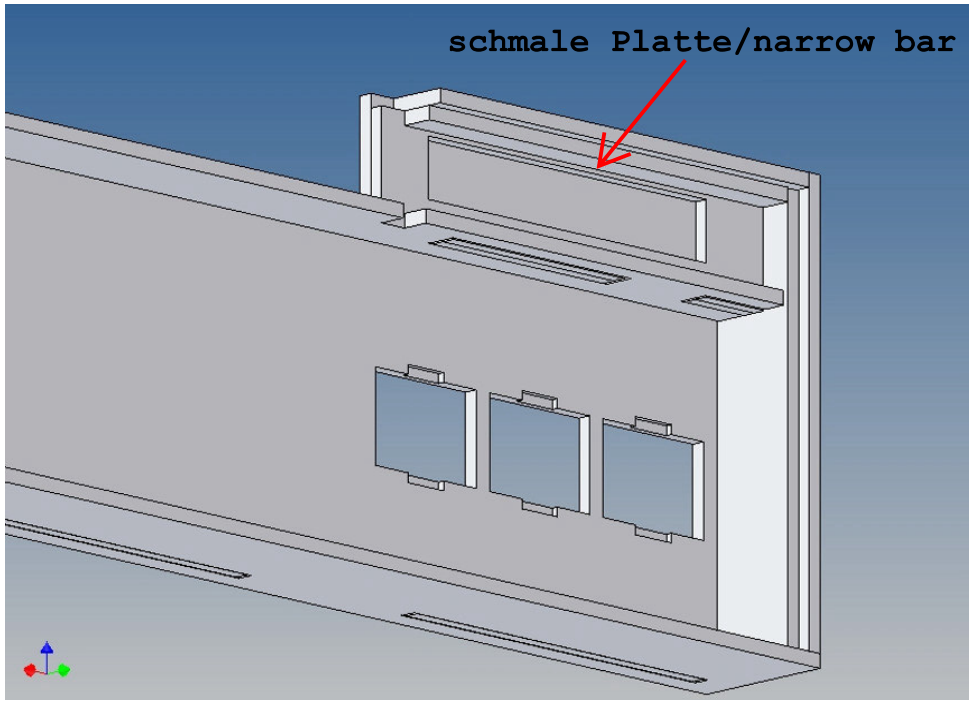
schmale Platte/narrow bar

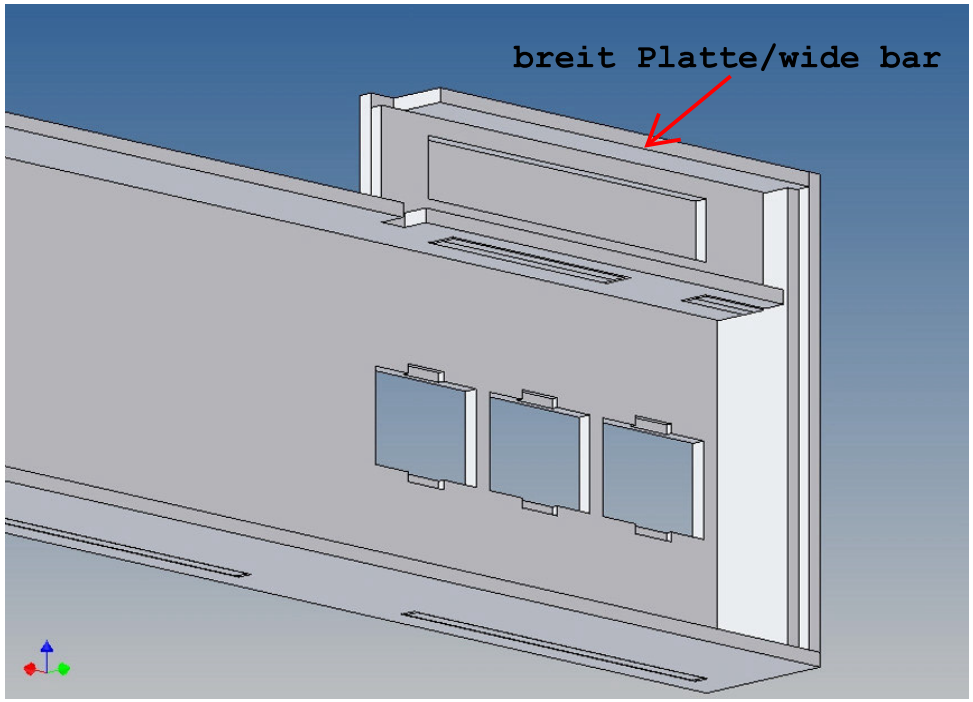
breit Platte/wide bar

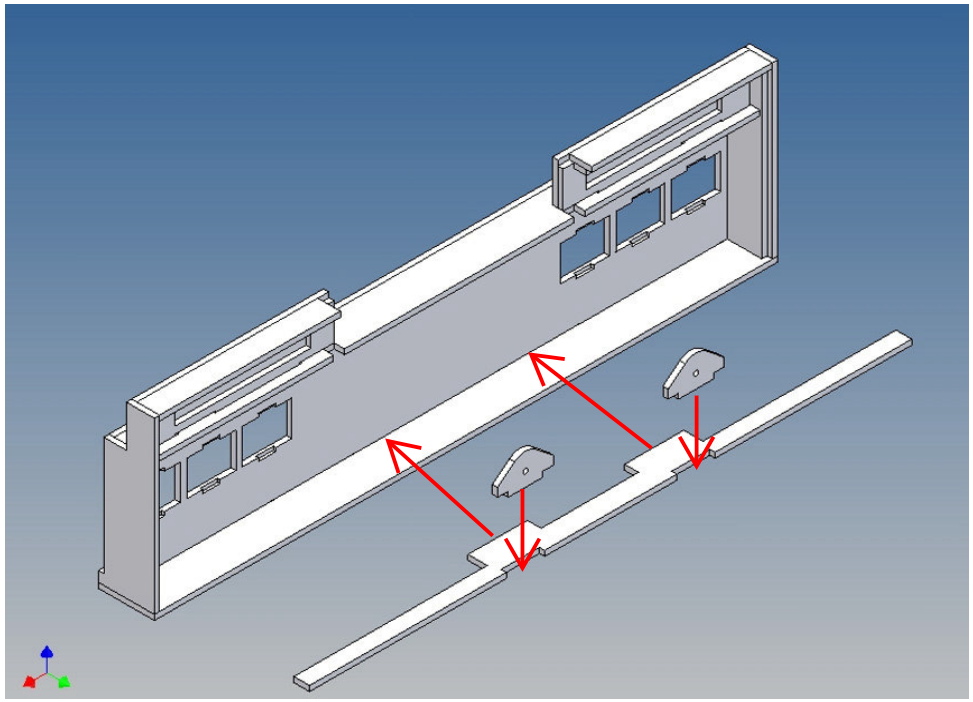

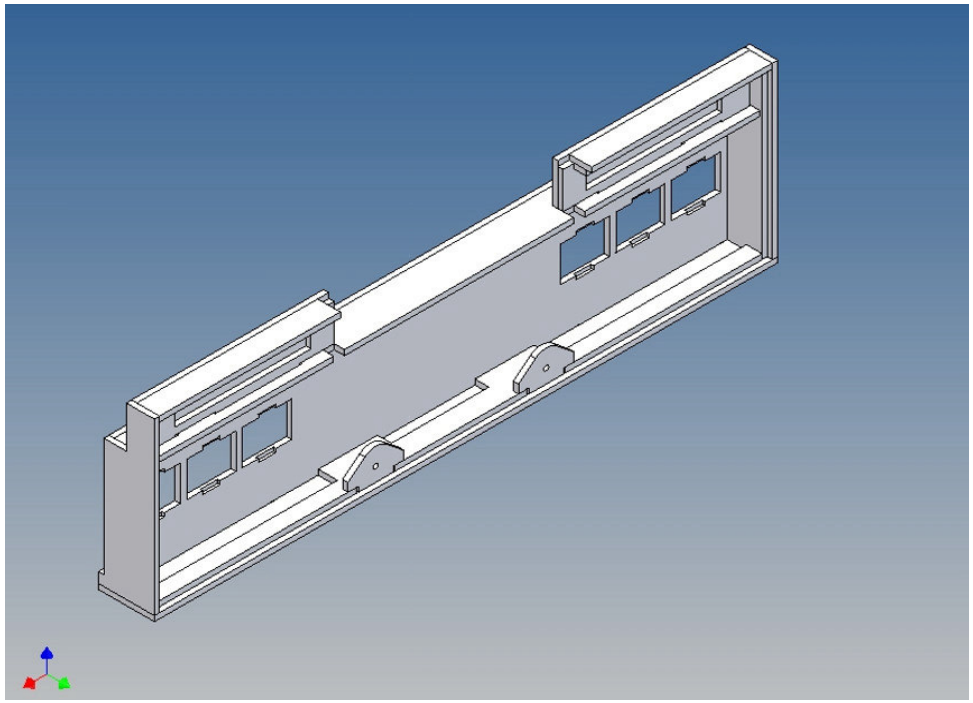

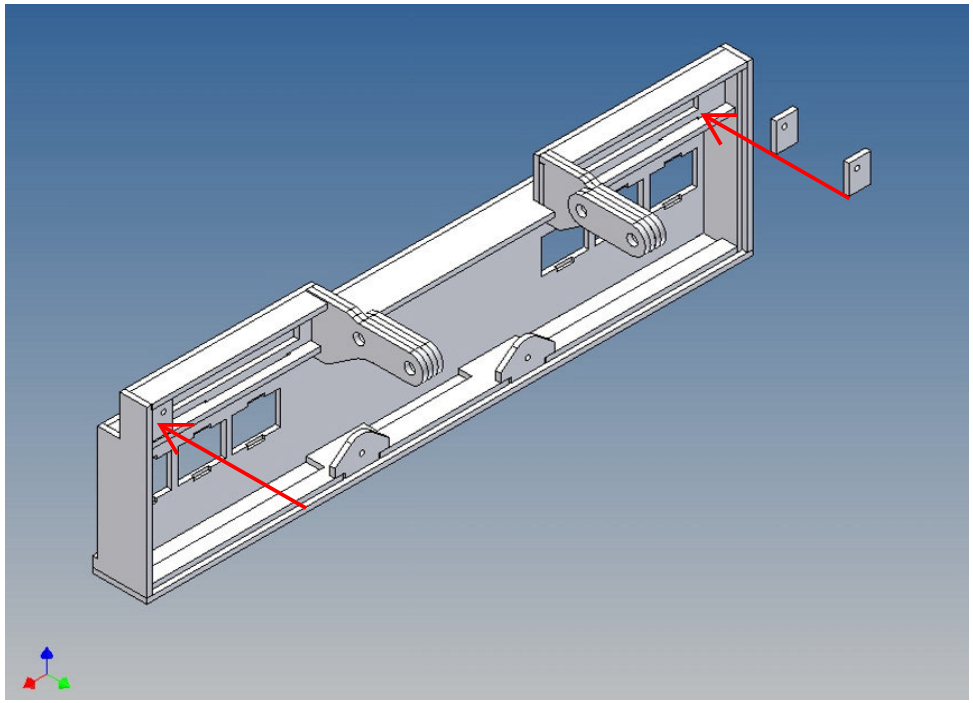

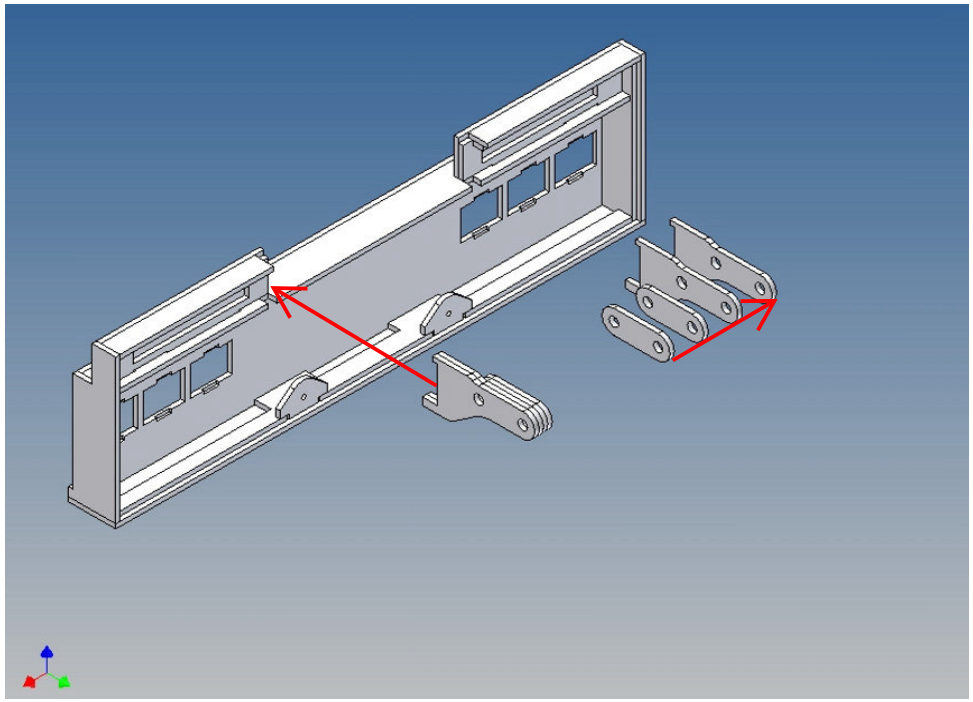

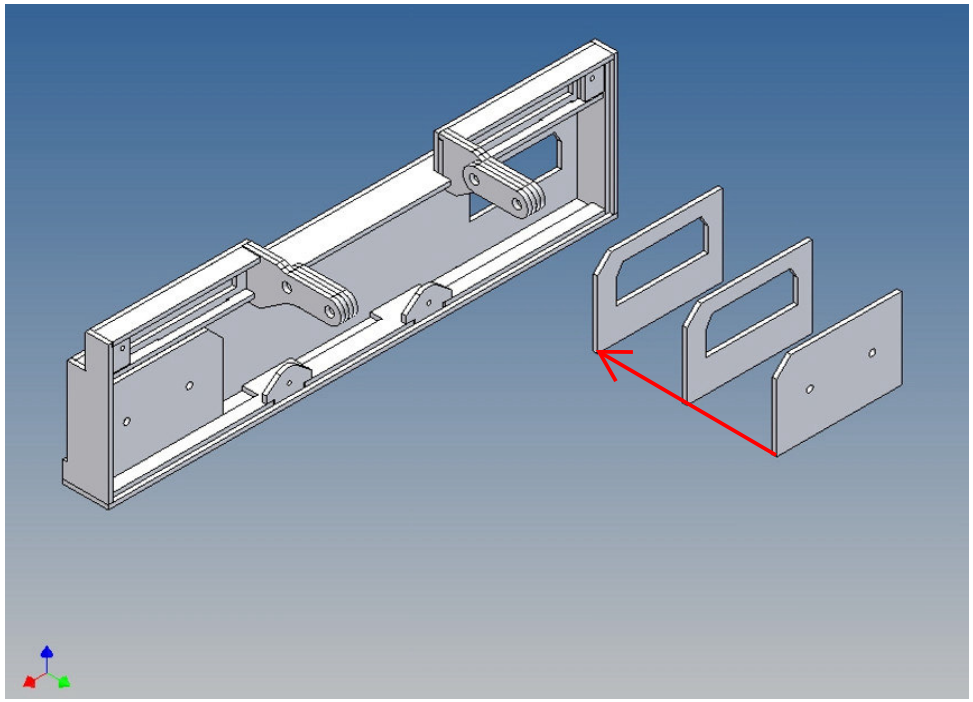

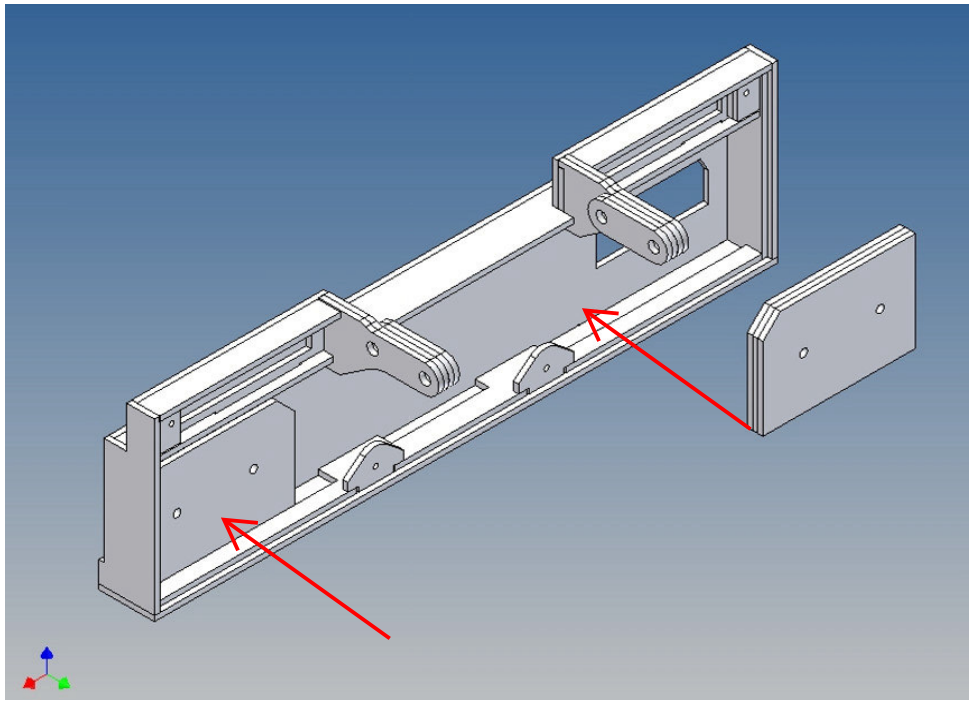

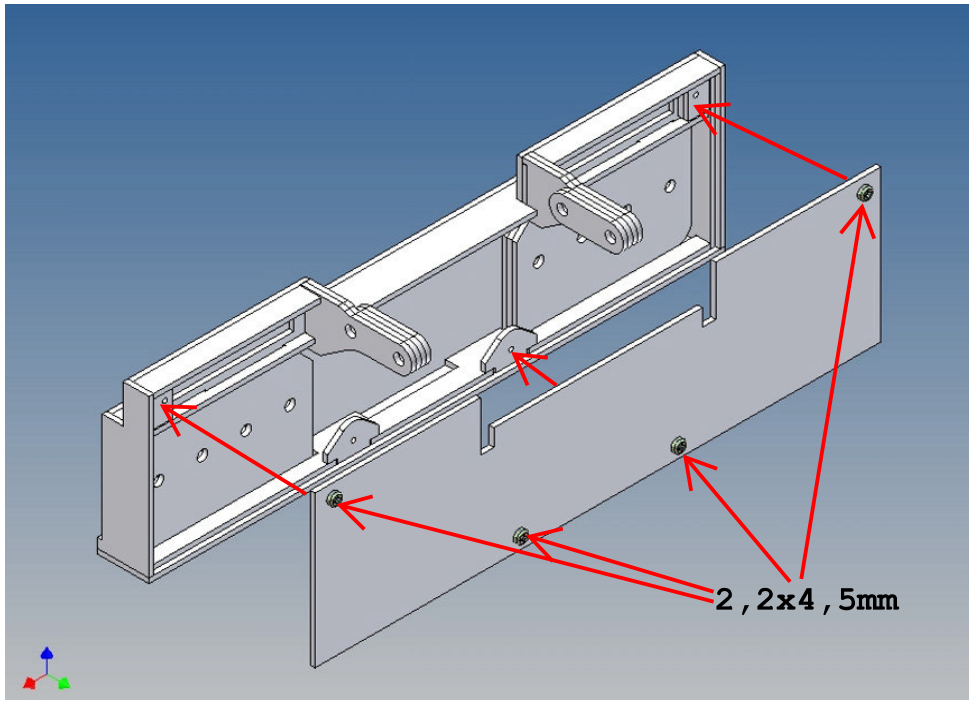
2,2x4,5mm

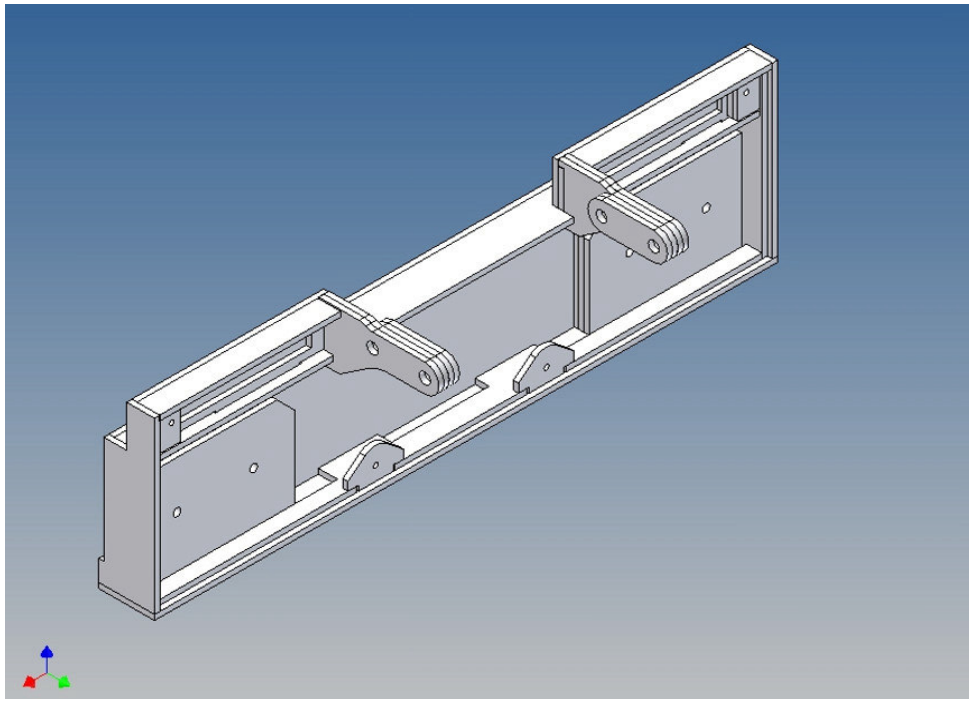

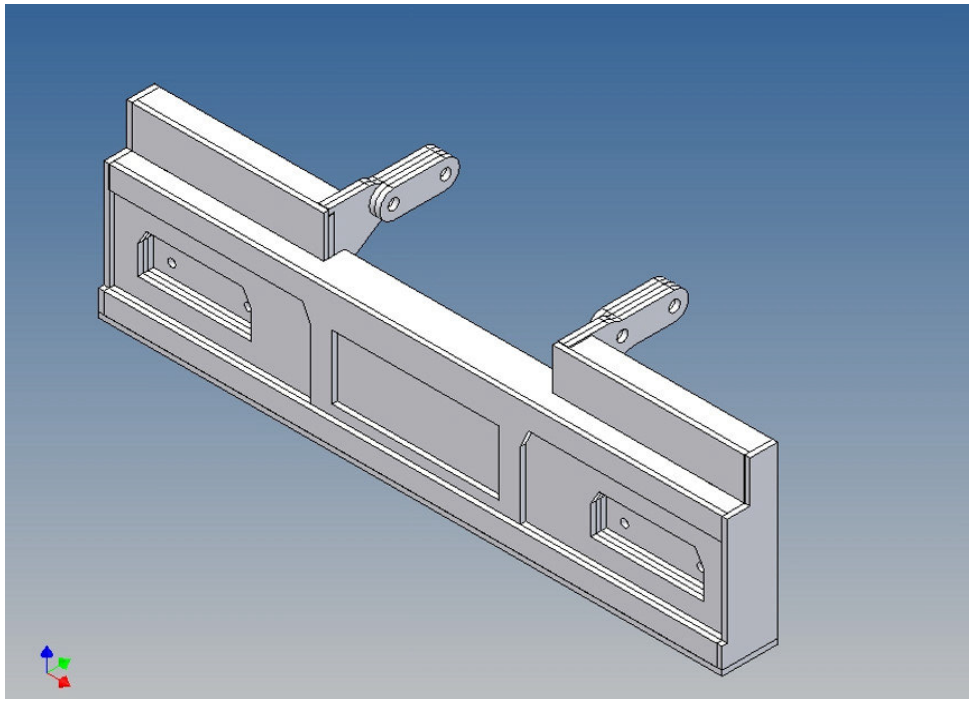

Anmerkungen:

Viel Spaß und gutes Gelingen wünscht das MDTechShop-Team

www.MDTechShop.de

Bei Fragen oder Ersatzteilwünsche bitte kurze Mail schicken.

Achtung:
Dies ist kein Spielzeug, enthält Kleinteile, von Kleinkindern fernhalten !