Bauanleitung

Bausatz Staubox für
TAMIYA US-Container-/ Tankauflieger (1:14)

Best.-Nr.: 2018-9226-100 /-120 /-150 /-180

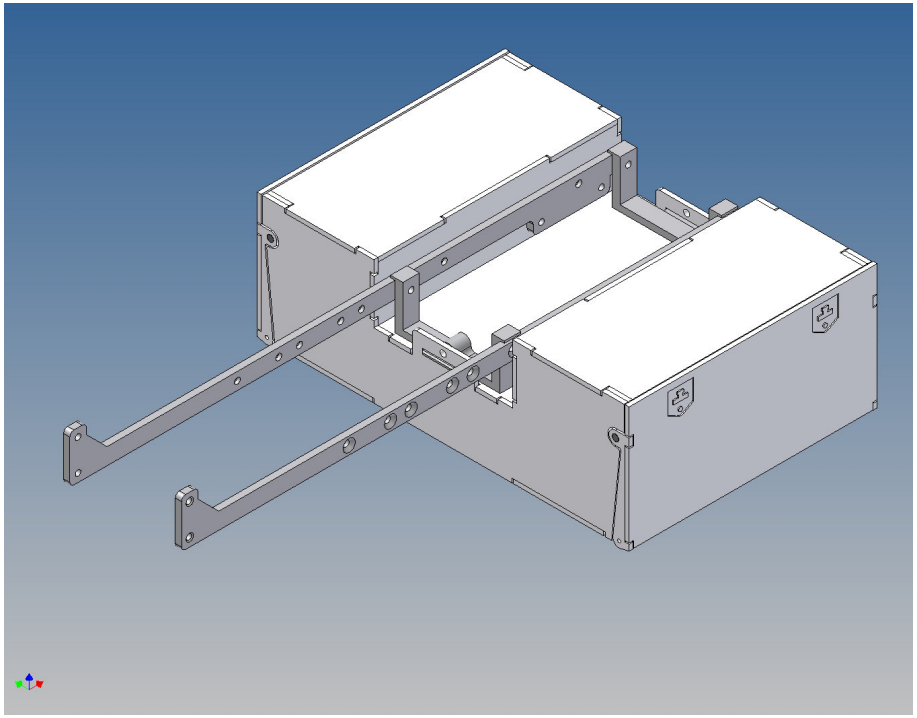

Version 1.0 – 16.08.2021

Beschreibung

Dieser Polystyrol-Frästeilesatz für einen Staukasten ist als Zubehör zu dem TAMIYA US-Container- bzw. Tankauflieger (M 1:14) konzipiert.

Der Staukasten wird mit dem mitgelieferten Hilfsrahmen an den Trailerrahmen montiert und hat an den Außenseiten zwei Klappdeckel, die mit Magnete gehalten wird (Magnete liegen in separatem Beutel bei)

Innerhalb des Kastens kann Technik untergebracht werden.

Zur Montage am Trailerrahmen müssen die Schrauben zwischen den Aufliegerstützen und Trailerrahmen bzw. Hemmschuhhalter und Trailerrahmen durch längere ersetzt werden (liegen nicht bei).

Der Zusammenbau

Vor dem Zusammenbau bitte mit der Teilereihenfolge, Lage und Passgenauigkeit der Einzelteile vertraut machen.

Es hat sich beim Zusammenbau bewährt, zunächst die Einzelteile nur punktuell mit Sekundenkleber zu fixieren und anschließend den fertigen Gesamtaufbau entlang der Fügekanten vollständig mit Modellbau-Plastikkleber zu verkleben.

Da die Bauteile aus Polystyrol gefertigt sind, möglichst sparsam mit Aktivatorspray umgehen, oder aber im Zweifelsfall auf die Benutzung verzichten.

Polystyrol wird durch Einwirkung von Aktivatorsprays kurzzeitig weich und spröde.

Wir empfehlen für die ganzheitliche Verklebung die Verwendung von Modellbau-Plastikkleber.

MDTechShop – Torfstrasse 7 – 71229 Leonberg - Email: team@mdtechshop.de

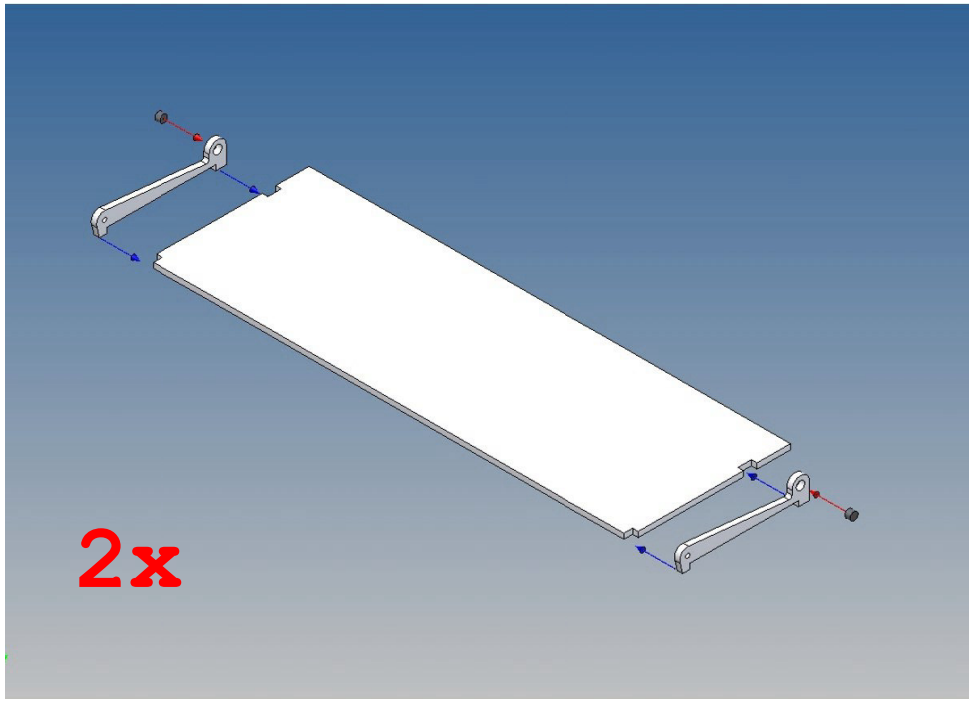
2x

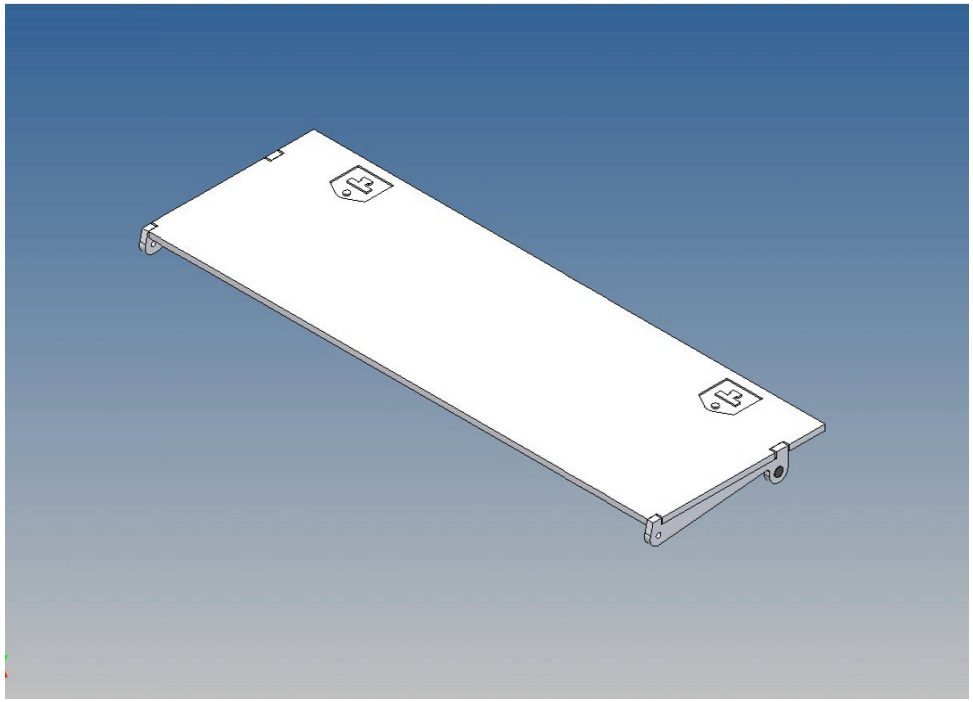

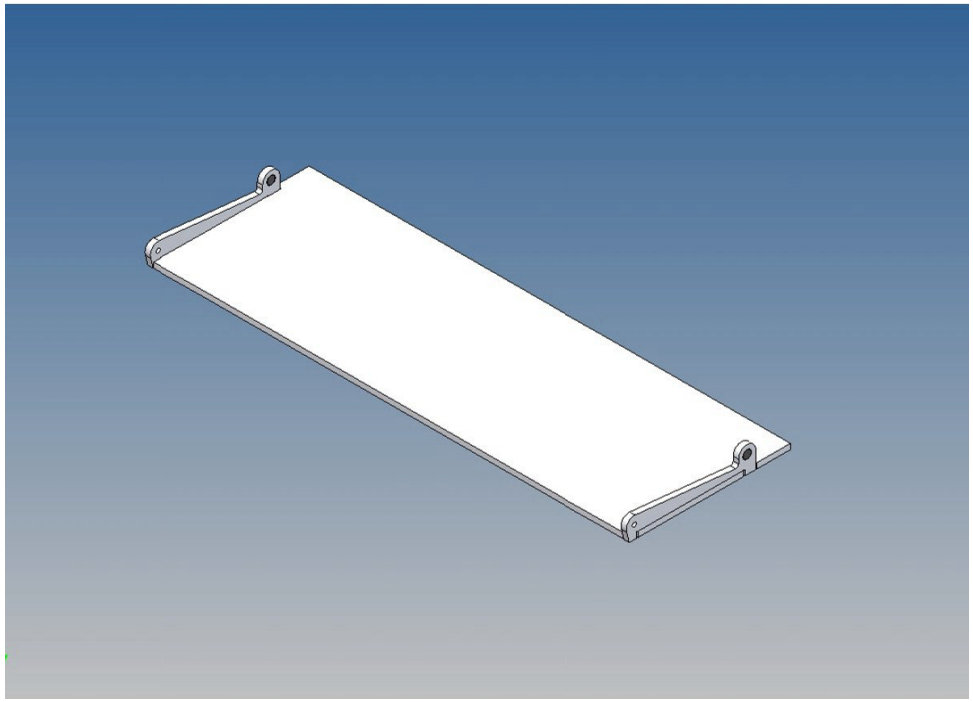

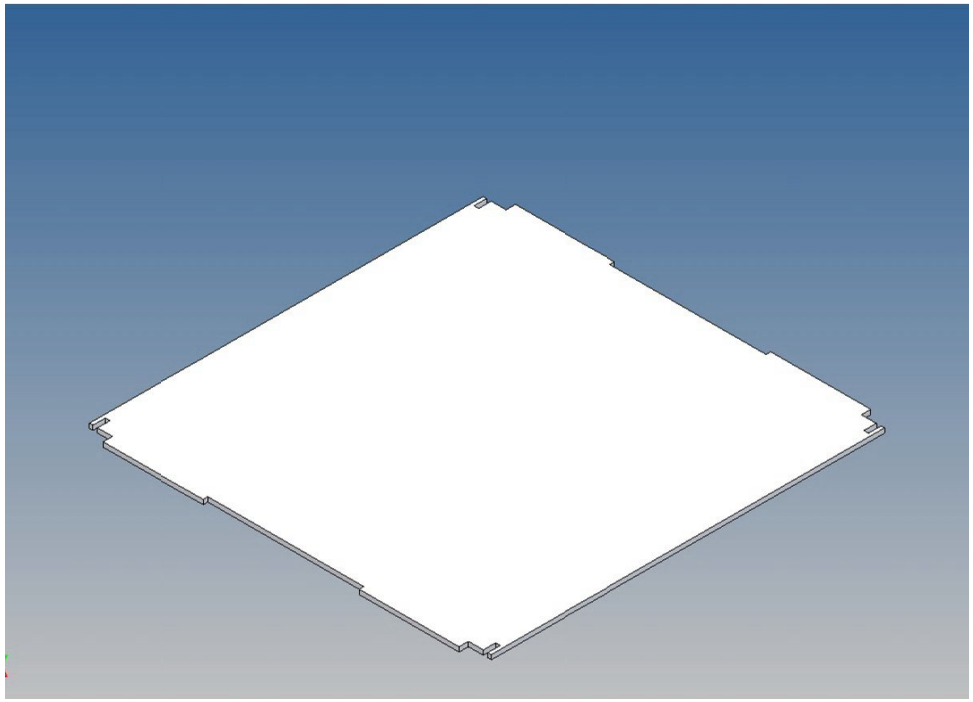

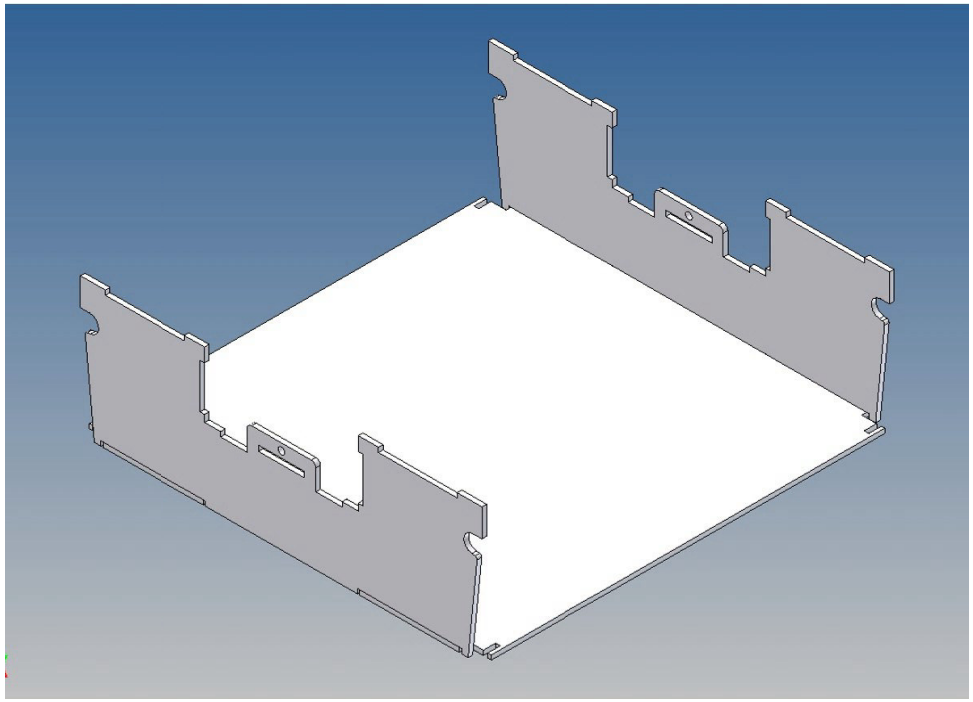

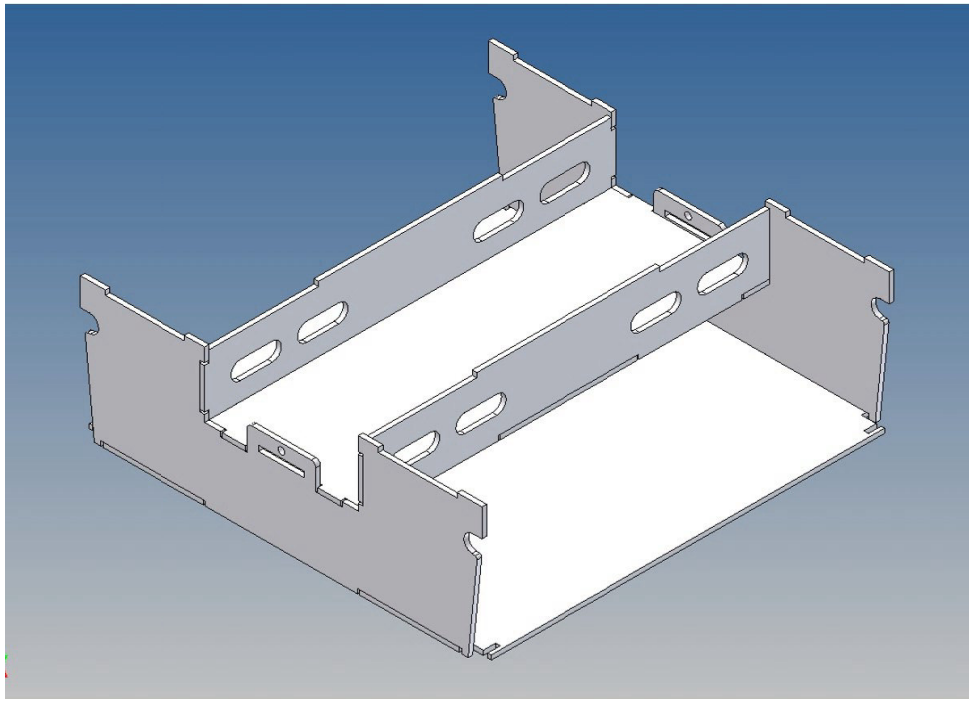

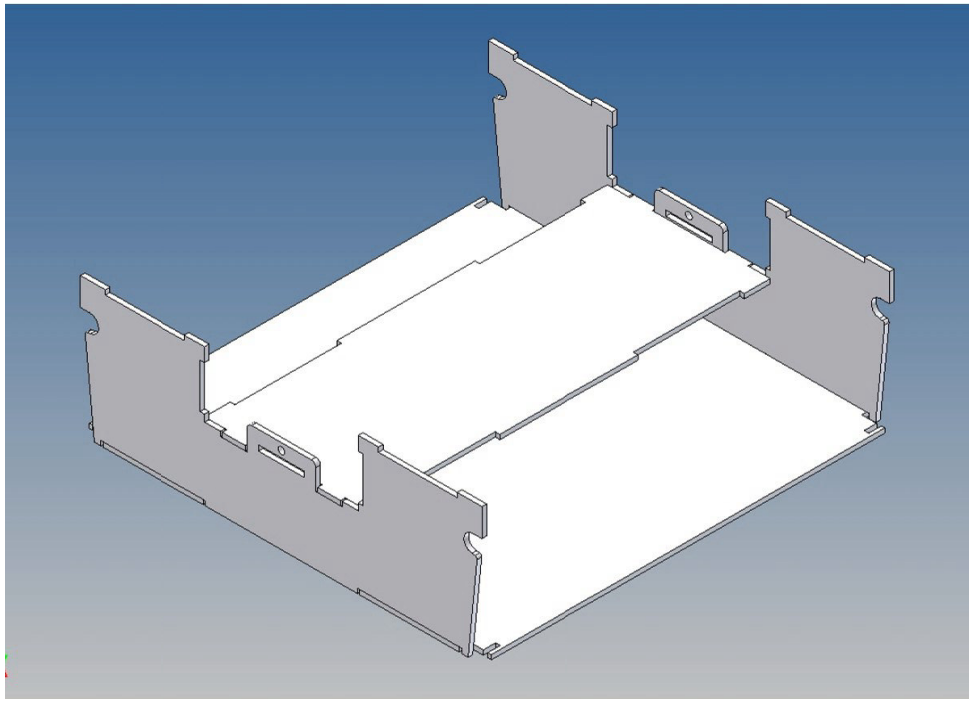

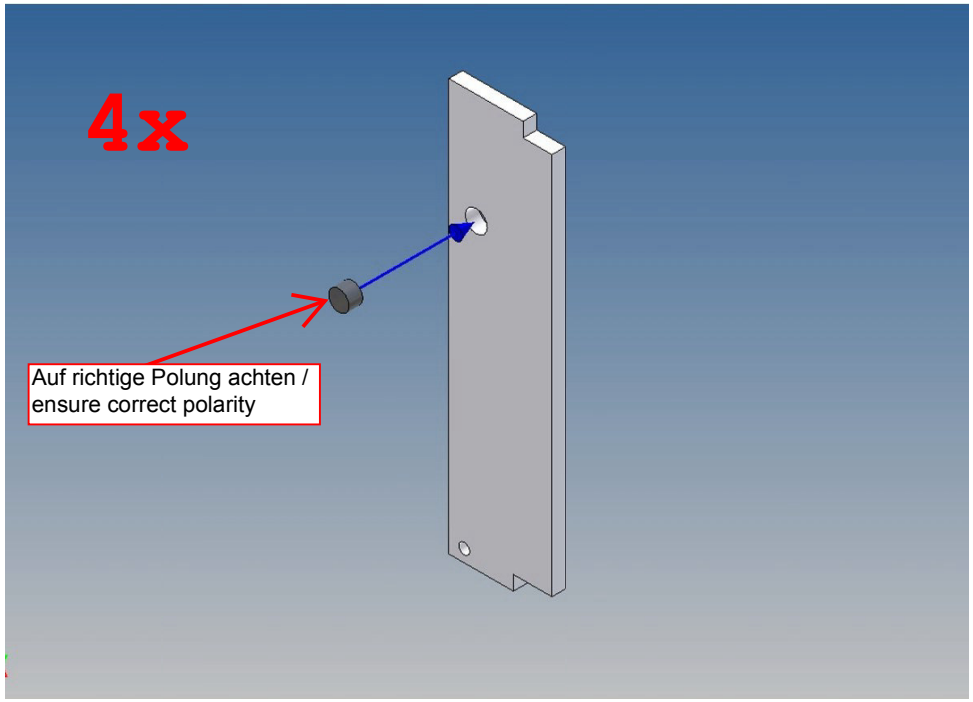
4x
Auf richtige Polung achten /
ensure correct polarity

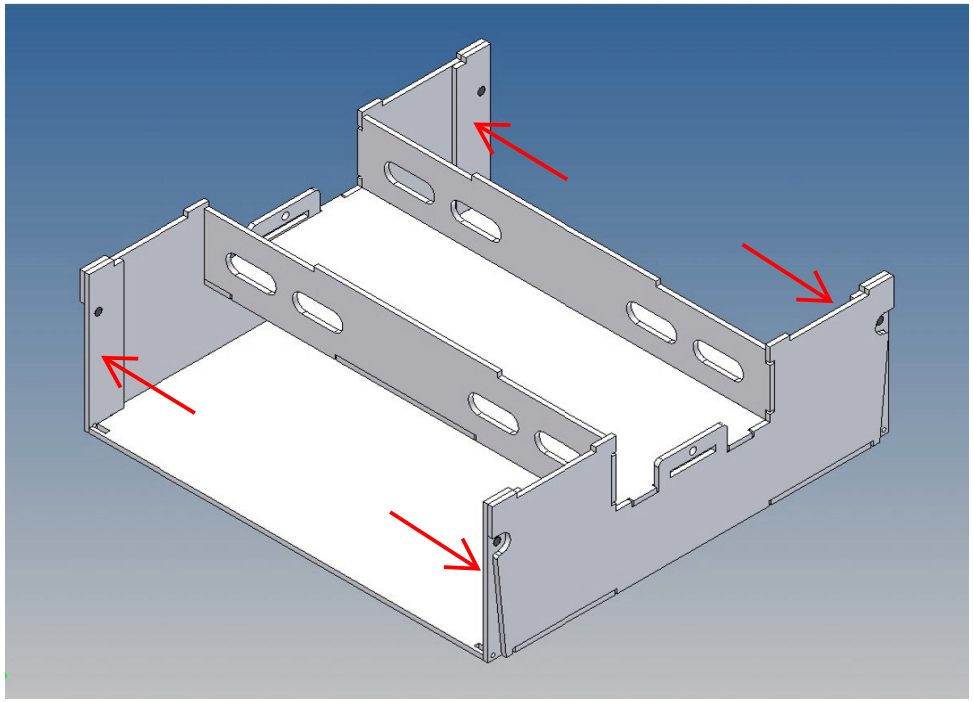

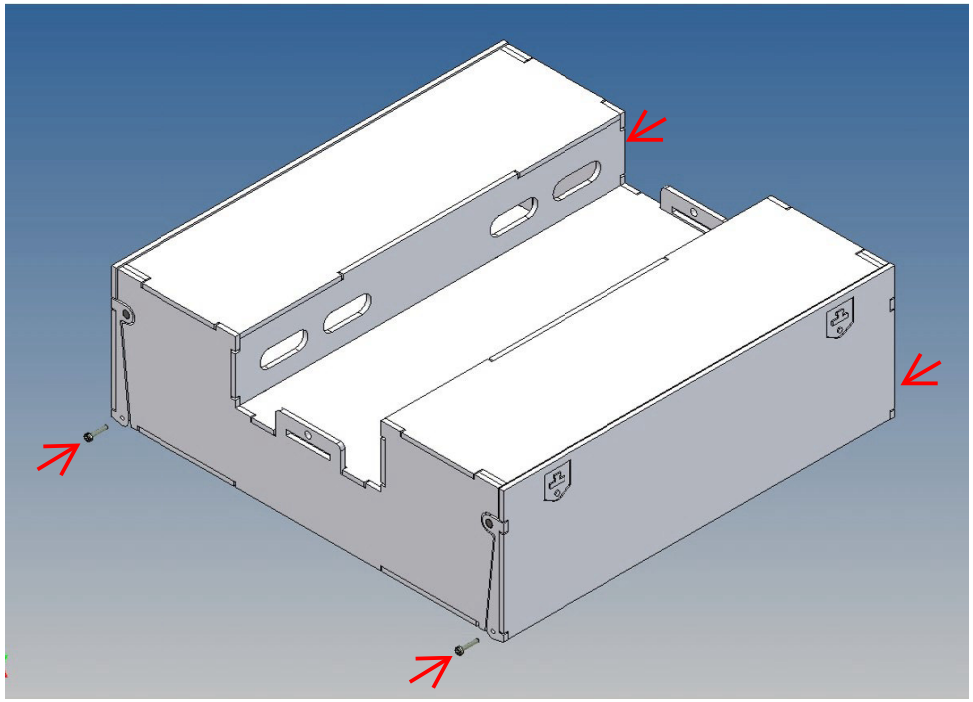

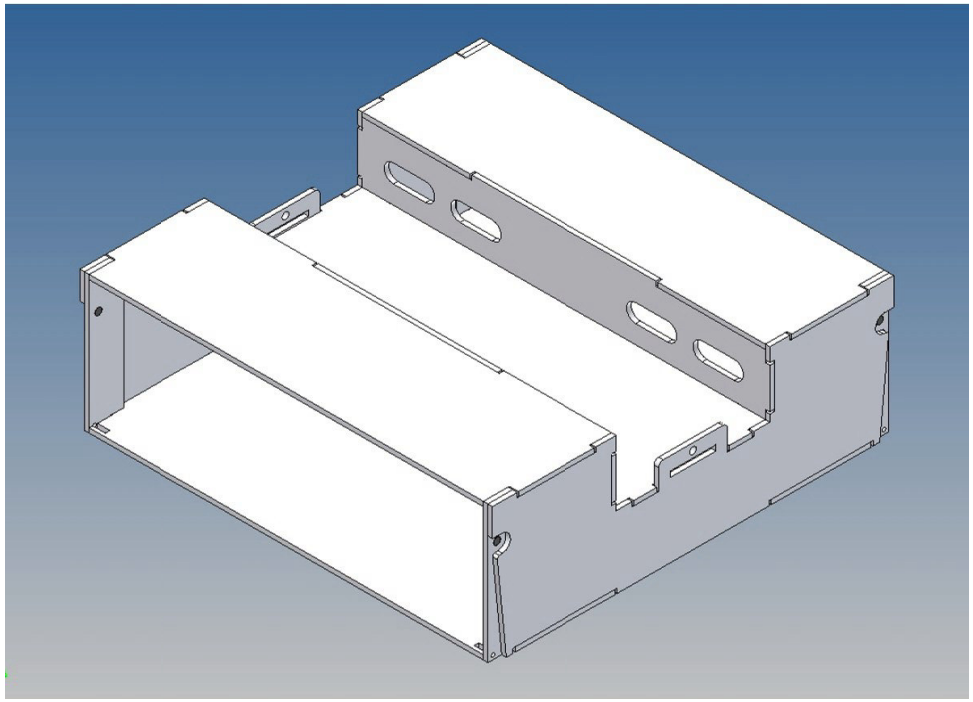

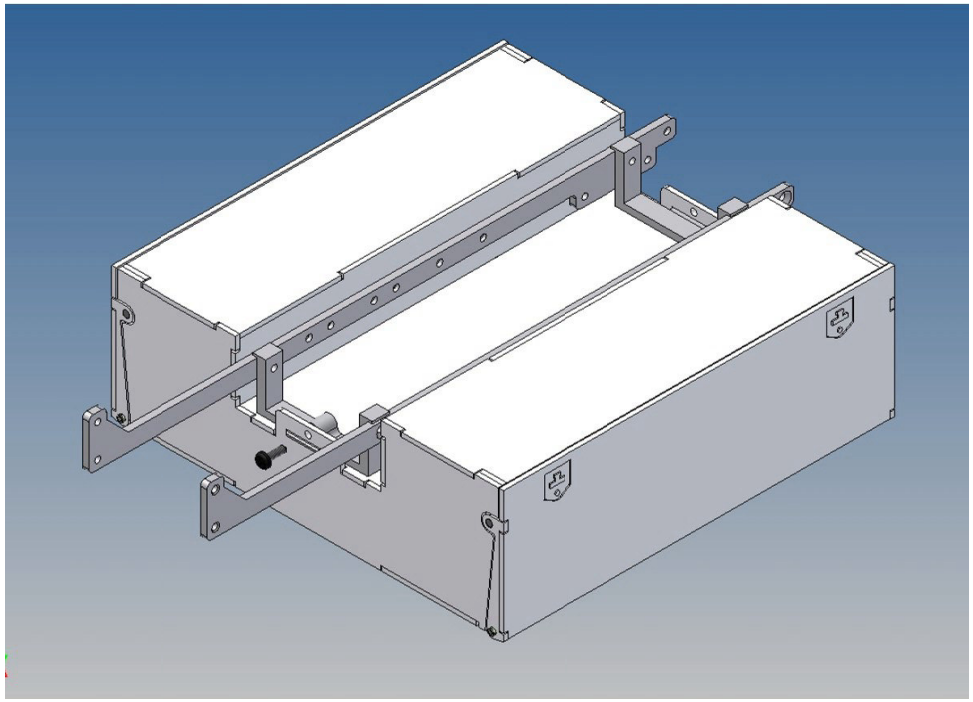

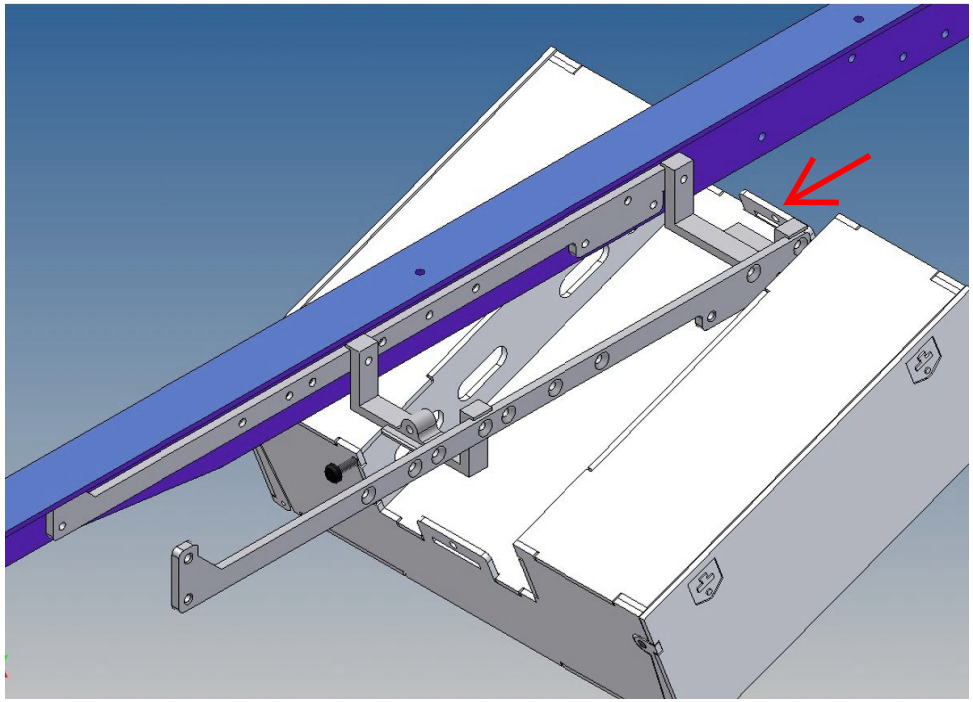

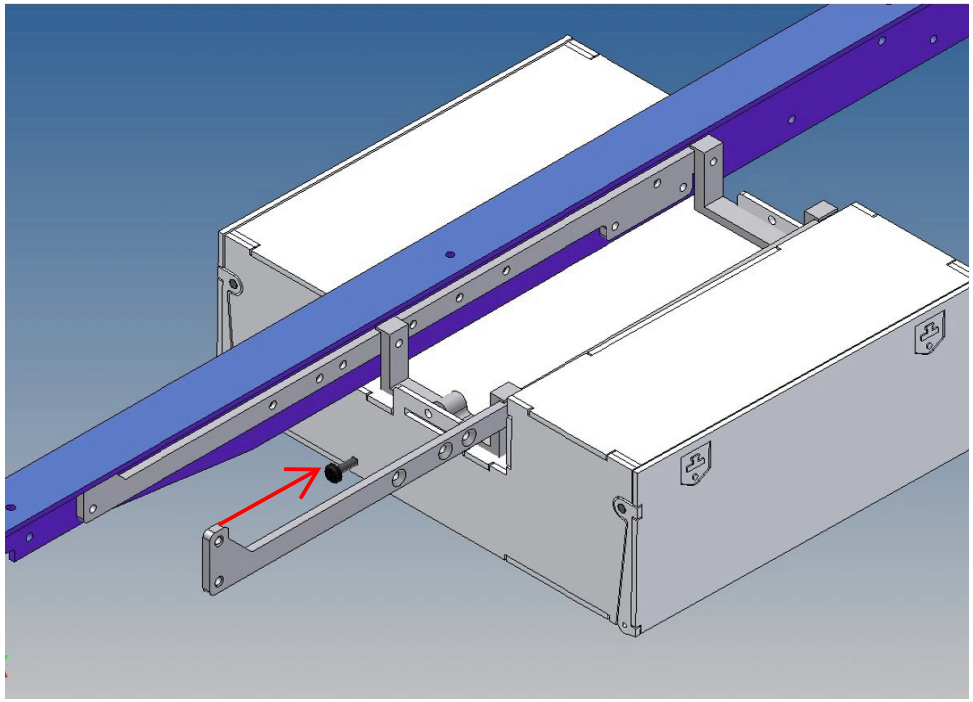

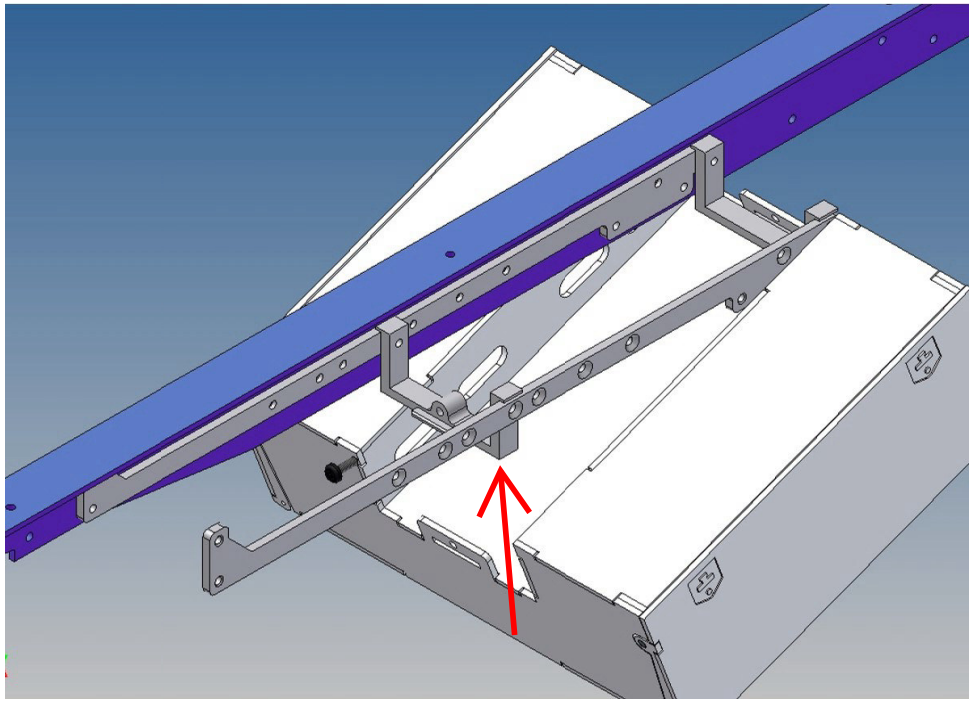

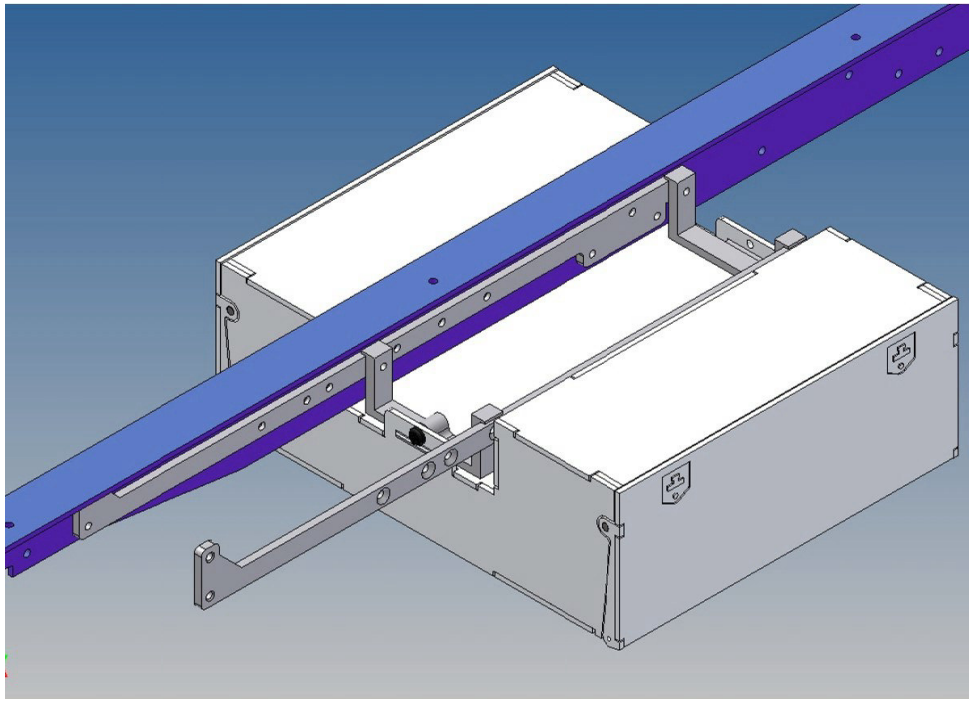

Anmerkungen:

Aus liefertechnischen Gründen können auch Magnete und Schrauben mit abweichenden Maßen beiliegen.

Viel Spaß und gutes Gelingen wünscht das MDTechShop-Team

www.MDTechShop.de

Bei Fragen oder Ersatzteilwünsche bitte kurze Mail schicken.

Achtung:
Dies ist kein Spielzeug, enthält Kleinteile, von Kleinkindern fernhalten !