Bauanleitung

Bausatz Fahrerhausboden für den TAMIYA Volvo FH16 (1:14) - Liege + Sitzkonsolen -

Best.-Nr.: 2020-900A-02

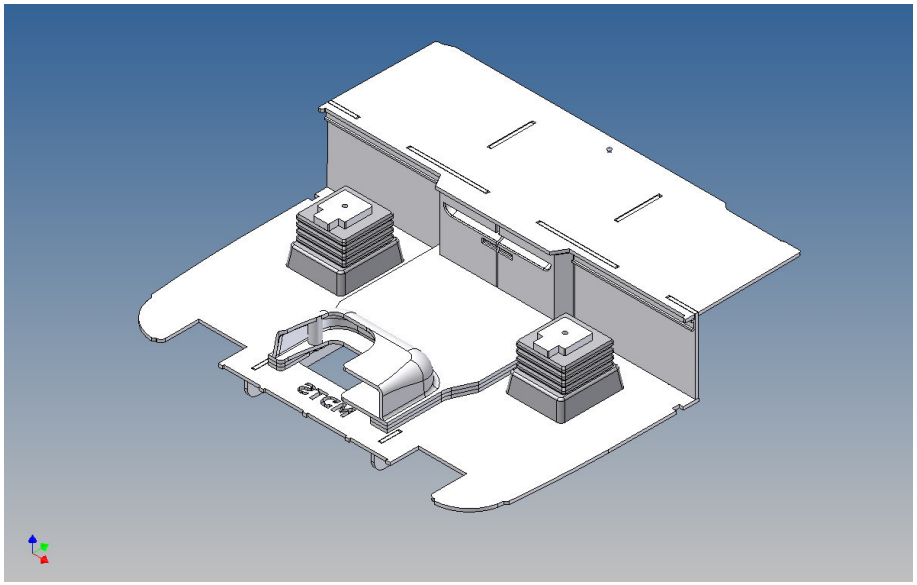

Version 1.0 – 05.04.2022

Beschreibung

Dieser Polystyrol-Frästeilesatz ist für ein Fahrerhaus des TAMIYA Volvo FH16 (M 1:14) konzipiert.

Der Boden wird ohne die im Tamiya-Baukasten vorhandenen Sitzhalter zu montieren unten im Fahrerhaus platziert und verdeckt die Sicht durch die Frontscheibe auf die Technik.

Die vorgesehene Technikplattform über dem Motor sollte entfernt werden.

Die Sitze bekommen eigene Konsolen zur direkten Verschraubung mit dem Boden.

Der Zusammenbau

Vor dem Zusammenbau bitte mit der Teilereihenfolge, Lage und Passgenauigkeit der Einzelteile vertraut machen.

Es hat sich beim Zusammenbau bewährt, zunächst die Einzelteile nur punktuell mit Sekundenkleber zu fixieren und anschließend den fertigen Gesamtaufbau entlang der Fügekanten vollständig mit Modellbau-Plastikkleber zu verkleben.

Da die Bauteile aus Polystyrol gefertigt sind, möglichst sparsam mit Aktivatorspray umgehen, oder aber im Zweifelsfall auf die Benutzung verzichten. Polystyrol wird durch Einwirkung von Aktivatorsprays kurzzeitig weich und spröde.

Wir empfehlen für die ganzheitliche Verklebung die Verwendung von Modellbau-Plastikkleber.

MDTechShop - Torfstrasse 7 – 71229 Leonberg - Email: team@mdtechshop.de

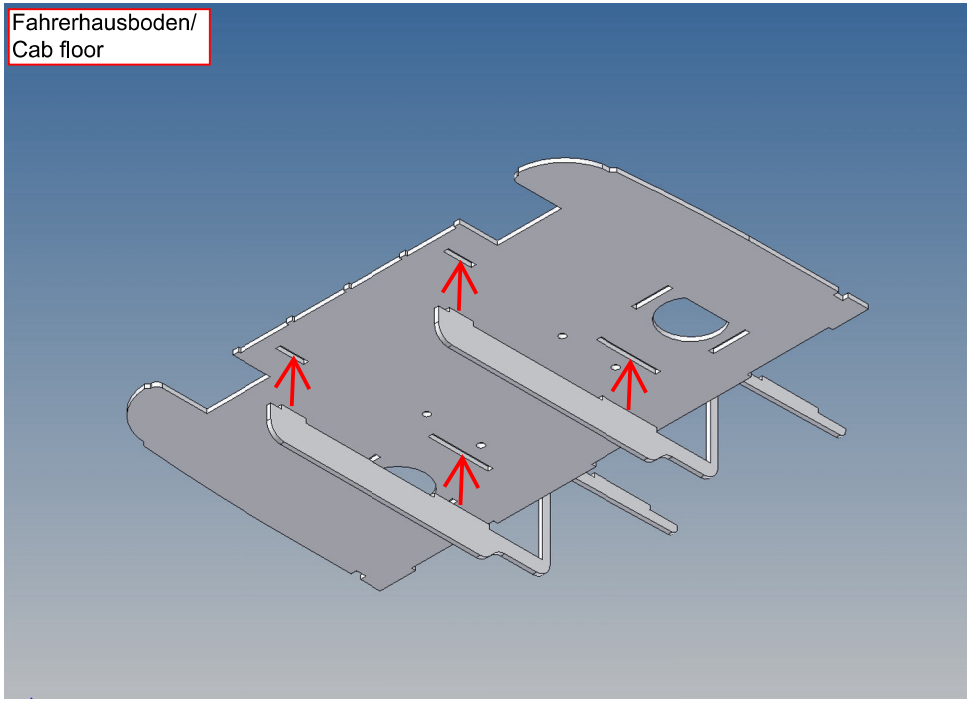
Fahrerhausboden/
Cab floor

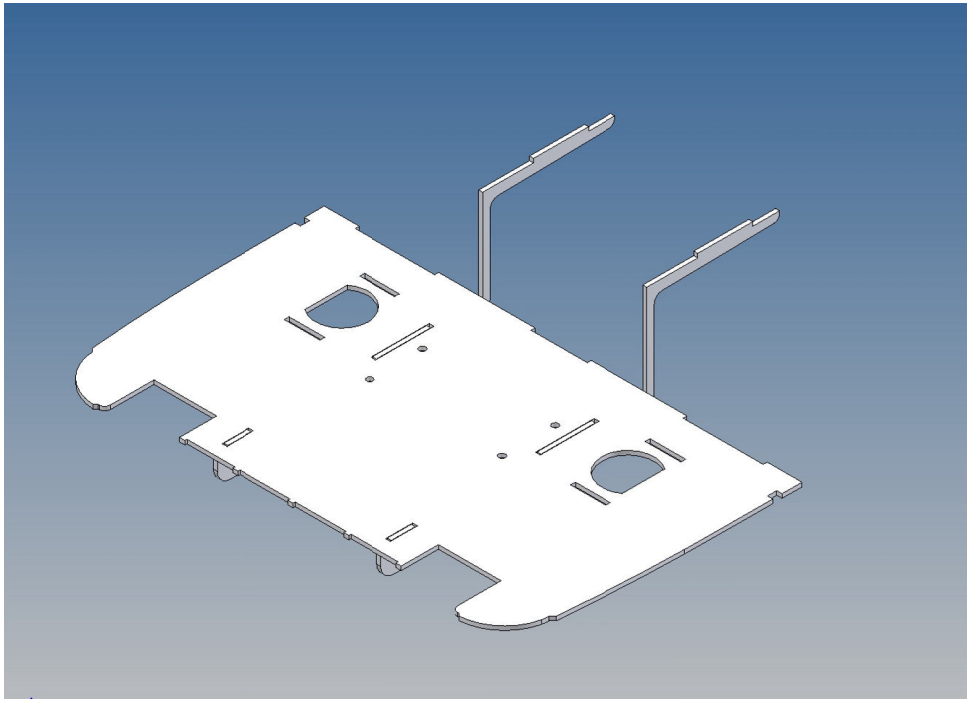

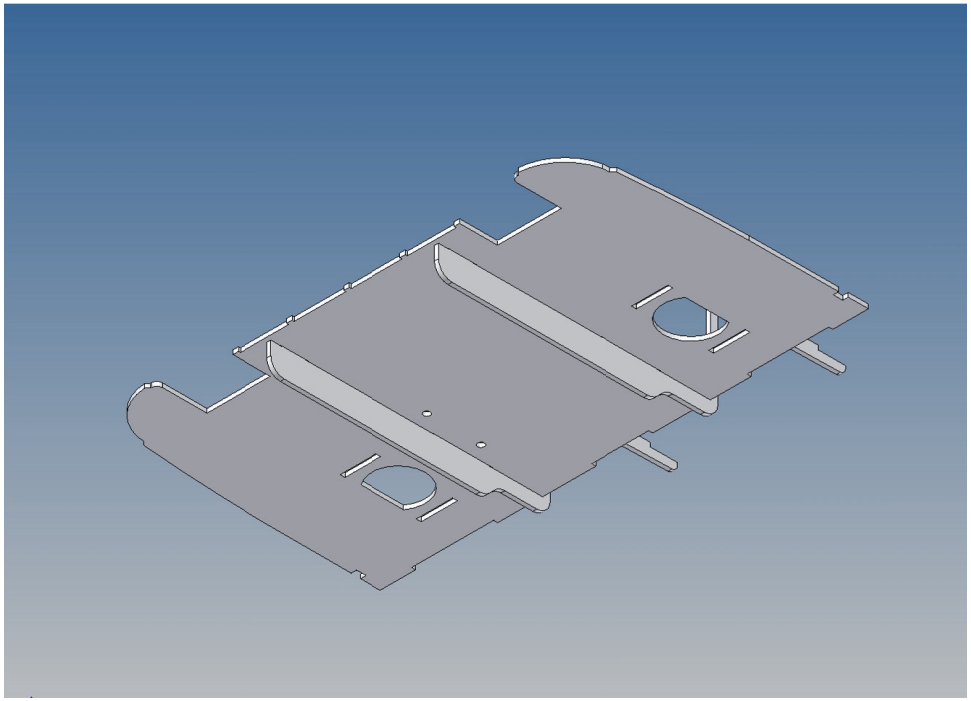

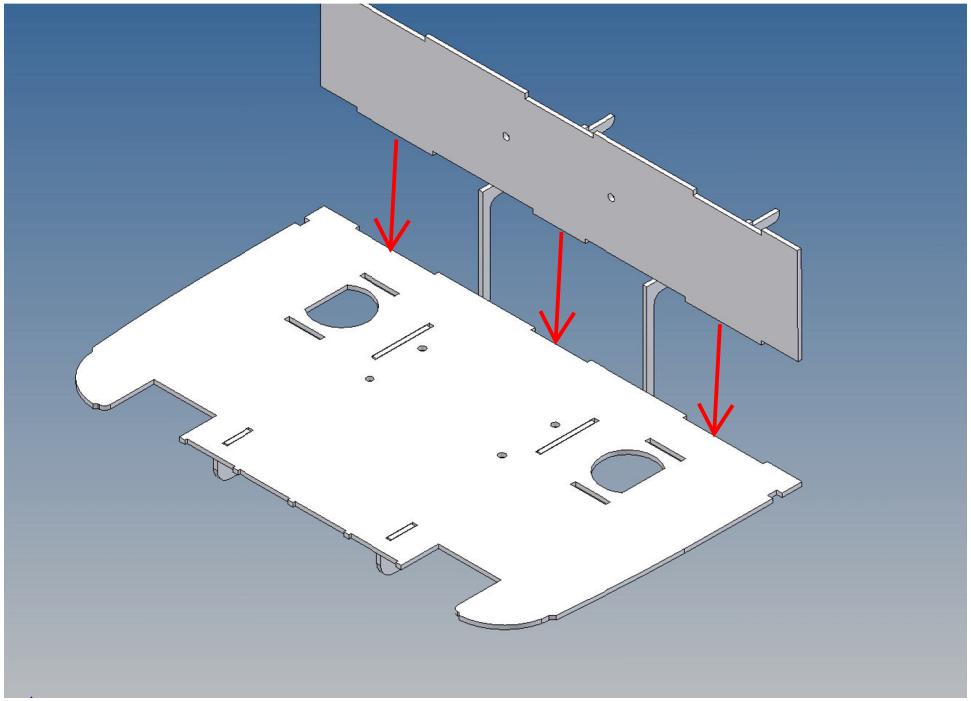

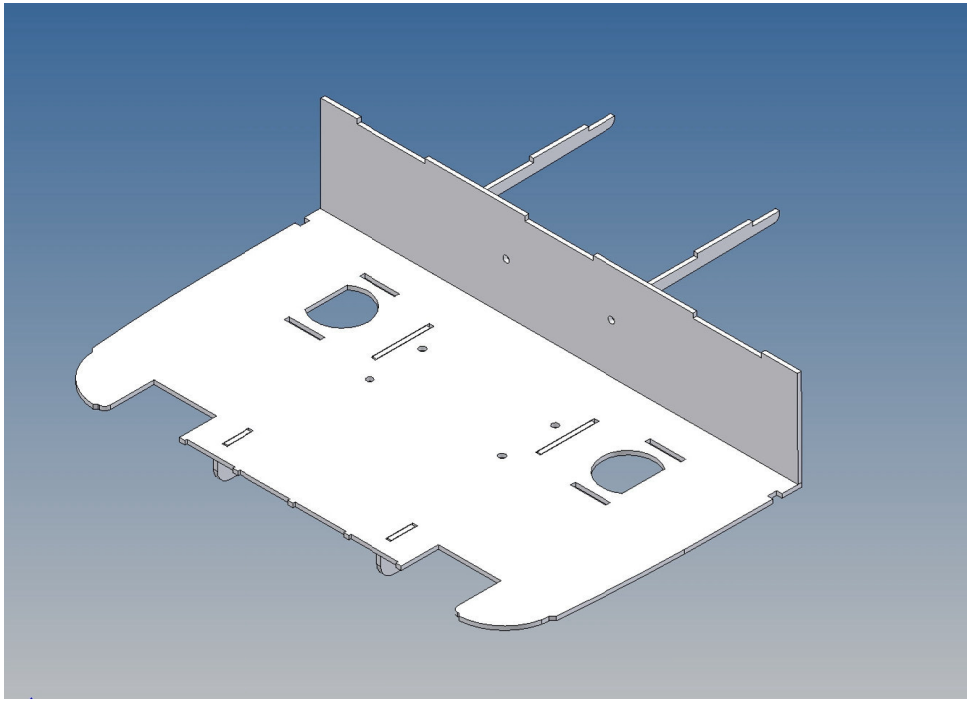

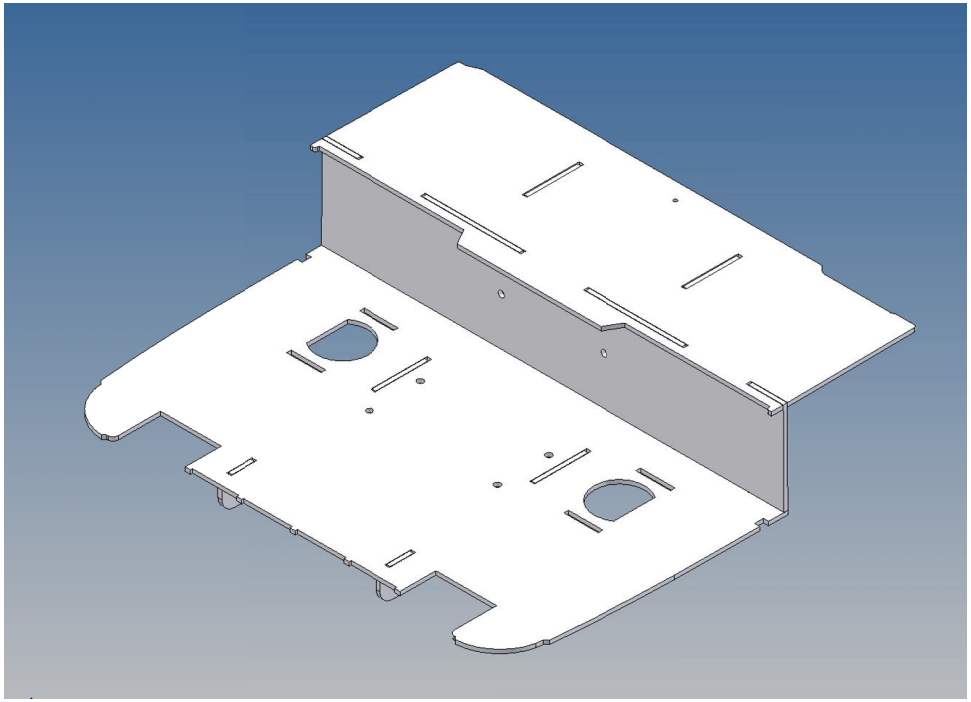

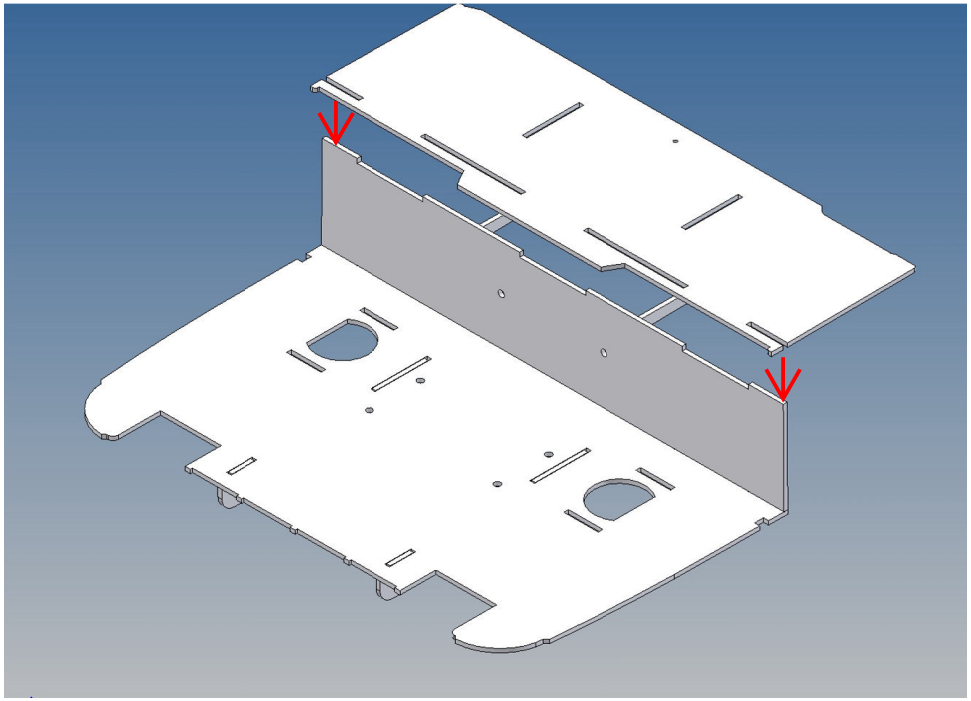

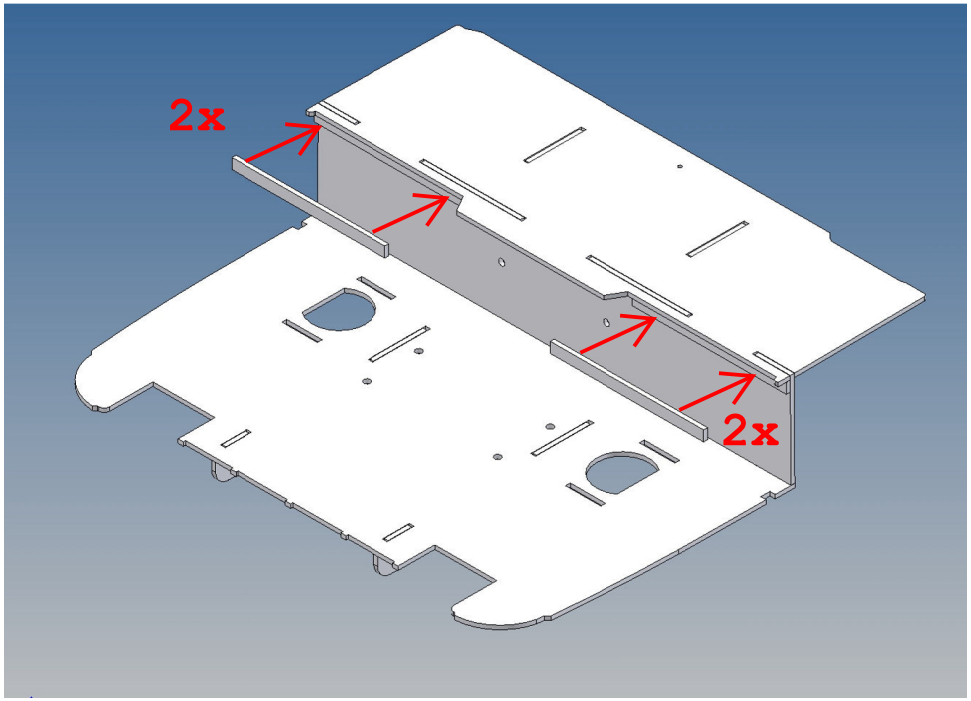
2x
2x

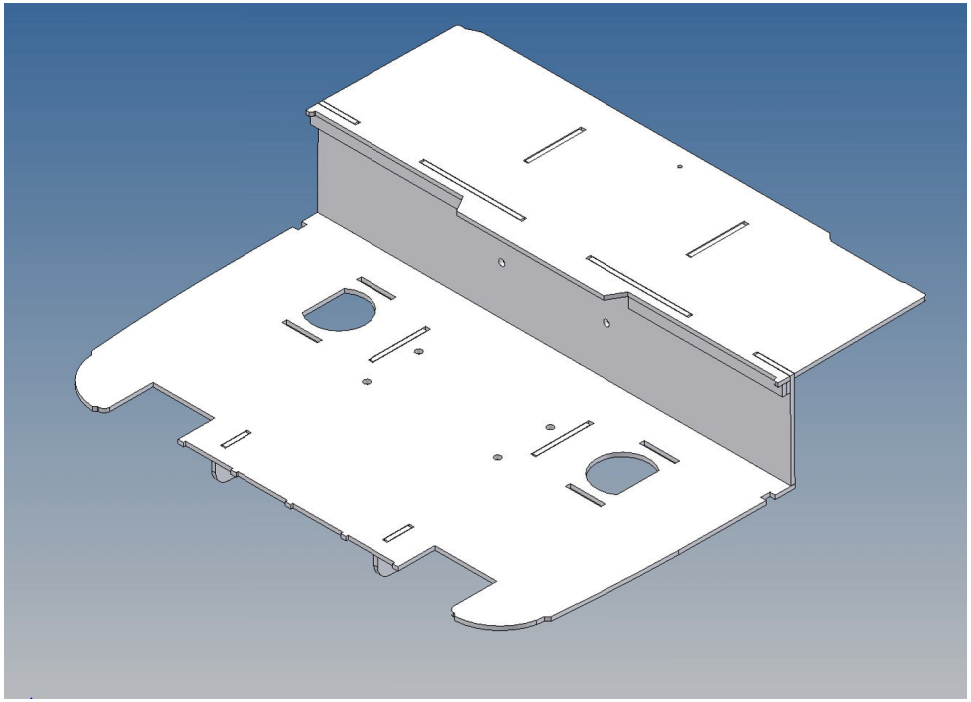

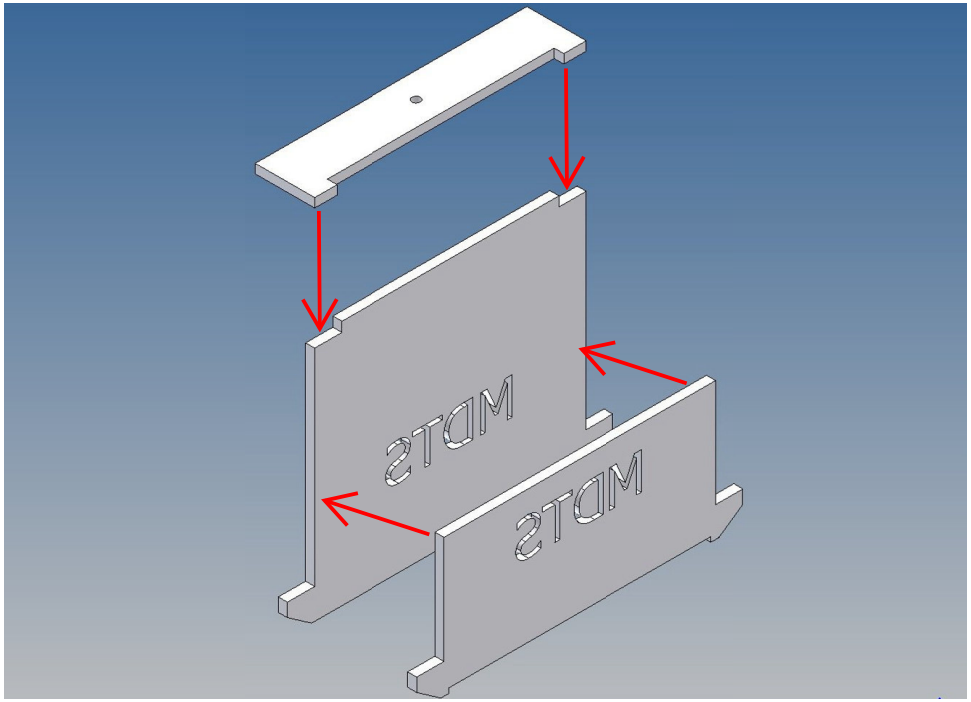
MOTS
MOTS

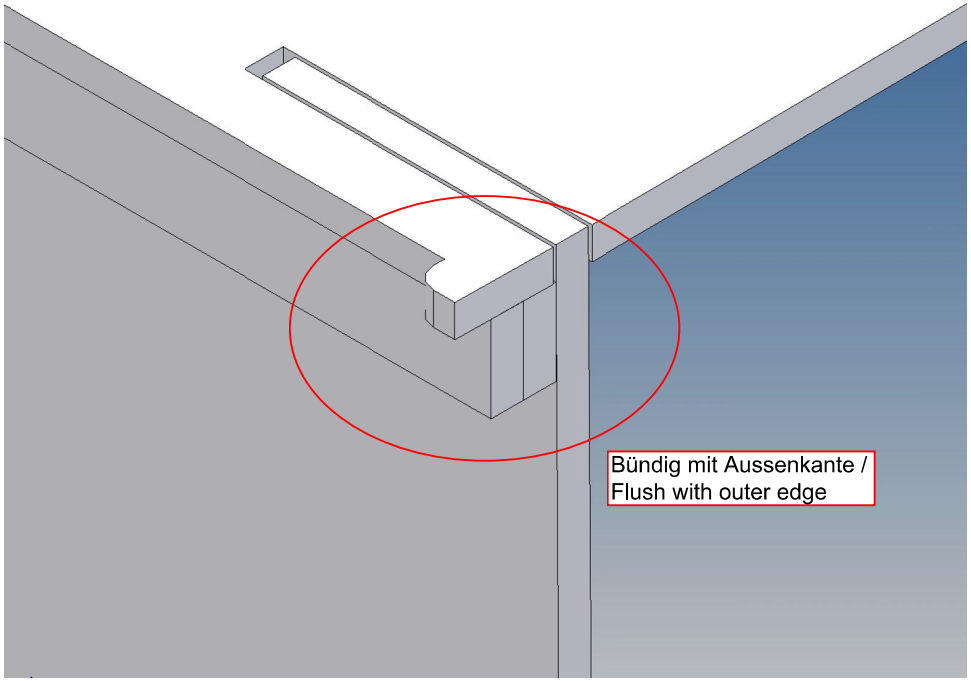
Bündig mit Aussenkante /
Flush with outer edge

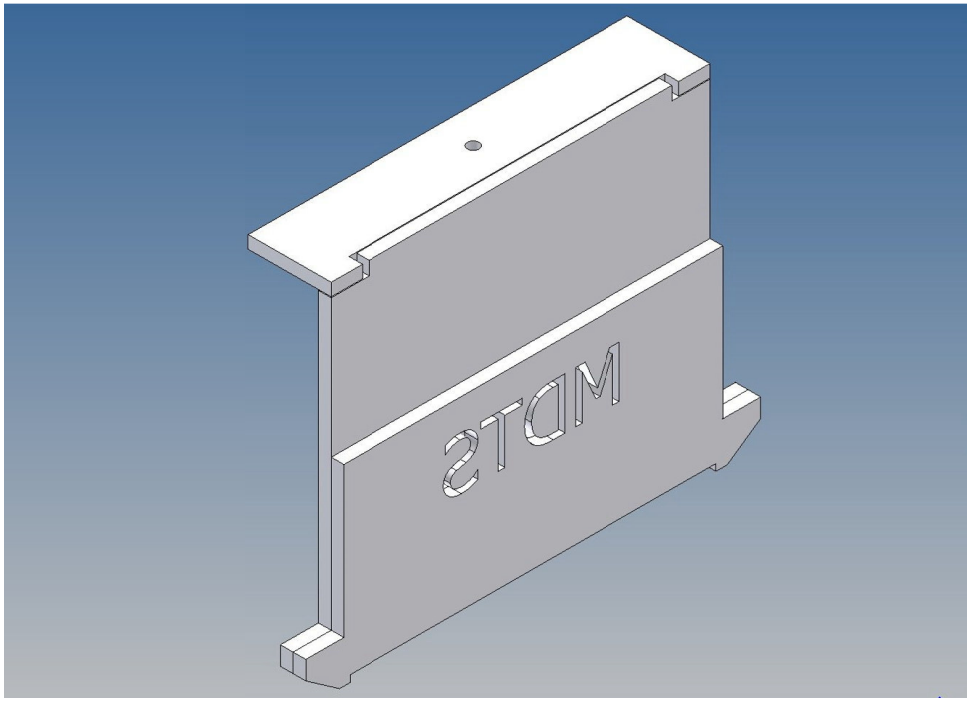
MOTS

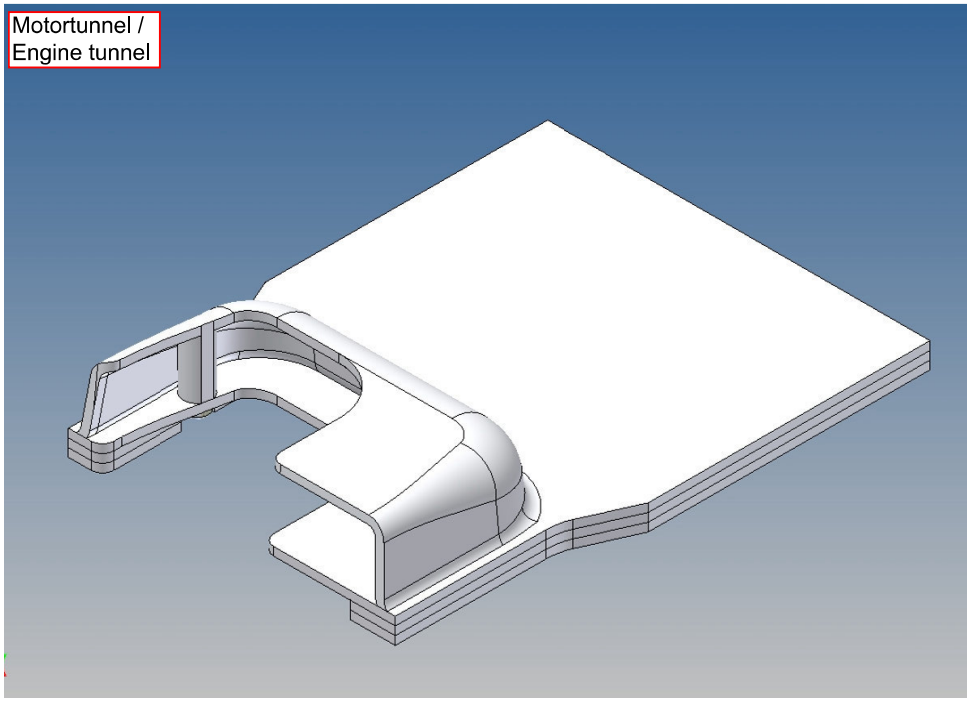
Motortunnel /
Engine tunnel

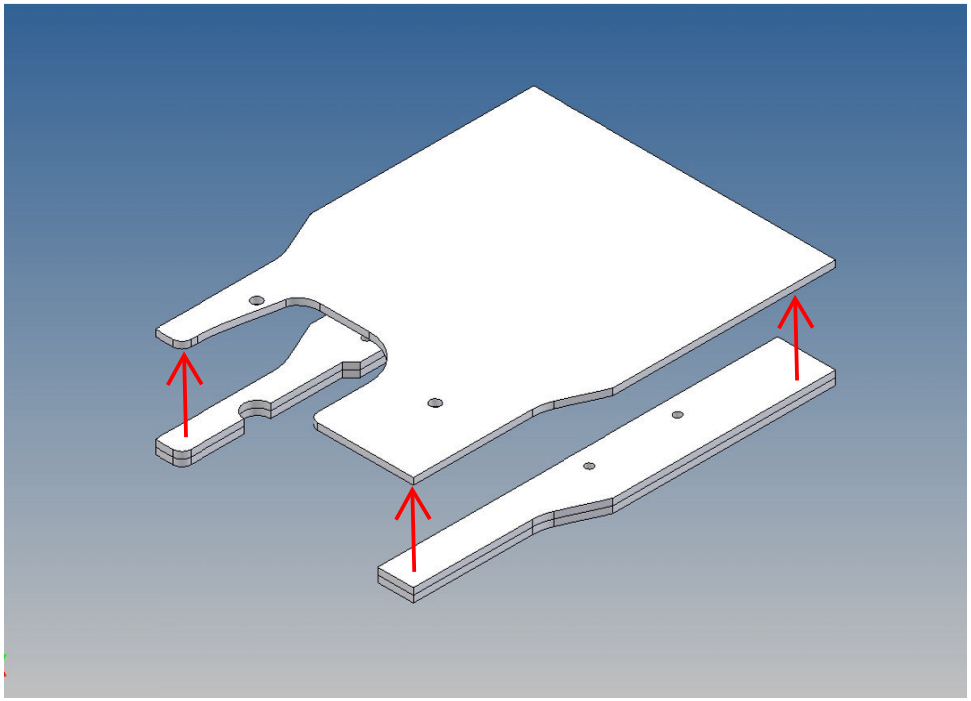

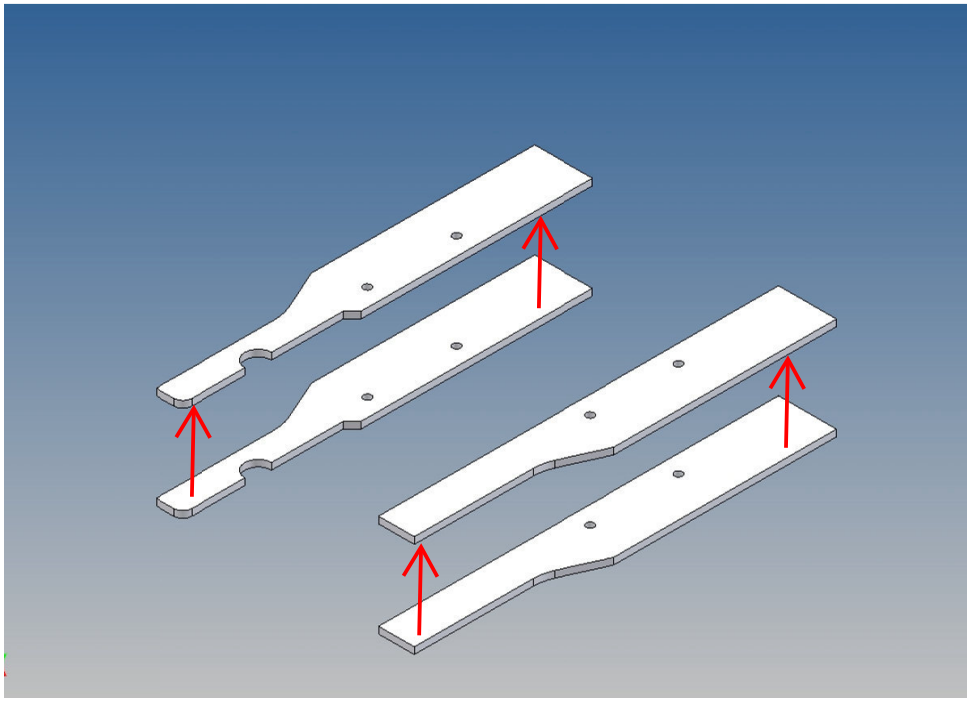

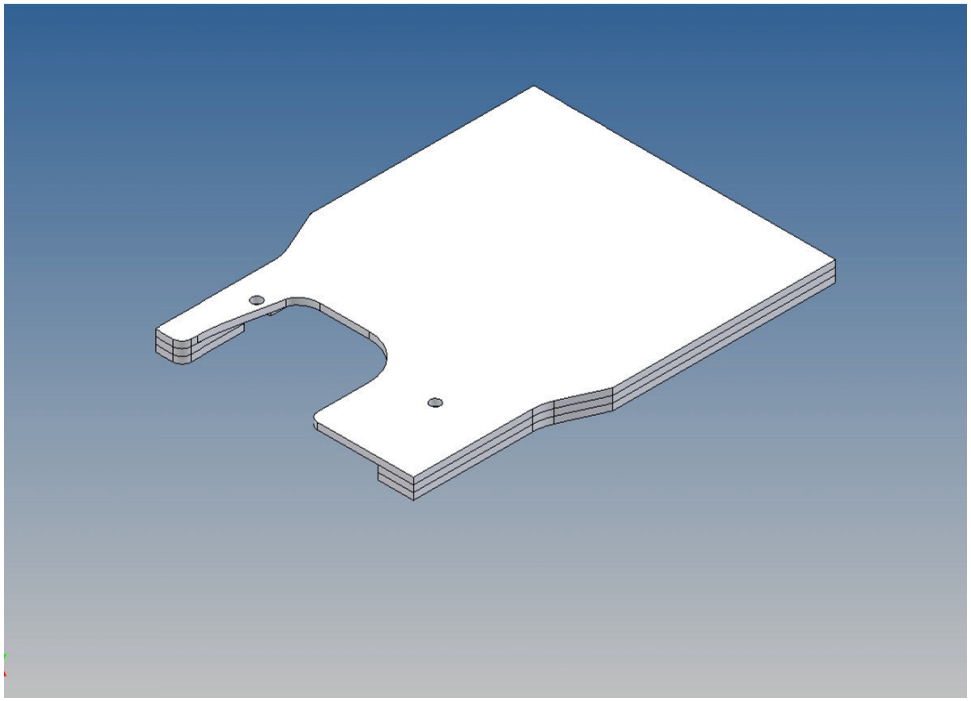

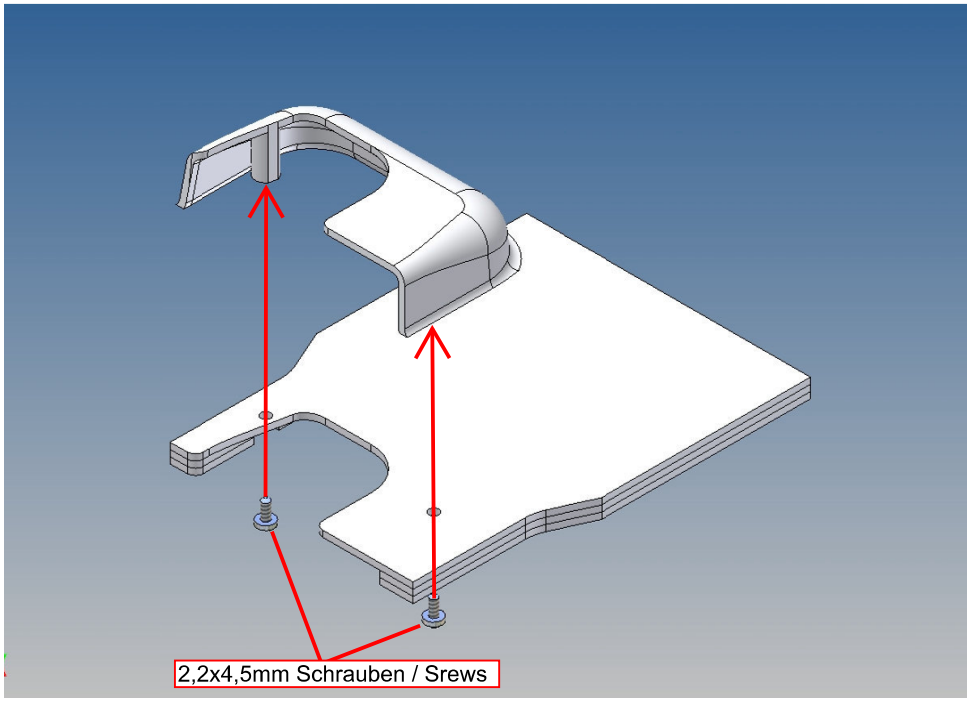
2,2x4,5mm Schrauben / Srews

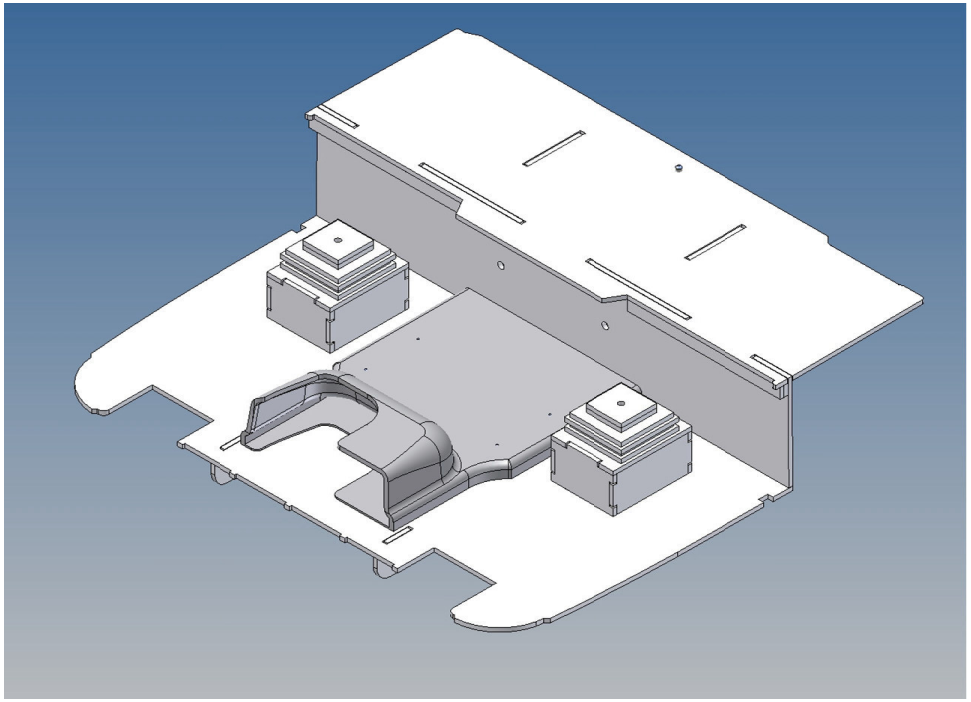

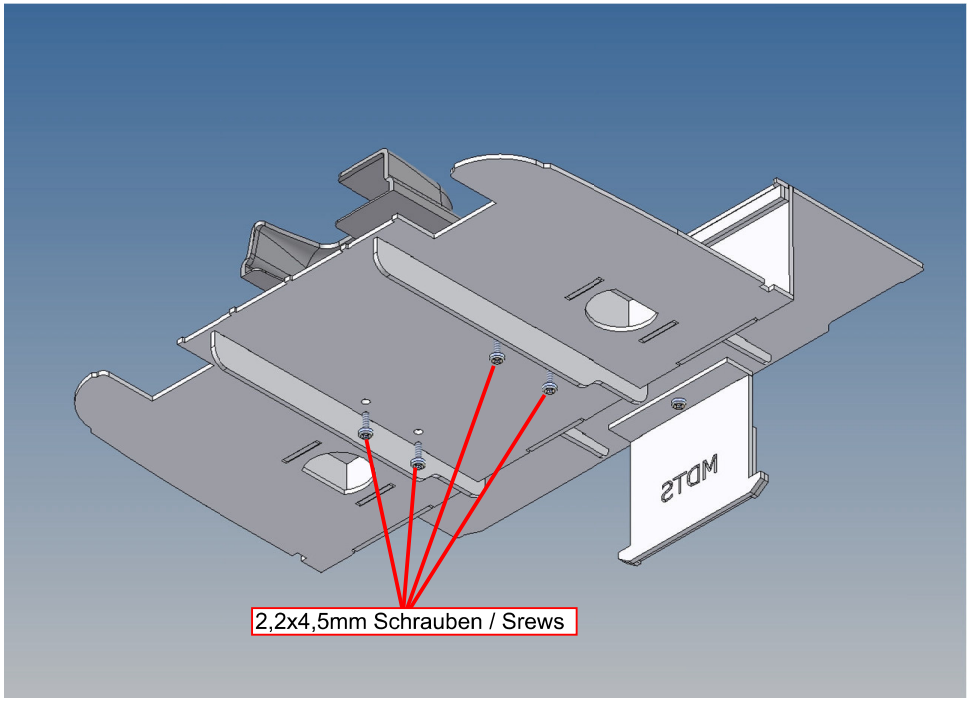
2,2x4,5mm Schrauben / Srews

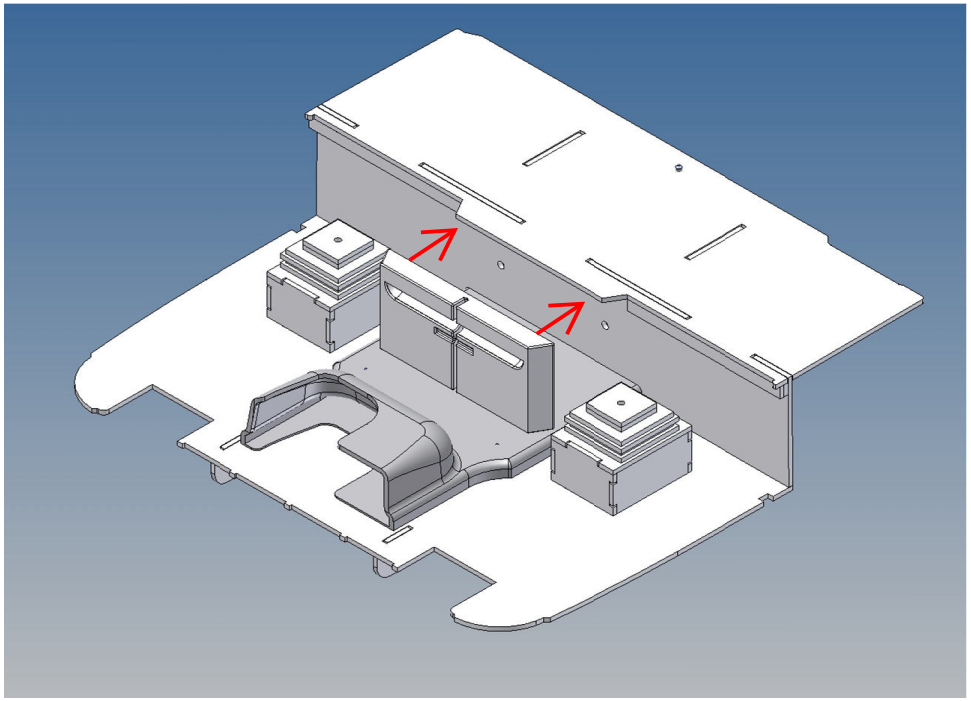

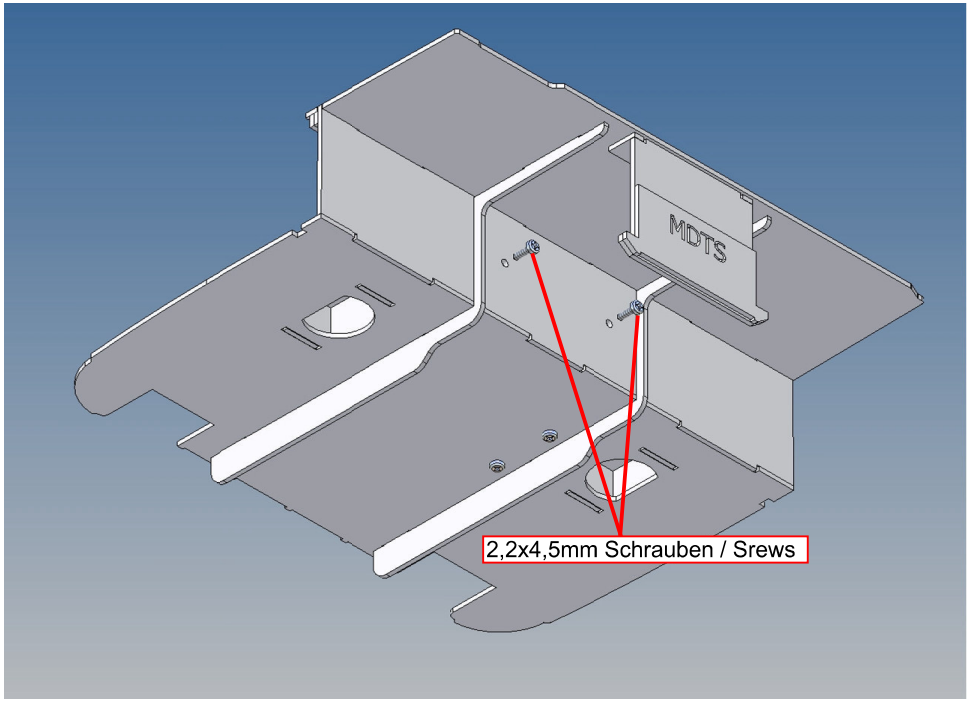
MDTS
2,2x4,5mm Schrauben / Srews

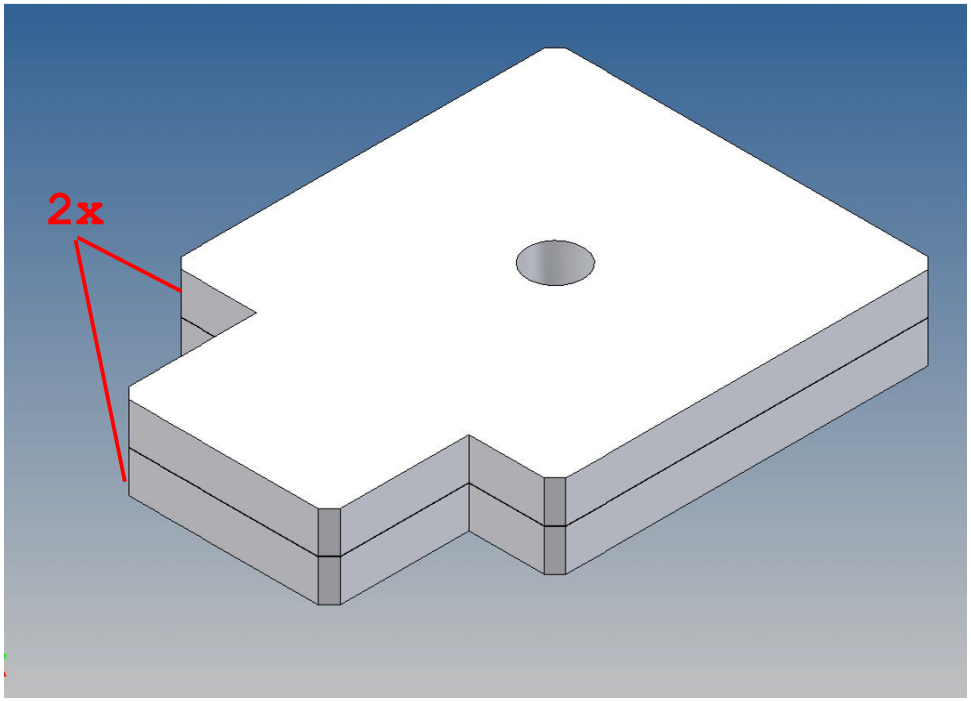
2x

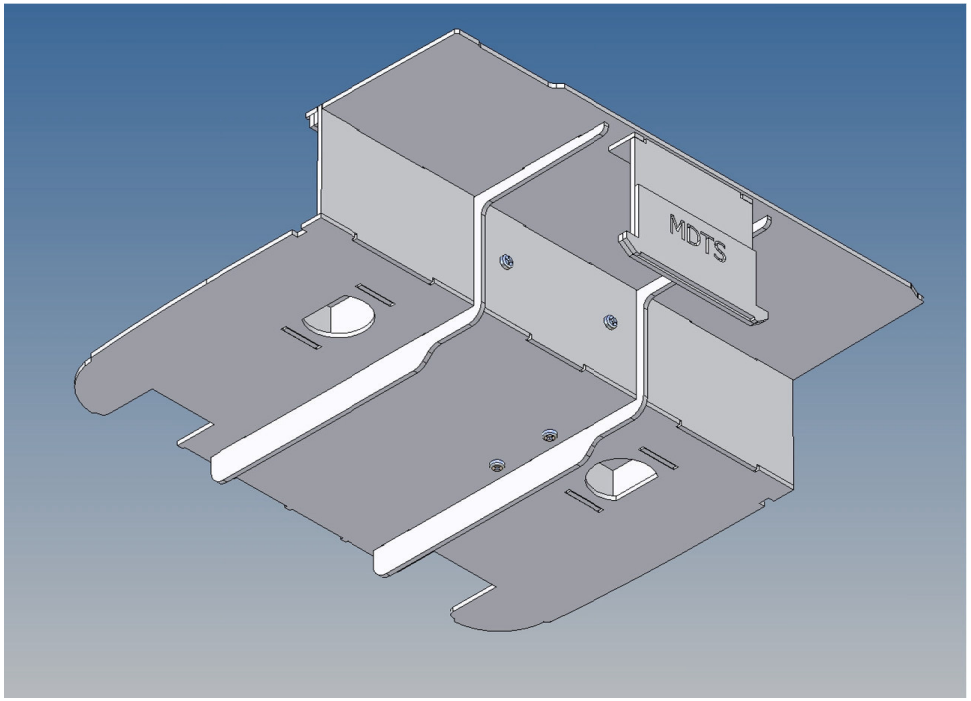
MDTS

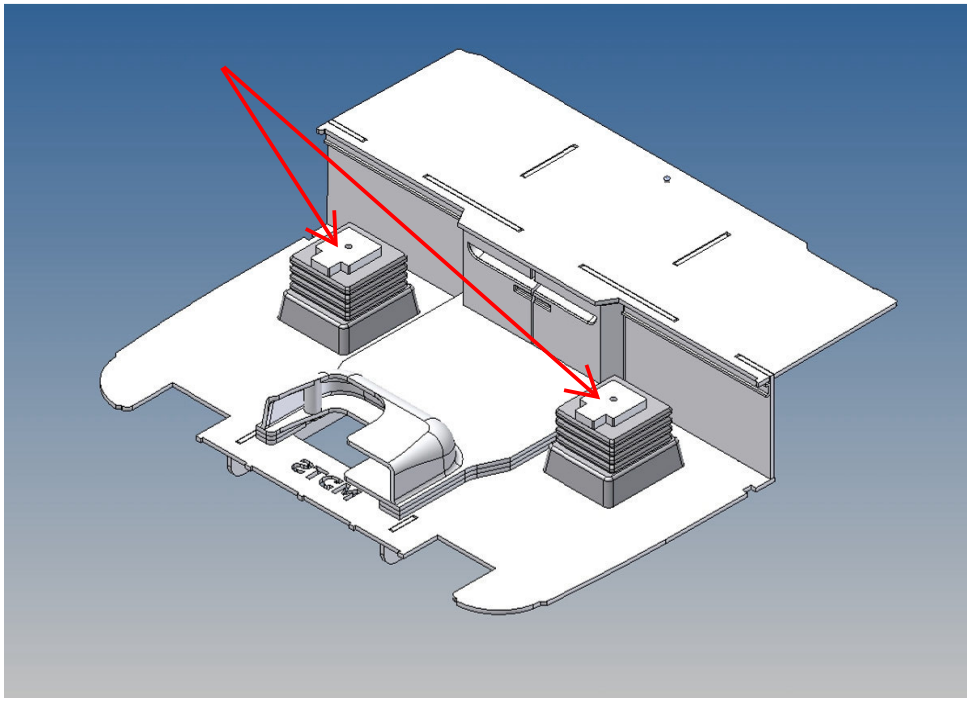
ETCM

Anmerkungen:

Viel Spaß und gutes Gelingen wünscht das MDTechShop-Team

www.MDTechShop.de

Bei Fragen oder Ersatzteilwünsche bitte kurze Mail schicken.

Achtung:
Dies ist kein Spielzeug, enthält Kleinteile, von Kleinkindern fernhalten !